Machine Translated by Google

sima

(ES) MANUAL DE INSTRUCCIONES ORIGINAL

(GB) ORIGINAL USER GUIDE

(FR) MANUEL ORIGINAL D´UTILISATION

(PO) MANUAL DE INSTRUÇÔES ORIGINAL

(DE) URSPRÜNGLICHES GEBRAUCHSANWEISUNG

(PL) ORYGINALNA INSTRUKCJA OBSŁUGI

(ع) دليل المستعمل الأصلي

(IT) MANUALE D´ISTRUZIONI ORIGINALI

(RUS) Инструкция по эксплуатации (завода изготовителя)

STJERNE 16

STJERNE 16

C/ Albuñol, par.250
Pol. Ind. Juncaril,
18220 ALBOLOTE (Granada) ESPAÑA
Telf: (+34)958 490 410
Fax: (+34) 958 466 645
info@simasa.com
www.simasa.com

Machine Translated by Google

Machine Translated by Google

INDEKS

"CE"-ERKLÆRING OM OVERENSSTEMMELSE 3

1. GENERELLE OPLYSNINGER..... 5

2. GENEREL BESKRIVELSE AF MASKINEN 5
2.1 TRANSPORT..... 6
2.2 PIKTOGRAMMER..... 6

3. MONTERINGSVEJLEDNING. 6 3.1
LEVERINGSBETINGELSER 6
3.2 MONTERING AF TILBEHØR 7

4. VEDLIGEHOLDELSE, INSPEKTION OG KONTROL..... 7
4.1 UDSKIFTNING AF BÆLLER..... 7

5. KONTROLLER 7 5.1
PLADENS DELE. 8
5.2 VALG AF INVERSION PIVOT OG VINKEL..... 8

6. OPSTART OG BRUG..... ..... 8 6.1 UDFØRELSE
AF BUKNING MED FIRKANTET. 8
6.2 UDFØRELSE AF BØJNING MED STIRUPENHEDERNE. 9

7. LØSNING PÅ DE FYGTIGSTE FEJL..... 9

8. TEKNISKE EGENSKABER..... 10

9. BØJEKAPACITETER. 10

10. ELEKTRISK TILSLUTNING. 10

11. SIKKERHEDSANBEFALINGER 10

12. ELEKTRISKE DIAGRAMMER..... 12

13. GARANTI..... .... femten

14. RESERVEDELE..... ..... femten

15. MILJØBESKYTTELSE..... .... femten

16. ERKLÆRING OM STØJ..... ..... femten

17. ERKLÆRING OM MEKANISKE VIBRATIONER 15

GARANTIBEVIS..... 18

Machine Translated by Google

1. GENEREL INFORMATION.

BEMÆRK: Læs og forstå disse instruktioner fuldt ud, før du begynder at betjene maskinen

SIMA SA værdsætter den tillid, der er til vores produkter ved at købe en ELEKTRISK STIRUP BUKEMASKINE.

Denne manual indeholder de nødvendige instruktioner til opstart, brug, vedligeholdelse og, hvor det er relevant, reparation. Aspekter, der kan påvirke brugernes sikkerhed og sundhed under nogen af disse processer, er også angivet. At følge ovenstående instruktioner og betjene som anvist vil resultere i sikker service og nem vedligeholdelse.

Derfor er læsning af denne vejledning obligatorisk for enhver person, der vil være ansvarlig for brug, vedligeholdelse eller reparation af nævnte maskine.

Det anbefales altid at opbevare denne manual på et let tilgængeligt sted, hvor maskinen bruges.

2. GENEREL BESKRIVELSE AF MASKINEN

Star-16 model bøjlebøjemaskiner er designet og fremstillet til at bukke glatte og korrugerede stålstænger. Bøjningsproceduren udføres koldt ved hjælp af dorne, der garanterer bøjningsdiametre i overensstemmelse med europæiske standarder.

- Hovedelementet i maskinen er en reducering, der er ansvarlig for at overføre den nødvendige energi til at udføre bøjningen af stålstænger.
- Maskinen drives af den elektriske motor, der overfører bevægelsen, gennem transmission til bukkemekanismen, hvori de forskellige dorne er monteret til bøjning af stængerne.
  stål.
- Bøjningsvinklen opnås ved at indsætte drejetappen i bøjningspladen for at bestemme den omtrentlige bøjningsvinkel og flytte endestopkontakten millimeter ved hjælp af vinkelregulatoren for at justere vinklen mere nøjagtigt.
- Betjeningspanelet er udstyret med meget enkle og let placerede elektriske betjeninger og armbånd, identificeret ved hjælp af piktogrammer.
- Den har en pedal til at bekræfte og udføre manøvren og forhindrer dermed de øvre lemmer i at blive fanget, mens maskinen kører.
- Arbejdsområdet er beskyttet af en øvre afskærmning, der begrænser mulige ulykker.Denne afskærmning er udstyret med et gennemsigtigt visir, der gør det muligt at observere materialet, der skal bøjes, og bøjningselementerne, så man undgår at nå bøjningsområdet med de øvre lemmer.
- Maskinens hovedfunktion er baseret på realisering af polygonale bøjler.
- Inkluderer aftagelige ben til transport.
- El-tavle i henhold til CE-standarder.
- Maskinens struktur er malet i ovnen med epoxy-polyester maling, som giver den en høj modstandsdygtighed over for overfladen og holder strukturen beskyttet mod korrosion.
- Det elektriske udstyr overholder fællesskabssikkerhedsreglerne.

Enhver anden brug, der måtte gives til denne maskine, betragtes som upassende og kan resultere farligt, så det er udtrykkeligt forbudt.

Machine Translated by Google

2.1 TRANSPORT.

Den fabrikspakkede maskine indeholder en palle, der tillader nem transport med gaffeltrucks eller manuelle palleløftere. Dens vægt og dimensioner (Se tabellen over tekniske karakteristika i denne manual) gør det muligt at bruge lette køretøjer.

Når det er nødvendigt at transportere maskinen eller flytte den over lange afstande og det gøres ved køretøjer, kraner eller andre hævemidler, skal disse garantere din sikkerhed.

Ved løft af maskinen med kraner eller hejseværk skal der anvendes standardiserede stropper. Disse skal vælges under særlig hensyntagen til den krævede grænsearbejdsbelastning under hensyntagen til brugsmåden og arten af den byrde, der skal løftes. Valget vil være korrekt. hvis de følges specificerede brugsvejledninger. Maskinen har to huller i bordet, der skal løftes. **Fig A**

OBS: Hold dig væk fra den hævede last og vær særlig forsigtig med mulige forskydninger af lasten under transport, undgå enhver fare, enten ved løfte- eller fortøjningsopgaver. Til dette er det vigtigt at vælge den korrekte sejl at bruge og at være særlig forsigtig ved de mest følsomme operationer (løftning, krogning, fortøjning eller aflæsning).

VIGTIGT: Under transport af maskinen må den aldrig vendes på hovedet eller understøttes på ingen af siderne bør den kun støttes på sine fire ben.

2.2 PIKTOGRAMMER.

Piktogrammerne i maskinen har følgende betydning:

LÆS MANUAL INSTRUKTIONER

BRUGEN AF HJELM, BRILLER OG AKUSTISK BESKYTTELSE

DET ER OBLIGATORISK BRUG AF HANDSKER

BRUG AF FODTØJ ER OBLIGATORISK AF SIKKERHED

3. MONTERINGSVEJLEDNING.

3.1 LEVERINGSBETINGELSER

Når du åbner emballagen, finder du maskinen med benene adskilt; en brugsanvisning med tilsvarende garanti og en pose indeholdende følgende elementer:

• Fire poter. • Beskyttelse af bøjningspladen. • Regelstøtte. • Regel og to stop. • Stangstøtter. • En Ø18 bolt, en Ø24 bolt, en Ø26 bolt og en Ø48 bolt. • For at skubbe stængerne har den en Ø25 bolt og en Ø36 dorn. • En stigbøjle. • En bøjet firkant

Machine Translated by Google

3.2 MONTERING AF TILBEHØR

På grund af transportproblemer, leveres maskinen delvist samlet uden montering af brugeren: linen **R, fig. 2,** stopperne **T, fig.** 2, benene **P, fig. 2,** understøtninger til stængerne **V, fig. 2** og afskærmningen til bøjningspladen **Q, fig. 2.**

4. VEDLIGEHOLDELSE, INSPEKTION OG KONTROL.

BEMÆRK: Før enhver rengøring, reparation eller vedligeholdelse, skal du sørge for at at netledningen er frakoblet.

• Vand under tryk bør ikke bruges til at rense elektriske kredsløb og elementer.

• Smør hullerne, hvor boltene er anbragt, og den nederste del af bolten ugentlig med kalkfedt, på denne måde forhindrer vi rust i at sætte sig fast i boltene.

• Hver sjette måned kontrolleres spændingen af motorremmene. Den korrekte spænding er den, der tillader en afbøjning på 1,5 til 2 cm. **Fig.3.**

- Den reducerende gruppe behøver ikke smøres, da den indeholder fedt for livet.
- Elektriske kabler, der giver afskæringer eller brud, skal udskiftes hurtigt.
- I tilfælde af at der observeres uregelmæssigheder i maskinen, skal du frakoble den og få den kontrolleret af en tekniker.
- Ved slutningen af hver dag skal du slukke for maskinen og frakoble den fra netværket.
- Hvis maskinen ikke er tildækket, skal den dækkes med vandtæt klud.

4.1 UDSKIFTNING AF BÆLLERNE.

Maskinen betjenes med båndene perfekt spændt, det er muligt, at båndene ved brug giver en lidt. For at efterspænde eller udskifte skal du følge følgende procedure.

1. Sørg for, at maskinen er afbrudt fra netværket.
2. Fjern den nederste mekanisme adgangsskærm.
3. Løsn de fire motormøtrikker **A, fig.** 4, nok til at motoren kan flyttes.
4. Alt efter hvad vi skal gøre, spænde eller skifte rem, skal vi dreje spændeskruen **B, Fig. 4** i den ene eller anden retning. Hvis vi skal stramme, skal vi sørge for, at alle remmene har samme spænding, idet vi skal virke på strammeren
5. Når remspændingen er blevet justeret, spændes motormøtrikkerne igen
6. Udskift den nederste metalpladeafskærmning.

VIGTIGT: Transmissionsremmene skal kontrolleres og spændes efter flere dages arbejde Det har vist sig, at transmissioner med klassiske profilremme efter flere timers arbejde øger deres længde på grund af friktion, temperatur, belastning mv.

5. KONTROLLER

A, Fig.5 Vægstik. Netspændingsindgang til maskinen.

B, Fig.5 Drejeskive retningsvælger. Vælger tallerkenens rotationsretning.

C, Fig.5 Vinkelreguleringshåndhjul. Med denne justering regulerer vi præcisionen af den vinkel, der ikke gør det vi kan opnå med investeringsomdrejningspunktet.

D, Fig.5 Grønt lys. Den tændte pilot indikerer, at maskinen har spænding.

E, Fig.5 Orange knap. Denne knap bruges, når vi løfter vores fod fra pedalen eller trykker på et nødstop, forårsaget af en ulykke eller en fejl ved start af manøvren, og vi ønsker, at pladen vender tilbage til udgangspunktet.

Machine Translated by Google

F, Fig.5 Nødstop. Som navnet indikerer, bruges den til at stoppe manøvren i en nødsituation.

Pedal. Dens funktion er at bekræfte drejningen af pladen, når vi bevidst trykker på pedalen.

Fig.9

5.1 DELE AF FADEN.

Bukkepladen har et hul **A, Fig.6** til at indsætte trykstiften. To gevindhuller **B, Fig. 6 ,** der tjener som udtræk til udtagning og adskillelse af pladen. Et hul **C, fig. 6** til at indsætte den centrale stift, og en sektor af huller **D, fig. 6** til at indsætte investeringstappen.

5.2 INVERSION PIVOT OG VINKELVALG.

Investeringstappen **Fig. 8** er det element, hvormed vi vælger pladens rotationsvinkel.

6. OPSTART OG BRUG.

BEMÆRK: Alle de angivne sikkerhedsanbefalinger skal følges og overholde de arbejdsmæssige sikkerhedsforskrifter.

INDKØRING: STAR-16 modellen behøver ingen indkøring, den er specielt designet til opnå maksimal ydelse fra tidspunktet for idriftsættelse.

BEMÆRK: Ved fremstilling af stålstænger skal stangen altid skubbes med en M-dorn, Fig.7 ovenpå skubbestiften.

NORMAL BRUG AF MASKINEN:

Stigbøjlebukkeren er designet og bygget til at bukke glatte og bølgede jernstænger. Enhver anden brug, der ikke udtrykkeligt er angivet, betragtes som unormal. Ethvert værktøj eller tilbehør, der tilføjes eller ændres uden skriftlig tilladelse fra producenten, anses for upassende og farligt, så i disse tilfælde eller på grund af misbrug, hvis der opstår skade eller skade, fritager SIMA SA ethvert ansvar som producent. Når du installerer maskinen, skal du sikre dig, at det plan, hvor den er placeret for at arbejde, er en vandret overflade, og at jorden ikke er blød. Denne maskine **MÅ IKKE ANVENDES I REGN. ARBEJDE ALTID MED GODE LYSFORHOLD.**

6.1 UDFØRELSE AF BØJNING MED FIRKANTET.

Bukkefirkanten er beregnet til bukning af stænger fra Ø 8 til Ø 16 mm. Maskinen har en serie Ø18, Ø24, Ø36, Ø48 bolte Disse bolte kan kun bruges som en central bolt. Den har også en femte Ø25 bolt, som altid skal monteres med sin bøsning, og denne vil være begrænset til at fungere som bolt og trykbøsning. For at udføre bøjningen vil vi fortsætte som følger **Fig.10.**

1. Tilslut maskinen til netværket, sørg for at pladen roterer med uret.
2. Saml støttebeslaget **(S)** og juster adskillelsesafstanden til den centrale stift **(B)** afhængigt af Ø af stang, som vi ønsker at bøje.
3. Juster afstanden på stopperne **(T),** afhængigt af målene på stigbøjlen, som vi ønsker at lave.
4. Indsæt investeringstappen **(P)** i et af pladens ydre huller, afhængigt af den vinkel, vi ønsker at bøje. **Det er tilrådeligt at lave et par test før arbejdet påbegyndes, for at få kontrol over maskinen.**
5. Placer stangen og træde på pedalen for at begynde at bøje. Når pladen har nået slutningen af sin vandring, vil pladen gå tilbage af sig selv uden at skulle slippe pedalen. Hvis vi under fremføringen af pladen løfter vores fod fra pedalen af en eller anden grund, stopper pladen, og vi skal trykke på den orange knap på kontrolpanelet for at returnere bøjningspladen til dens oprindelige position til starten af bøjningen.
6. Hvis vi ikke opnår den ønskede vinkel, skal vi justere med vinkelreguleringsmekanismen **(R)** på denne
   På denne måde kan vi regulere vinklen med mere præcision.

Machine Translated by Google

6.2 UDFØRELSE AF BØJNING MED STIRUP-ENHEDERNE.

Stigbøjlen er beregnet til at bøje stænger op til 8 mm. Den har en Ø25 bolt som altid skal monteres med sin bøsning og denne vil være begrænset til at fungere som bolt og trykbøsning. For at udføre bøjningen vil vi fortsætte som følger **Fig.11.**

1. Tilslut maskinen til netværket, sørg for at pladen roterer med uret.
2. Monter beslagsanordningen **(S).**
3. Juster afstanden på stopperne **(T),** afhængigt af målene på stigbøjlen, som vi ønsker at lave.
4. Indsæt investeringstappen **(P)** i et af pladens ydre huller, afhængigt af den vinkel, vi ønsker at bøje. **Det er tilrådeligt at lave et par test før arbejdet påbegyndes, for at få kontrol over maskinen.**
5. Placer stangen og træde på pedalen for at begynde at bøje. Når pladen har nået slutningen af sin vandring, vil pladen gå tilbage af sig selv uden at skulle slippe pedalen. Hvis vi under fremføringen af pladen løfter vores fod fra pedalen af en eller anden grund, vil pladen stoppe, og vi skal trykke på den orange knap på kontrolpanelet for at få bøjningspladen til at gå tilbage til sin oprindelige position til start af bøjningen .
6. Hvis vi ikke opnår den ønskede vinkel, skal vi justere med vinkelreguleringsmekanismen **(R)** af
   På den måde kan vi regulere vinklen mere præcist.

7. LØSNING PÅ DE FYGTIGSTE ABNORMALITETER.

ANOMALI	MULIG ÅRSAG	LØSNING
Utilstrækkelig bøjningskraft.	Slakke eller beskadigede bælter.	Spænd eller udskift dem.
	Lav motoreffekt.	Tjek motoren for teknisk service.
Fordoblingspladen roterer, men vender ikke tilbage og stopper efter berøring af enden af karriere.	Slut på løbet.	Kontroller stop-endestopkontakten og bekræft dens kontinuitet. (1 åben, 0 lukket)
Der er ingen spænding i maskinen, kontrollampen lyser ikke.	Dårlig slange. Gennemgå det elektriske panel på arbejdspladsen.	Kontroller spændingen på det elektriske netværk på arbejdspladsen. Kontroller høj- og lavspændingssikringerne på maskinens elektriske panel. Kontroller tilslutningen af kablerne.
Kontrollampen er tændt, men maskinen virker ikke.	Maskinen er ikke godt forbundet.	Maskinen er kun tilsluttet én fase. Kontroller højspændingssikringerne på maskinens elektriske panel og panelet på arbejdspladsen. Kontroller kablernes tilslutning til klemkassen, basen og stikket.
Tilslutning til 230V eller 400V. Forbindelsen er regelmæssig, men maskinen er ikke stærk nok.	Ustabil spænding.	Kontroller emissionsstrømoutput. Hvis spændingen er mindre end 230V eller 400V, virker maskinen ikke. En spændingsstabilisator anbefales.
Ved tilbagetrækning efter bøjning stopper bøjningspladen ikke ved udgangspunktet.	Slut på løbet.	Kontroller endestopkontakten og dens kontinuitet (1 åben 0 lukket).

Machine Translated by Google

8. TEKNISKE EGENSKABER.

MODEL	STRØM MOTOR	STAMME MOTOR	NETTOVÆGT	DIMENSIONER LxBxH mm	DREJNING/MIN.
stjerne-16	2,2Kw	230v	149 kg.	1136x738x1095	19
stjerne-16	1,5Kw	230v/400v	140 kg.	1136x738x1095	19

9. BØJEKAPACITETER.

modstand af Stålstang	Antal stænger Ø6 eller 1/4"	Antal stænger Ø8 eller 5/16"	Antal stænger Ø10 eller 3/8"	Antal stænger Ø12 eller 1/2"	Antal stænger Ø16 eller 5/8"
R-480 N/mm²	7	6	5	3	1
R-650 N/mm²	7	6	5	2	1
foldet med Ø borepatron	18	24	36	36	48

10. ELEKTRISK TILSLUTNING.

Forlængerledningen, der bruges til at føde maskinen, skal have en minimumssektion på 4x2,5 mm2 op til 25 meter i længden. For en større afstand vil den være 4x4 mm2 . Et standard 16A 3P+T eller 16A 2P+T stik, der er kompatibelt med maskinens stikkontakt, skal tilsluttes til en af dens ender, og et standard 16A 3P+T eller 16A 2P+T stik til den anden, kompatibel med strømboksens stikkontakt.

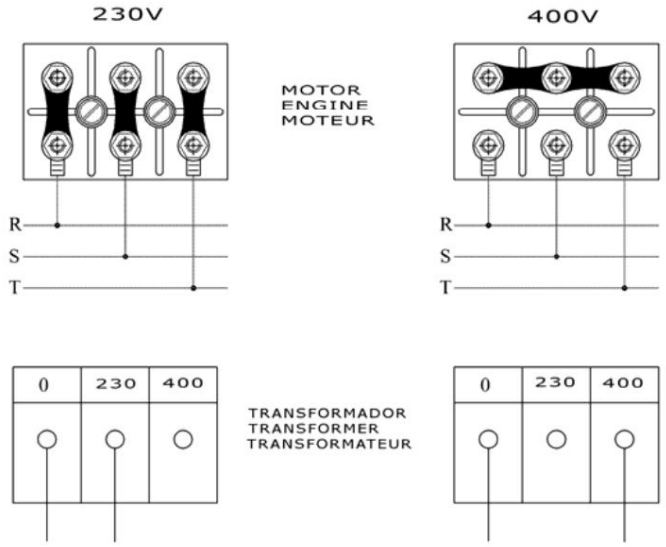

VIGTIGT: Hver gang du fortsætter med at ændre placeringen af jumperpladerne i motorerne, skal du også fortsætte med at ændre de selvklæbende etiketter, der angiver forsyningsspændingen, så de falder sammen med den foretagne ændring. **Det er meget vigtigt at afbryde maskinen fra netværket, før du foretager spændingsændringen.**

11. SIKKERHEDSANBEFALINGER

- **Maskiner med elmotor skal altid tilsluttes et standardpanel, der har en afbryder og en differentiale i henhold til motorens egenskaber:**

2,2kw/3 CV, 230V enfaset, 20A afbryder og 20A/300mA differens 1,5kw2 CV, 400V 3-faset, 10A afbryder og 10A/300mA differens.

Machine Translated by Google

Star-16 Model bøjlebøjemaskiner skal bruges af operatører, der er blevet instrueret og trænet i betjeningen af maskinen.

- Før du starter maskinen, skal du læse instruktionerne omhyggeligt og overholde sikkerhedsbestemmelserne. Lær perfekt at stoppe maskinen hurtigt og sikker
- Placer maskinen på en flad og godt oplyst overflade. Tilslut den ikke, før dens stabilitet er garanteret
- Start ikke maskinen, hvis du ikke har alle sikkerhedsbeskyttelser og sikkerhedsforanstaltninger, som den er designet med.
- Det anbefales at bruge beskyttelsesbriller, sikkerhedsstøvler, handsker osv. Brug altid materiale godkendt.
- Brug altid personlige værnemidler (PPE) i henhold til det arbejde, du udfører
- Forbyd udlændinges adgang til maskinens arbejdsområde.
- Arbejdstøj bør ikke indeholde løsthængende tøj, der kan blive fanget af maskinens bevægelige dele.
- Når du skal flytte maskinen, skal du altid gøre det med motoren stoppet og de bevægelige dele blokeret.
- Hold altid alle beskyttelseselementer og sikkerhedsafskærmninger i deres korrekte position.
- El-kabler, der viser snit og brud, skal udskiftes hurtigst muligt.
- Afbryd maskinen fra netværket og undlad at manipulere eller betjene de mekaniske og elektriske elementer. af maskinen med motoren i gang.
- Brug ikke maskinen til funktioner, som den ikke er designet til.

• **MEGET VIGTIGT: Jordforbindelsen skal altid være tilsluttet** før opstart. • Brug standard forlængerledninger

• Sørg for, at spændingen på strømforsyningen, som maskinen skal tilsluttes, svarer til den spænding, der er angivet på den selvklæbende etiket, der er påsat maskinen. • Sørg for, at maskinens forlængerkabel ikke kommer i kontakt med punkter med høj temperatur, olie, vand, skarpe kanter, undgå at blive trådt på eller klemt af forbipasserende køretøjer, samt at placere genstande på det. • Brug ikke vand under tryk til at rense elektriske kredsløb og elementer.

BEMÆRK: **Alle sikkerhedsanbefalinger, der er angivet i denne vejledning, skal følges, og forskrifterne for forebyggelse af erhvervsrisici på hvert sted skal overholdes.**

SIMA, SA er ikke ansvarlig for de konsekvenser, der kan opstå som følge af uhensigtsmæssig brug af STAR-16 model stålstang bukkemaskiner.

Machine Translated by Google

12. ELEKTRISKE DIAGRAMMER

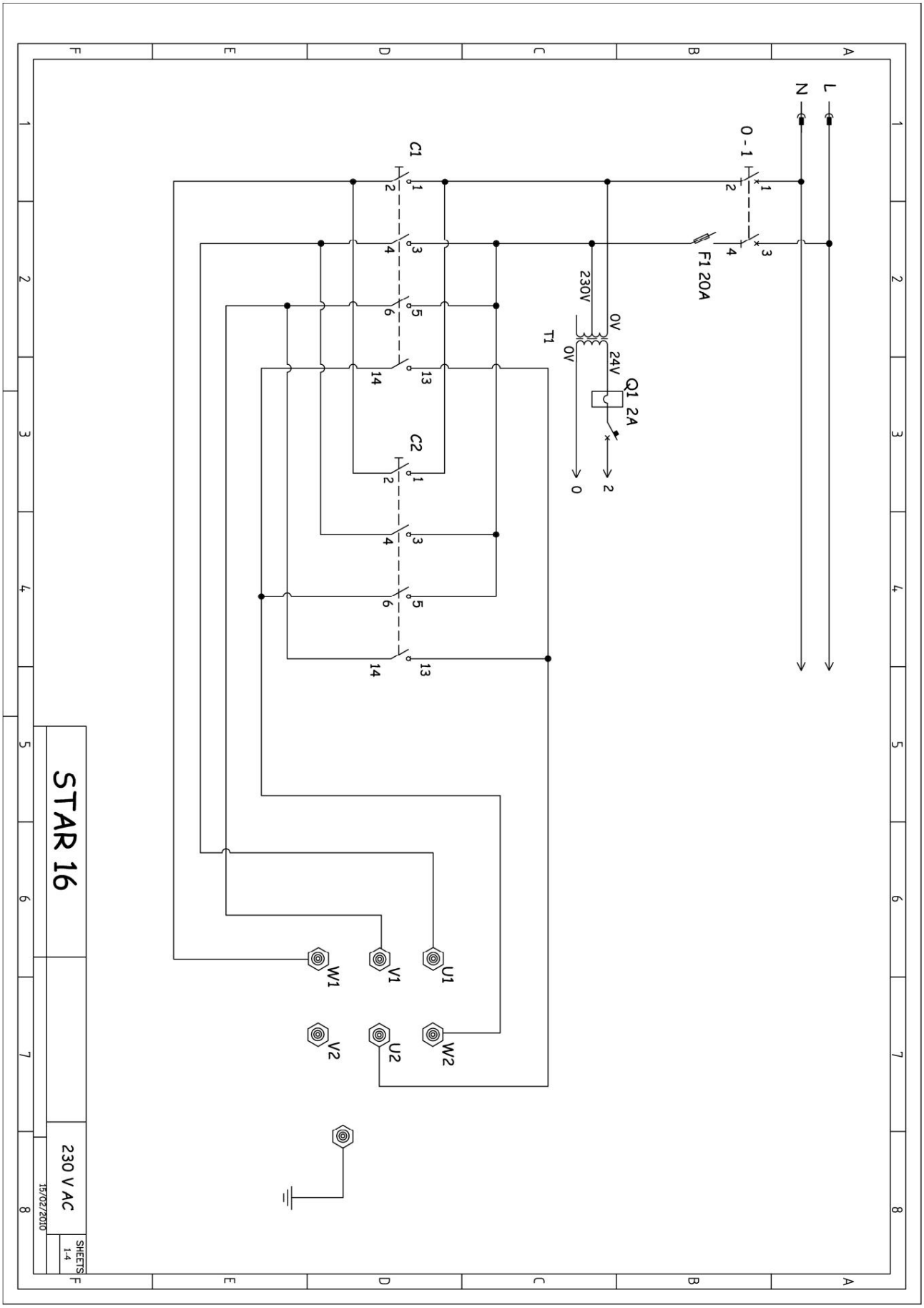

Machine Translated by Google

SPANSK

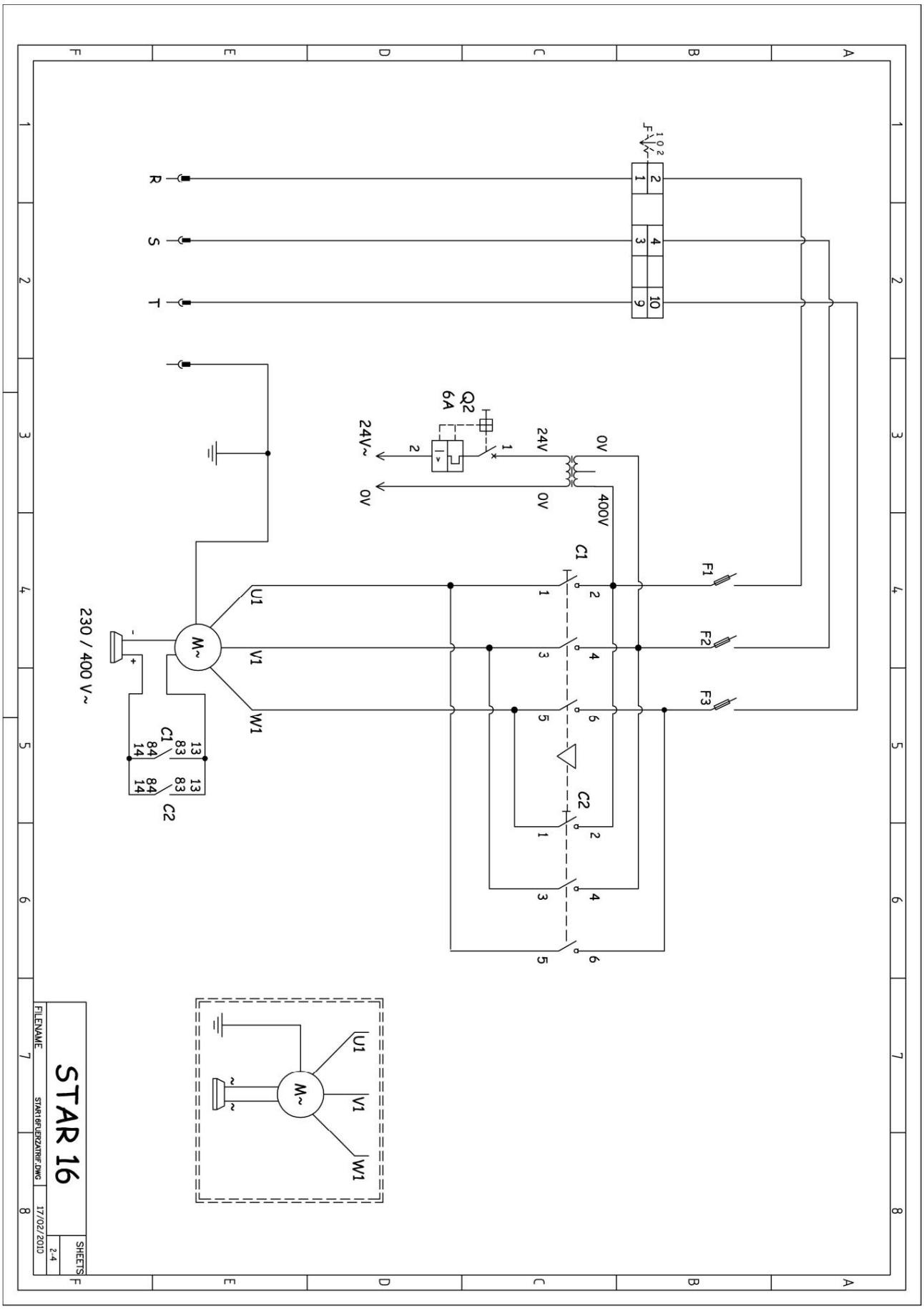

Machine Translated by Google

SPANSK

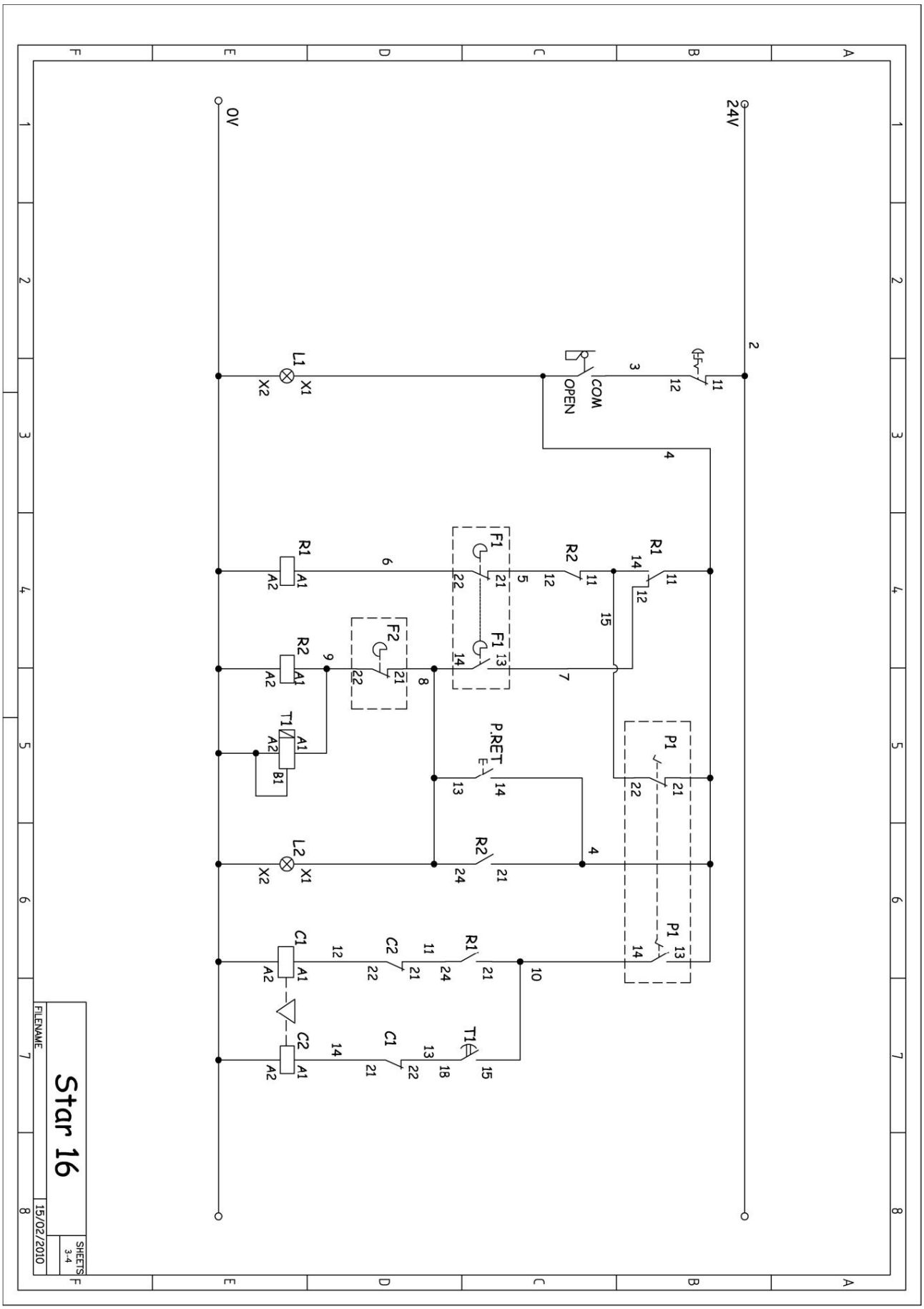

Machine Translated by Google

13. GARANTI

SIMA, SA producent af entreprenørmaskiner, har et netværk af tekniske tjenester Red SERVÍ-SIMA. Reparationer udført under garanti af vores SERVÍ-SIMA netværk er underlagt betingelser for at garantere deres service og kvalitet.

CHASM. SA garanterer alle sine produkter mod enhver fabrikationsfejl, idet de er dækket af betingelserne specificeret i det vedhæftede dokument GARANTIBETINGELSER.

Garantibetingelserne ophører i tilfælde af manglende overholdelse af de fastsatte betalingsbetingelser.

SIMA SA forbeholder sig retten til at ændre sine produkter uden forudgående varsel.

14. RESERVEDELE.

De reservedele, der er tilgængelige til bukke- og kombinerede maskiner, fremstillet af SIMA, SA er identificeret i reservedelstegninger af maskinen, der er vedhæftet denne manual. For at anmode om nogen af dem skal du kontakte SIMA SA's eftersalgsafdeling og tydeligt angive det nummer, som det er mærket med, samt model, fabrikationsnummer og fremstillingsår, der er angivet på typeskiltet på den maskine, som det er tiltænkt.

15. BESKYTTELSE AF MILJØET.

Råvarer bør genvindes i stedet for at kassere resterne. Enheder, tilbehør, væsker og emballage skal sendes til steder, der er angivet til deres økologiske genbrug. Plastkomponenter er mærket for deres valgte genbrug.

WEEE Affald af elektrisk og elektronisk udstyr skal deponeres på steder, der er angivet til selektiv indsamling.

16. UDTALELSE OM STØJ

Lydtryksniveauet på arbejdspladsen er mindre end 70 dB(A)

17. ERKLÆRING OM MEKANISKE VIBRATIONER

Maskinen har ikke kilder til mekaniske vibrationer, der indebærer risici for arbejdstagernes sundhed og sikkerhed.

Machine Translated by Google

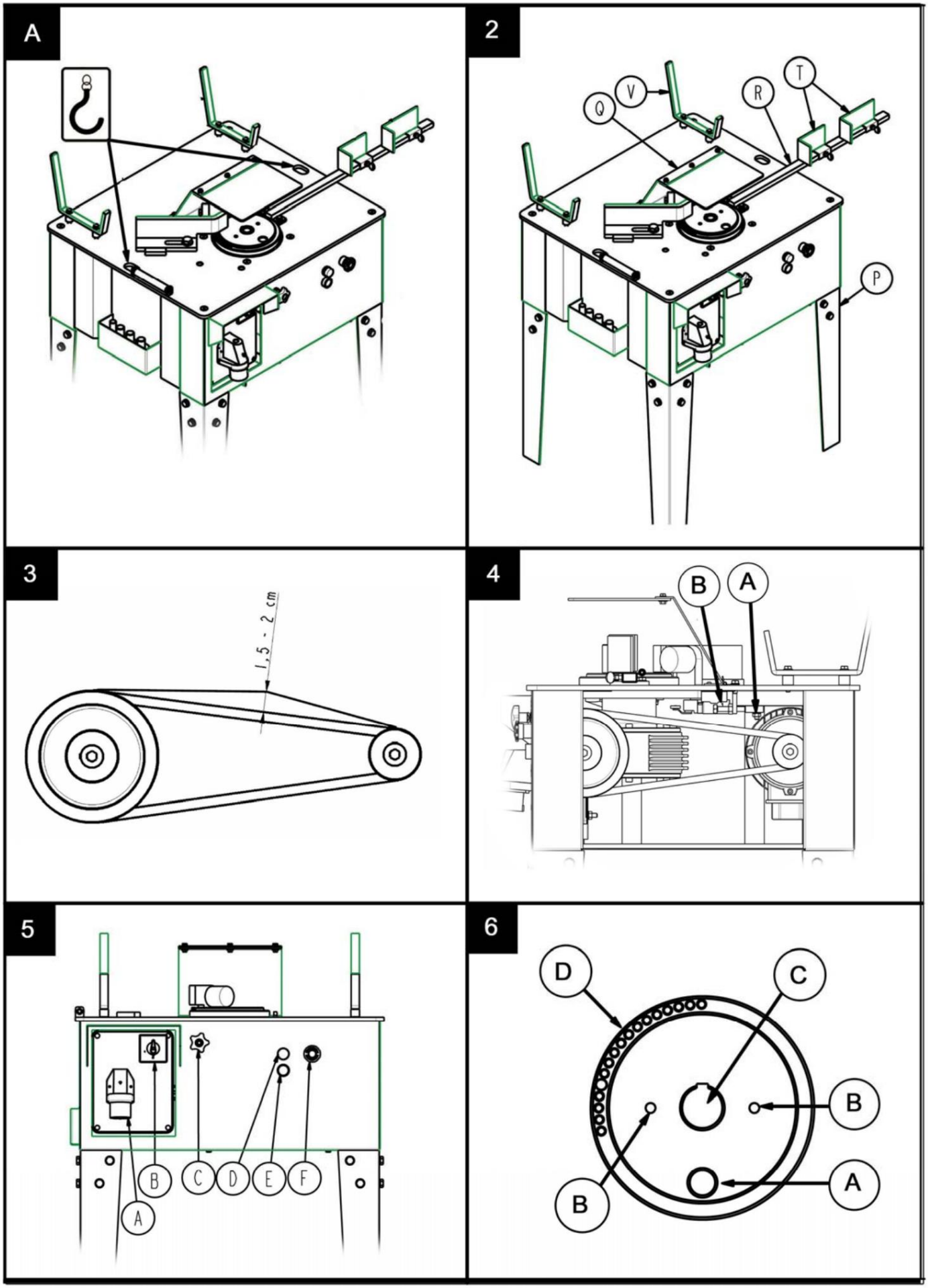

Machine Translated by Google

7

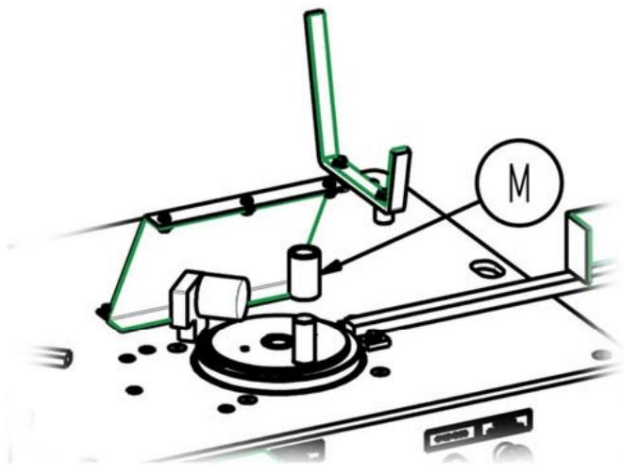

8

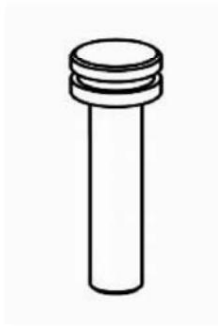

9

10

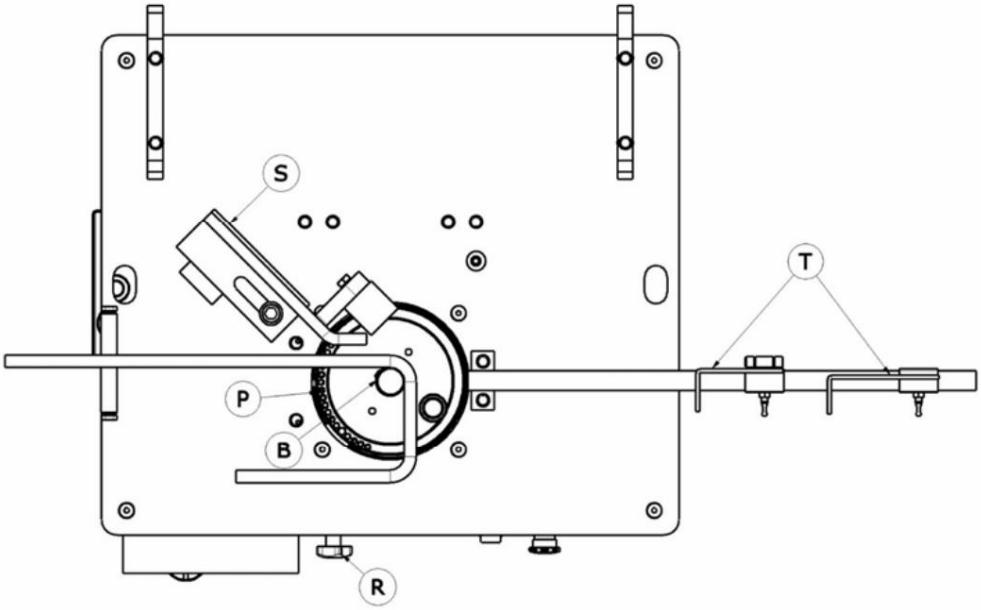

11

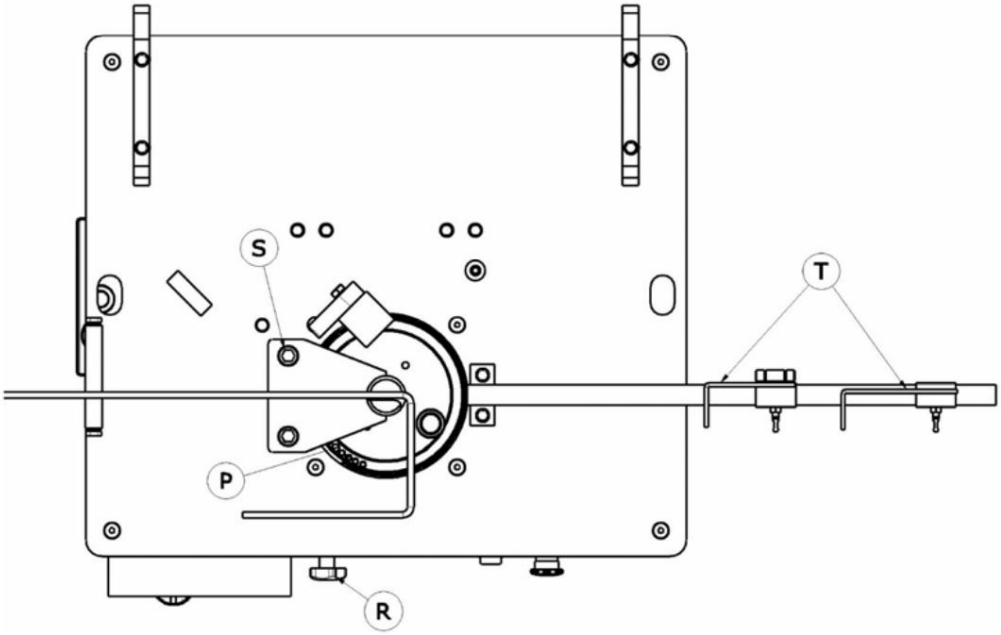

Machine Translated by Google

SPANSK

GARANTIBEVIS

EFTERSALGSSERVICE

PRØVE TIL SLUTBRUGER

MASKIN DATA

REGISTRERINGSMÆRKET

KØBERDETALJER

NAVN

ADRESSE

ZIP/BEFOLKNING

COUNTRY PROVINS

Telefon: Fax:

e-mail

KØBSDATO

Underskrift og segl af sælgervirksomheden

Kundens underskrift

GARANTIBETINGELSER

1.) SIMA, SA garanterer sine produkter mod enhver fabrikationsfejl, og tager sig af denne grund for reparationen af beskadiget udstyr i en periode på ET ÅR, regnet fra KØBSDatoen, hvilket OBLIGATORISK skal afspejles i garantibeviset .

2.) Garantien dækker udelukkende arbejde og reparation af defekte dele af produktet, hvis model og fabrikationsserienummer er angivet i garantibeviset.

3.) Udgifter hidrørende fra rejser, diæter, ophold, samt transportudgifter til SIMA's adresse er helt udelukket. SA, som vil være på vegne af klienten.

4.) Fejl forårsaget af fejlbehandling, slag, fald, ulykker, forkert brug, overspænding, ukorrekt installation eller andre årsager, der ikke kan tilskrives produktet.

5.) De reparationer, der er omfattet af GARANTIEN, må kun udføres af virksomheden SIMA, SA selv eller enheder, der er autoriseret af dette, dvs. endelig kompetence hos SIMA SA's tekniske afdeling accept af reparationen i garanti.

6.) Denne garanti annulleres til alle formål i følgende tilfælde:

a) På grund af ændring og/eller manipulation af garantibeviset.

b) Når de dele, der udgør produktet ved kendsgerninger eller klare beviser, er blevet repareret, modificeret eller udskiftet, helt eller delvist, af et værksted, en enhed eller person IKKE autoriseret af den tekniske afdeling i SIMA, SA

c) Når dele eller enheder, der ikke er godkendt af SIMA, SA er installeret i produktet

7.) SIMA SA påtager sig ikke ansvar for skader, der opstår som følge af eller er forbundet med fejl i produktet. Disse omfatter, men er ikke begrænset til gener, transportudgifter, telefonopkald og tab af personlig eller erhvervsmæssig ejendom samt tab af løn eller indkomst.

8.) I elektriske motorer eller eksplosionsmotorer skal de i tilfælde af nedbrud i garantiperioden sendes til adressen på SIMA SA eller til servicen en tekniker, der er autoriseret af motorproducenten, til at bestemme garantien.

9.) Garantibeviset skal være i SIMA SA's besiddelse inden for en periode, der ikke overstiger 30 kalenderdage fra datoen for salget af produkt, for at være begunstiget af garantien. For at gøre krav på garantien skal du fremvise en købsfaktura stemplet af sælgeren med produktets serienummer.

ANDALUSIAN MACHINERY INDUSTRIAL SOCIETY, SA
POL. IND. JUNCARIL, C/ALBUÑOL, PARC. 250
18220 ALBOLOTE (GRANADA)
Telefon: 34 - 958-49 04 10 – Fax: 34 - 958-46 66 45
FREMSTILLING AF BYGGEMASKINERI
SPANIEN

Machine Translated by Google

SPANSK

GARANTIBEVIS

EFTERSALGSERVICE

KOPI FOR AT RETURNERE TIL PRODUCENTEN

MASKIN DATA

REGISTRERINGSMÆRKET

KØBERDETALJER

NAVN

ADRESSE

ZIP/BEFOLKNING

COUNTRY PROVINS

Telefon: Fax:

e-mail

KØBSDATO

Underskrift og segl af sælgervirksomheden

Kundens underskrift

GARANTIBETINGELSER

1.) SIMA, SA garanterer sine produkter mod enhver fabrikationsfejl, og tager sig af denne grund for reparationen af beskadiget udstyr i en periode på ET ÅR, regnet fra KØBSDatoen, hvilket OBLIGATORISK skal afspejles i garantibeviset .

2.) Garantien dækker udelukkende arbejde og reparation af defekte dele af produktet, hvis model og fabrikationsserienummer er angivet i garantibeviset.

3.) Udgifter hidrørende fra rejser, diæter, ophold, samt transportudgifter til SIMA's adresse er helt udelukket. SA, som vil være på vegne af klienten.

4.) Fejl forårsaget af fejlbehandling, slag, fald, ulykker, forkert brug, overspænding, ukorrekt installation eller andre årsager, der ikke kan tilskrives produktet.

5.) De reparationer, der er omfattet af GARANTIEN, må kun udføres af virksomheden SIMA, SA selv eller enheder, der er autoriseret af dette, dvs. endelig kompetence hos SIMA SA's tekniske afdeling accept af reparationen i garanti.

6.) Denne garanti annulleres til alle formål i følgende tilfælde:

a) På grund af ændring og/eller manipulation af garantibeviset.

b) Når de dele, der udgør produktet ved kendsgerninger eller klare beviser, er blevet repareret, modificeret eller udskiftet, helt eller delvist, af et værksted, en enhed eller person IKKE autoriseret af den tekniske afdeling i SIMA, SA

c) Når dele eller enheder, der ikke er godkendt af SIMA, SA er installeret i produktet

7.) SIMA SA påtager sig ikke ansvar for skader, der opstår som følge af eller er forbundet med fejl i produktet. Disse omfatter, men er ikke begrænset til gener, transportudgifter, telefonopkald og tab af personlig eller erhvervsmæssig ejendom samt tab af løn eller indkomst.

8.) I elektriske motorer eller eksplosionsmotorer skal de i tilfælde af nedbrud i garantiperioden sendes til adressen på SIMA SA eller til servicen en tekniker, der er autoriseret af motorproducenten, til at bestemme garantien.

9.) Garantibeviset skal være i SIMA SA's besiddelse inden for en periode, der ikke overstiger 30 kalenderdage fra datoen for salget af produkt, for at være begunstiget af garantien. For at gøre krav på garantien skal du fremvise en købsfaktura stemplet af sælgeren med produktets serienummer.

ANDALUSIAN MACHINERY INDUSTRIAL SOCIETY, SA
POL. IND. JUNCARIL, C/ALBUÑOL, PARC. 250
18220 ALBOLOTE (GRANADA)
Telefon: 34 - 958-49 04 10 – Fax: 34 - 958-46 66 45
FREMSTILLING AF BYGGEMASKINERI
SPANIEN

Machine Translated by Google

Machine Translated by Google

INDEKS

"EF"-ERKLÆRING OM OVERENSSTEMMELSE 3

1. GENERELLE OPLYSNINGER..... 5

2. GENEREL BESKRIVELSE AF MASKINEN..... 5
2.1 TRANSPORT 5
2.2 PIKTOGRAMMER 6

3. MONTERINGSVEJLEDNING 6 3.1
LEVERINGSBETINGELSER 6
3.2 SAMLING AF TILBEHØR ....

4. VEDLIGEHOLDELSE, INSPEKTION OG KONTROL..... 6 4.1 ÆNDRING
BÆLTERNE 7

5. KONTROLPANEL .... 7 5.1 BUKEPLADENS
DELE... . ...7 5.2 VALG
AF INVERSION PIVOT OG VINKEL..... 7

6. OPSTART OG BRUG AF MASKINEN .... 8 6.1 BØJNING MED
FIRKANTET..... . ...8 6.2
BØJNING MED STØJBØJLERENHEDEN..... 8

7. LØSNINGER PÅ DE MEST FREKVENTE ABNORMALIER 9

8. TEKNISKE EGENSKABER..... 9

9.BØJNINGSKAPACITET..... 9

10. ELEKTRISK TILSLUTNING 10

11. SIKKERHEDSANBEFALINGER 10

12. ELEKTRISKE ORDNINGER..... 12

13. GARANTI .... femten

14. RESERVEDELE..... .. .. femten

15. MILJØBESKYTTELSE .... femten

16. AKUSTISK STØJDEKLARATION..... .... femten

17. MEKANISK VIBRATIONSDEKLARATION..... .. femten

GARANTIBERTIFIKAT 18

Machine Translated by Google

1. GENEREL INFORMATION.

ADVARSEL: Læs og forstå denne vejledning fuldstændigt, før du bruger maskinen.

SIMA SA takker dig, fordi du har købt dens elektriske bøjlebøjler STAR-16.

Denne manual giver dig de nødvendige instruktioner til at starte, bruge, vedligeholde og i dit tilfælde reparere den nuværende maskine. Alle aspekter med hensyn til brugernes sikkerhed og sundhed er oplyst.
Overholdelse af alle instruktioner og anbefalinger garanterer sikkerhed og lav vedligeholdelse.

Som sådan er det obligatorisk at læse denne manual omhyggeligt for enhver person, der er ansvarlig for brug, vedligeholdelse eller reparere denne maskine.

Det anbefales altid at have denne manual på et let tilgængeligt sted, hvor maskinen bruges.

.

2. GENEREL BESKRIVELSE AF MASKINEN

Stigbøjlerne Model STAR-16 er designet og fremstillet til at bøje flade eller korrugerede stålstænger. Bukkeoperationen udføres i kulde ved hjælp af mandriller for at sikre, at bukningens indvendige diameter er i overensstemmelse med de europæiske normer.

- Reduktionen er hovedelementet i maskinen. Den er ansvarlig for at overføre den nødvendige energi at udføre bøjning af stålstængerne.
- Maskinen betjenes af en elektrisk motor, der passerer bevægelsen, ved en transmission til bukkemekanismen, hvori de forskellige mandriller er monteret.
- Bukkevinklen kan nås ved at indsætte drejetappen i bukkepladen. For at justere nøjagtigt vinklen, forskyd enden selvfølgelig med millimeter.
- Betjeningspanelet er udstyret med polyester, elektriske drejeknapper kan let identificeres med piktogrammer.
- Maskinen er udstyret med en pedal til at bekræfte og udføre manøvren og dermed undgå øvre dele til at blive fanget, mens maskinen kører.
- Arbejdsområdet er beskyttet af en sikkerhedsafskærmning for at begrænse mulige ulykker. Denne afskærmning er gennemsigtig, så du kan observere materialet, der bøjes, og undgår at komme til de øverste dele af bøjningsområdet.
- Maskinens hovedfunktion er at bøje polygonale bøjler.
- Maskinen har aftagelige ben for at lette transporten.
- El-tavlen overholder EC-normerne.
- Maskinen er malet i en ovn med en meget modstandsdygtig, anti-korrosions epoxy polyester maling.
- Det elektriske udstyr med de europæiske sikkerhedsnormer.

Enhver anden brug af denne maskine anses for at være upassende og kan være farlig. Dette er således strengt forbudt.

2.1 TRANSPORT

Maskinen er pakket på en palle, der gør den let at transportere med lastbiler eller manuelle palletransportere. Dens vægt og andre dimensioner (se tabellen over tekniske karakteristika i denne manual) gør det muligt at transportere maskinen i lette køretøjer.

Når det er nødvendigt at transportere maskinen over lange afstande med køretøjer, kraner eller andre hævemidler, sidstnævnte burde være sikkert.

Machine Translated by Google

Ved at løfte maskinen med kraner eller hejseværk skal der anvendes normaliserede sejl. Disse vælges ud fra den nødvendige arbejdsbelastningsgrænse, brugsmåden og belastningens art. Valget er korrekt, hvis særlige brugsregler overholdes. **Fig A**

ADVARSEL: For at undgå enhver mulig fare skal du holde dig væk fra forhøjede laster og være forsigtig med deres mulige forskydning under transport, uanset om det er under løft eller fortøjning. Derfor er det vigtigt at vælge de rigtige sejl og være særlig opmærksom ved følsomme operationer (hævning, kobling, fortøjning eller losning).

VIGTIGT: Under transport af maskinen må sidstnævnte aldrig vendes eller sættes på begge sider. Maskinen må kun hvile på sine fire fødder.

2.2 PIKTOGRAMMER

Piktogrammer inkluderet i maskinen inkluderer følgende:

LÆS INSTRUKTIONER

BRUGERVEJLEDNING

BÆR HJEMME OG ØJNE OG LYD BESKYTTELSE

BRUG SIKKERHEDSHANDSKER

BÆR SIKKERHEDSSTØVLER

3. MONTERINGSVEJLEDNING

3.1 LEVERINGSBETINGELSER

Når du åbner pakken, finder du de afmonterede maskinben, en brugervejledning med tilsvarende garanti ad en taske med følgende elementer:

• Fire ben •
En bøjningspladesikring • Linealstøtte
• Lineal og to dæksler

• Målepindsstøtte • En Ø18-
bolt, Ø24-bolt, Ø26-bolt og en Ø48-bolt • For at skubbe stængerne
er der en Ø25-bolt og en Ø36-dorn • En bøjleanordning • En bøjelig firkant

3.2 SAMLING AF TILBEHØRET

Af transportmæssige årsager leveres maskinen delvist monteret. Det er meningen, at operatøren skal montere linealen **R, fig. 2,** dækslerne **T, fig.** 2, benene **P, fig. 2,** oliepindestøtterne **V, fig. 2** og bøjningspladesikringen **Q, fig. 2.**

4. VEDLIGEHOLDELSE, INSPEKTION OG KONTROL

ADVARSEL: Før der udføres nogen form for vedligeholdelse eller rengøring, skal strømforsyningskablet skal afbrydes.

• Rengør ikke kredsløbene og andre elektriske elementer med vand under højt tryk.

Machine Translated by Google

- Smør ugentlig med calciumfedt hullerne, hvor boltene er anbragt, og bunden af bolt for at undgå korrosion.
- Gennemgå spændingen af motorremmene hver 6. måned. Den korrekte stramning af bæltet er det, der tillader et skaft på 1,5 til 2 cm. **Fig.3.**
- Reduktionsgruppen behøver ikke at være fedttørstig, da den allerede har fedt inde hele livet.
- Kabler, der forårsager brud eller snit, bør omgående udskiftes.
- I tilfælde af uregelmæssigheder i maskinens funktion, tag stikket ud og lad en tekniker gennemgå det.
- Ved slutningen af hver dag skal du tage stikket ud af maskinen og dække den til med en vandtæt klud.

4.1 UDSKIFTNING AF BÆLLERNE

Maskinerne forlader fabrikken med båndene perfekt strammet. Det er muligt, at installationen af maskinen og ved at bruge den i lang tid, løsner remmene. For at stramme bæltet eller udskifte det, skal du overveje følgende trin.

1. Sørg for, at maskinen er taget ud af strømforsyningen.
2. Fjern bag- og fordørene på maskinens ramme .
3. Løsn de fire skruer **(A, Fig.4)** med en nøgle lige nok til, at motoren kan forskydes.
4. Afhængigt af hvad vi ønsker at gøre, stramme eller skifte remmen, skal vi forholde os til spændeskruerne. **(B, fig. 4).** Når du spænder, skal du sørge for, at alle remme har samme spænding.
5. Når remmene er blevet spændt, kan du spænde skruerne tilbage.
6. Sæt den nederste rammesikring tilbage.

VIGTIGT: Transmissionsremme skal kontrolleres og om nødvendigt strammes efter en vis periode arbejde, da disse bælter kan miste deres stramhed på grund af temperatur og lange arbejdstimer.

5. KONTROLPANEL

A, Fig.5 Afbryderstik: elektrisk spændingsindgang til maskinen.

B, Fig.5 Bøjningspladeretningsvælger: Den vælger retningen for bøjningspladens rotation.

C, Fig.5 Vinkeljusteringshjul: Det bruges til at regulere nøjagtigheden af den vinkel, som vi ikke kan få med pladetappen ot. Dens funktion er også at fremføre eller trække stangdornstøtten tilbage.

D, Fig.5 Grøn pilot: Den tændte pilot angiver, at maskinen har fået spænding og har valgt en rotationsfølelse.

E, Fig.5 Orange knap: vi bruger denne knap, når vi slipper pedalen, trykker på nødknappen, eller når der opstår en fejl i betjeningen af maskinen, og vi ønsker, at bøjningspladen skal gå tilbage til sit punkt.

F, Fig.5 Nødstop: Den bruges til at standse maskinen i nødstilfælde.

Pedal. Det bruges til at bekræfte rotationen af bøjningspladen. **Fig.9**

5.1 DELE AF BUKEPLADEN

Bukkepladen har et hul **A, Fig.6 ,** hvor trykbolten skal indsættes, to snoede huller **B, Fig. 6** bruges til at trække pladen ud, et hul **C, Fig.6** hvor for den centrale bolt og et hulsektor **D, Fig.6** for inversionsdrejetappen.

5.2 INVERSION PIVOT OG VINKELVALG

Inversionsdrejetappen **(fig. 8)** bruges til at vælge pladens rotationsvinkel.

Machine Translated by Google

6. OPSTART OG BRUG AF MASKINEN

ADVARSEL: Alle sikkerhedsanbefalinger nævnt i denne manual samt anden standardsikkerhed regler som for så vidt angår arbejdsfarerne skal følges.

HJULARBEJDE: Modellen STAR-16 behøver ikke noget hjularbejde. De er specielt designet til maksimal ydeevne fra første gang, de tages i brug.

BEMÆRK: ved bøjning skal stangens tryk t udføres af en dorn M, fig. 7 overlejret i trykkraften Bolt.

NORMAL BRUG AF MASKINEN:

Bøjlebøjemaskinen er designet til at bukke flade og armerede stålstænger. Enhver anden brug, der ikke er udtrykkeligt angivet, betragtes som unormal. Ethvert værktøj eller tilbehør, der tilføjes eller ændres uden skriftlig tilladelse fra producenten, anses for at være uopsætteligt og farligt. Hvis nogen skade eller personskade er forårsaget som følge af eller ved misbrug af maskinen, påtager SIMA SA ethvert ansvar som producent. Maskinen skal installeres på en plan, fast og vandret overflade, og jorden må ikke være blød. DENNE MASKINE **SKAL IKKE BRUGE UNDER REGN. ARBEJDE ALTID I GODT OPLYSTE OMRÅDER.**

6.1 BØJNING MED FIRKANTET

bolte Ø18, Ø24, Ø36, Ø48. Disse kan kun bruges som et tilhørende bøjestænger fra Ø6 til Ø16 mm. Ø25 bolten er udstyret med en sæt hukkefri bøsninger og er designet og begrænset til at blive brugt som trykbolt og skal. For at begynde at bøje, vil vi fortsætte som følger **Fig.10.**

1. Tilslut maskinen til strømmen og sørg for, at pladen drejer med uret.
2. Monter støttefirkanten **(S)** og juster adskillelsesafstanden fra den centrale bolt **(B)** afhængigt af diameteren på stangen, der skal bøjes.
3. Juster afstanden på toppene **(T)** afhængigt af dimensionerne på stigbøjlen, vi ønsker at lave.
4. Indsæt inverteringstappen **(P)** i et af pladens udvendige huller afhængigt af vinklen vi ønsker at bøje. **Det anbefales at lave nogle test, før du starter det rigtige arbejde for at få en bedre kommando over maskinen.**
5. Placer stangen på pladen og tryk på pedalen. Når pladen er nået til slutningen, vil den automatisk vende tilbage til sin oprindelige position uden at skulle slippe pedalen. Hvis vi af en eller anden grund slipper pedalen, stopper pladen, og vi bliver nødt til at trykke på den orange knap for at fortsætte med at bøje.
6. Hvis vi ikke får den angel, vi ønsker at have, bliver vi nødt til at justere vinkelreguleringshjulet **(R).** som sådan, vi kan få den nøjagtige vinkel.

6.2 BØJNING MED STØJBØJLERENHEDEN

Stigbøjlen er designet til at bøje stænger op til 8 mm. Den har en Ø25 bolt, der skal monteres med sin skal og begrænset til at fungere som en trykbolt og skal. For at begynde at bøje, fortsætter vi i den følgende form **Fig.11.**

1. Tilslut maskinen, og sørg for, at bukkepladen drejer med uret.
2. Monter bøjleanordningen **(S).**
3. Juster topafstandene **(T),** afhængigt af dimensionerne på stigbøjlen, vi ønsker at lave.
4. Indsæt inverteringstappen **(P)** i et af pladens udvendige huller, afhængigt af den vinkel, vi ønsker at bøje. **Det anbefales at lave en test før man begynder at bøje for at få bedre kontrol over maskinen.**
5. Placer stangen og tryk på pedalen. Når pladen er nået til sin ende selvfølgelig, vil den gå tilbage til sit udgangspunkt uden at skulle trykke på pedalen. Hvis vi af en eller anden grund slipper pedalen, stopper pladen, og vi bliver nødt til at trykke på den orange knap for at fortsætte med at bøje.
6. Hvis vi ikke får den angel, vi ønsker at have, bliver vi nødt til at justere vinkelreguleringshjulet **(R).** Som sådan kan vi få den nøjagtige vinkel.

Machine Translated by Google

7. LØSNINGER PÅ DE HYPPIGSTE ABNORMALIER

ANOMALI	MULIG ÅRSAG	LØSNING
Utilstrækkelig skære-/bøjningskraft	Løse eller beskadigede bælter	Spænd selen eller skift
	Strømfald i motor	Lad den tekniske service kontrollere motor
Bøjepladen drejer, men stopper først efter berøring af kursenden.	Defekt ende selvfølgelig	Kontroller stoppekursets afslutning og bekræft dens kontinuitet. (1 åben, 0 lukket). Erstat den i tilfælde af defekt kontroller, at der er
Fejlspænding maskinen, kontrollampen, der angiver energitilstanden, tænder ikke.	Defekt elektrisk forbindelse. Tjek tavlen på arbejdspladsen	spændinger på arbejdspladsen. Kontroller høj- og lavspændingssikringerne på maskinens kontaktpanel. Kontroller tilslutningen af kablerne.
LED'en er tændt, men det gør maskinen ikke arbejde.	Maskinen er ikke godt forbundet	Maskinen er forbundet med en fase. Tjek højspændingssikringerne på maskinens kontaktpanel og det af arbejdspladsen. Kontroller tilslutningen af kablerne i kontakten board, base og stikket.
230V eller 400V tilslutning. Den er almindelig, men maskinen ville ikke køre.	Ustabil spænding	Tjek emissionsstrømmens udgang. Hvis spændingen er under 230V eller 400V, vil maskinen ikke køre. Det anbefales derefter at bruge en spændingsstabilisator.
Under regression og efter bøjning stopper bøjningspladen ikke ved udgangspunktet.	Slut selvfølgelig	Tjek slutningen af kurset og dens kontinuitet (1 åben 0 lukket).

8. TEKNISKE EGENSKABER

MODEL	MOTOR STRØM	MOTOR STAMME	NETTOVÆGT	DIMENSIONER LxBxH mm	ROTATION/MIN.
stjerne-16	2,2Kw	230v	149 kg.	1136x738x1095	19
stjerne-16	1,5Kw	230v/400v	140 kg.	1136x738x1095	19

9.BØJNINGSKAPACITET

Modstand af stålstænger	Antal stænger Ø6 eller 1/4"	Antal stænger Ø8 eller 5/16"	Antal stænger Ø10 eller 3/8"	Antal stænger Ø12 eller 1/2"	Antal stænger Ø16 eller 5/8"
R-480 N/mm²	7	6	5	3	1
R-650 N/mm²	7	6	5	2	1
foldet med Ø borepatron	18	24	36	36	48

Machine Translated by Google

10. ELEKTRISK TILSLUTNING

Forlængerledningen, der bruges til at føde maskinen, skal have en minimumssektion på 4x2,5 mm2 op til 25 meter lang. For en overlegen afstand kan 4x4 mm2 bruges. I en af dens ender er det nødvendigt at tilslutte en base normaliseret antenne på 16A 3 P+T eller 16A 2P+T kompatibel med maskinkontakten, og i den anden ende en normaliseret antennestift på 16A 3P+T eller 16A 2P+T kompatibel med tavleudgang.

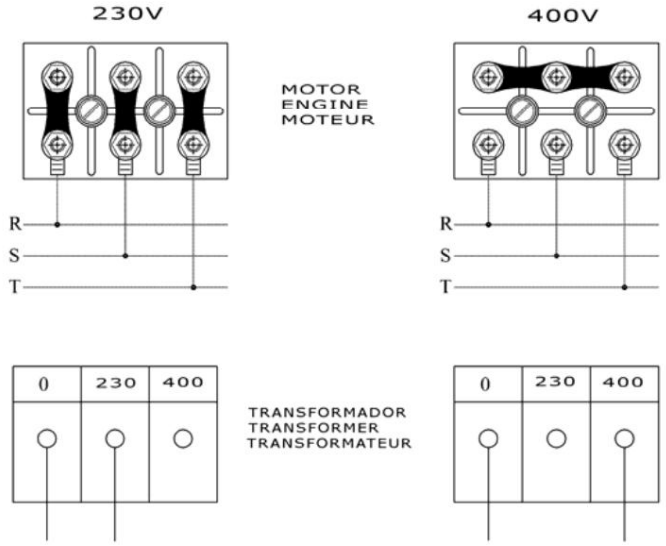

VIGTIGT: Det er hensigtsmæssigt at ændre placeringen af bropladerne i motorterminalerne. Det er også vigtigt at ændre de selvklæbende etiketter, der angiver spændingen, for at afspejle **spændingen** ændring. **Det er meget vigtigt at tage stikket ud af maskinen, før du ændrer**

11. SIKKERHEDSANBEFALINGER

- **Maskiner med elektrisk motor skal altid tilsluttes normaliseret tavle, dvs Udstyret med en magnetotermisk og en differential, der overholder egenskaberne for e-motoren:**

2,2KW/ 3 CV, enkelt 400V, ved 230V, gælder 10A magnetisk og 20 A termisk og på 16A/300mA og 20A/300mA. ep ma 1,5/2 CV, tre

Stigbøjler bukkemaskiner model Star-16 skal bruges af uddannede personer eller personer, der er fortrolige med deres emperation.

Før du starter maskinen, bedes du læse instruktionerne og sikre dig, at sikkerhedsnormerne overholdes. Lær, hvordan du stopper maskinen på en hurtig og sikker måde.

- Placer maskinen på en plan overflade. Tilslut kun maskinen til elektricitet, når du er sikker
- Start maskinen, når du har monteret de sikkerhedsafskærmninger, der følger med maskinen. ly
- Det anbefales at bruge sikkerhedsbriller, sikkerhedsstøvler, handsker mm. Brug altid godkendte materialer.
- Always In individuel beskyttelse Udstyr (IPE i overensstemmelse med den type wo du er rk effektuerende.
- Forbyd tilflyttere adgang til maskinens arbejdssted. ng
- Arbejdstøj må ikke have løse genstande, der kan klamre sig fast i bevægelige dele af maskine.
- Når du skal flytte maskinen, skal du trække strømkablerne ud og blokere de bevægelige dele af maskinen maskine.
- Hold altid beskyttelseselementer og sikkerhedsafskærmninger i deres korrekte positioner.
- Beskadigede elektriske kabler bør omgående udskiftes.

- Tag stikket til maskinen ud af strømmen, og manipuler eller betjen aldrig maskinens mekaniske eller elektriske elementer, mens motoren er tændt.
- Brug aldrig maskinen til andre formål end dem, den er designet til.

Machine Translated by Google

MEGET VIGTIGT: Brug altid jordstik før opstart af maskinen.

• Brug normaliserede kabler

• Sørg for, at fødespændingen er i overensstemmelse med den spænding, der er angivet på den selvklæbende etiket på maskinen. • Sørg for, at forlængerledningerne ikke er i kontakt med punkter med høj temperatur, olie, vand, skarpe kanter.
Undgå også at trampe eller knuse kablerne ved at passere køretøjer, og sæt ikke genstande på maskinen. • Brug ikke højtryksvand til at rense kredsløb eller elektriske elementer.

ADVARSEL: ADVARSEL: Du skal følge alle sikkerhedsanbefalinger nævnt i denne bruger manual og overholde alle normer til forebyggelse af arbejdsrisici på alle steder.

SIMA, SA er ikke ansvarlig for de mulige konsekvenser, men den uhensigtsmæssige brug af bøjlernes bukkemaskine model STAR-16.

Machine Translated by Google

12. EL-ORDNINGER

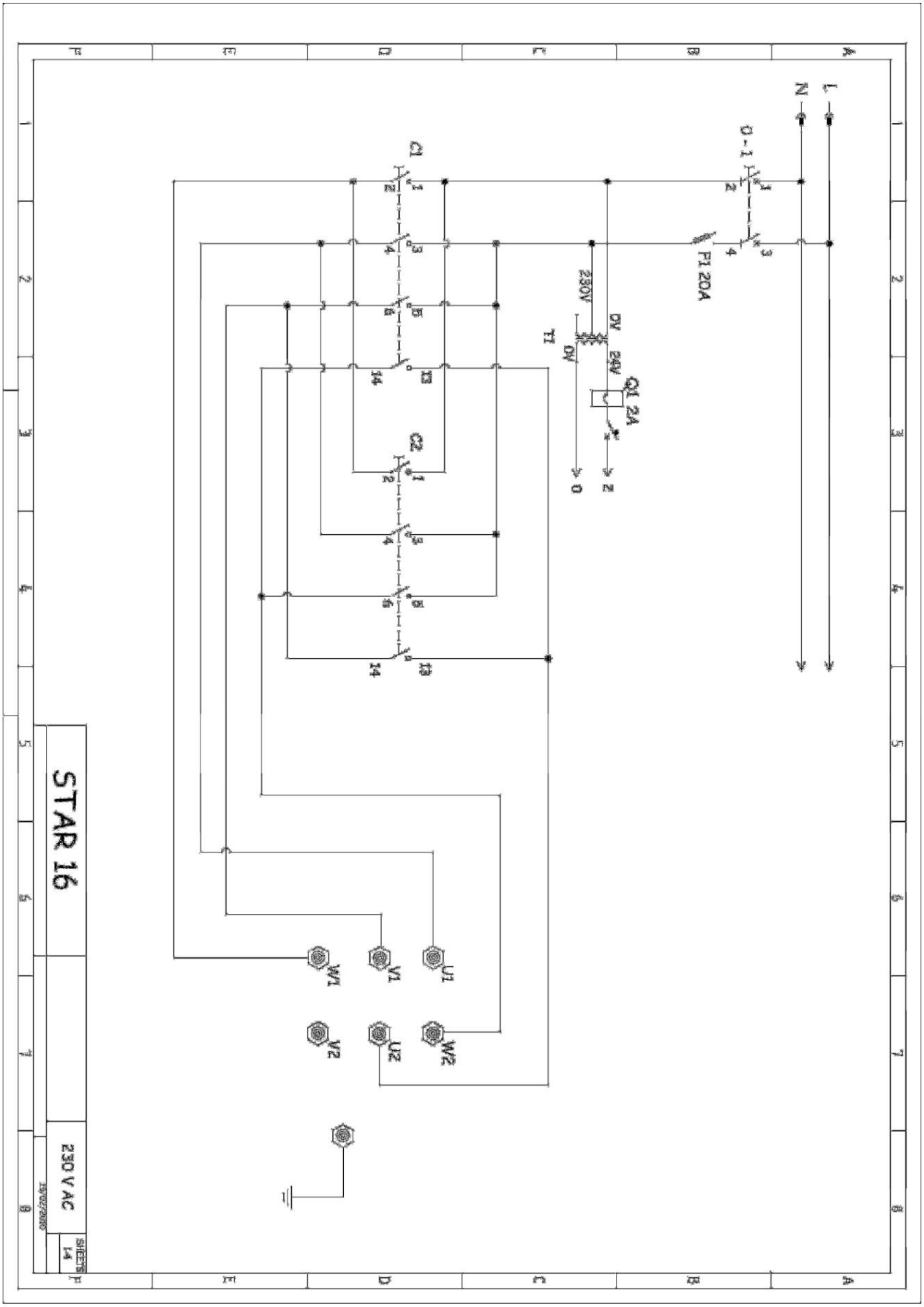

Machine Translated by Google

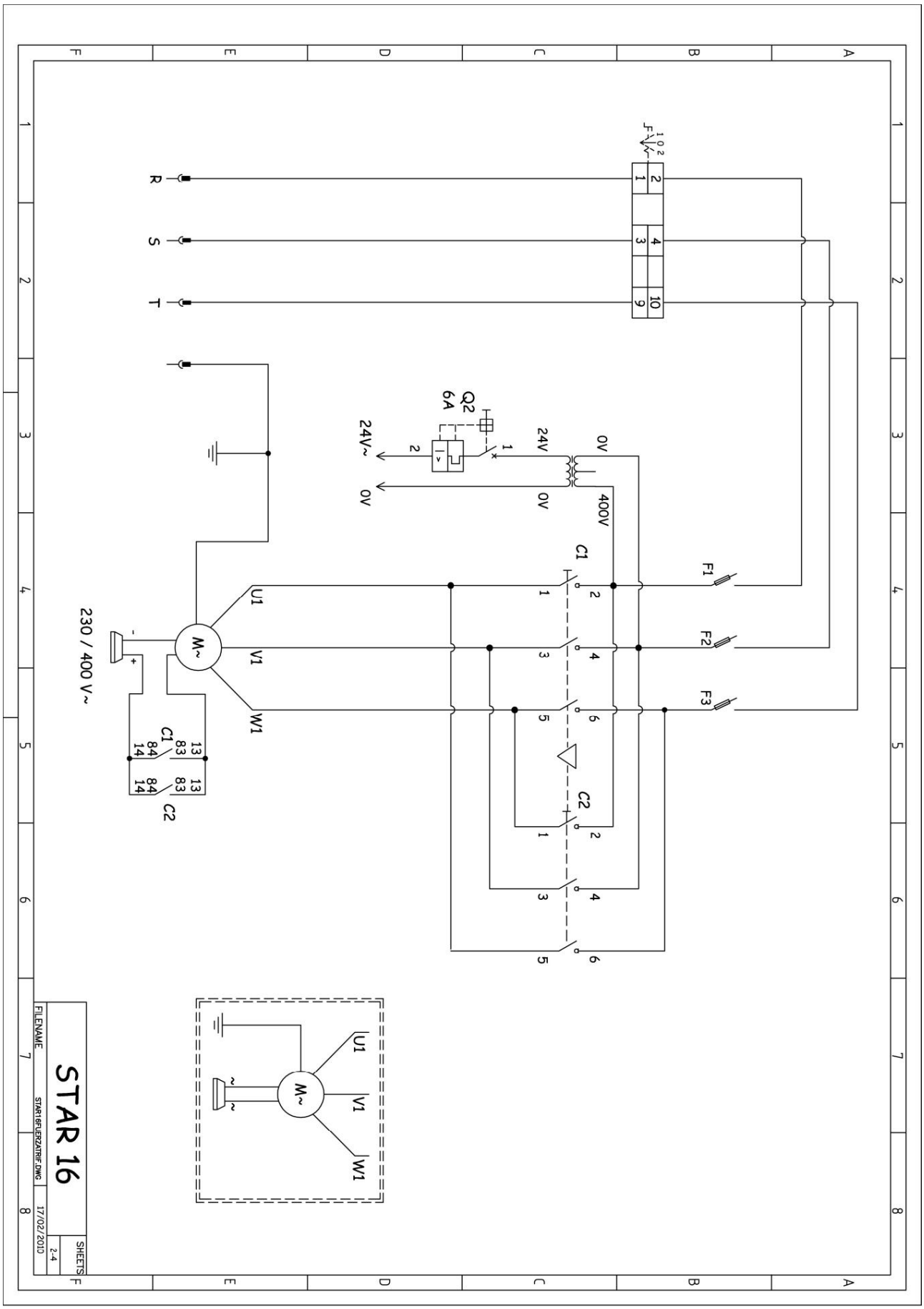

Machine Translated by Google

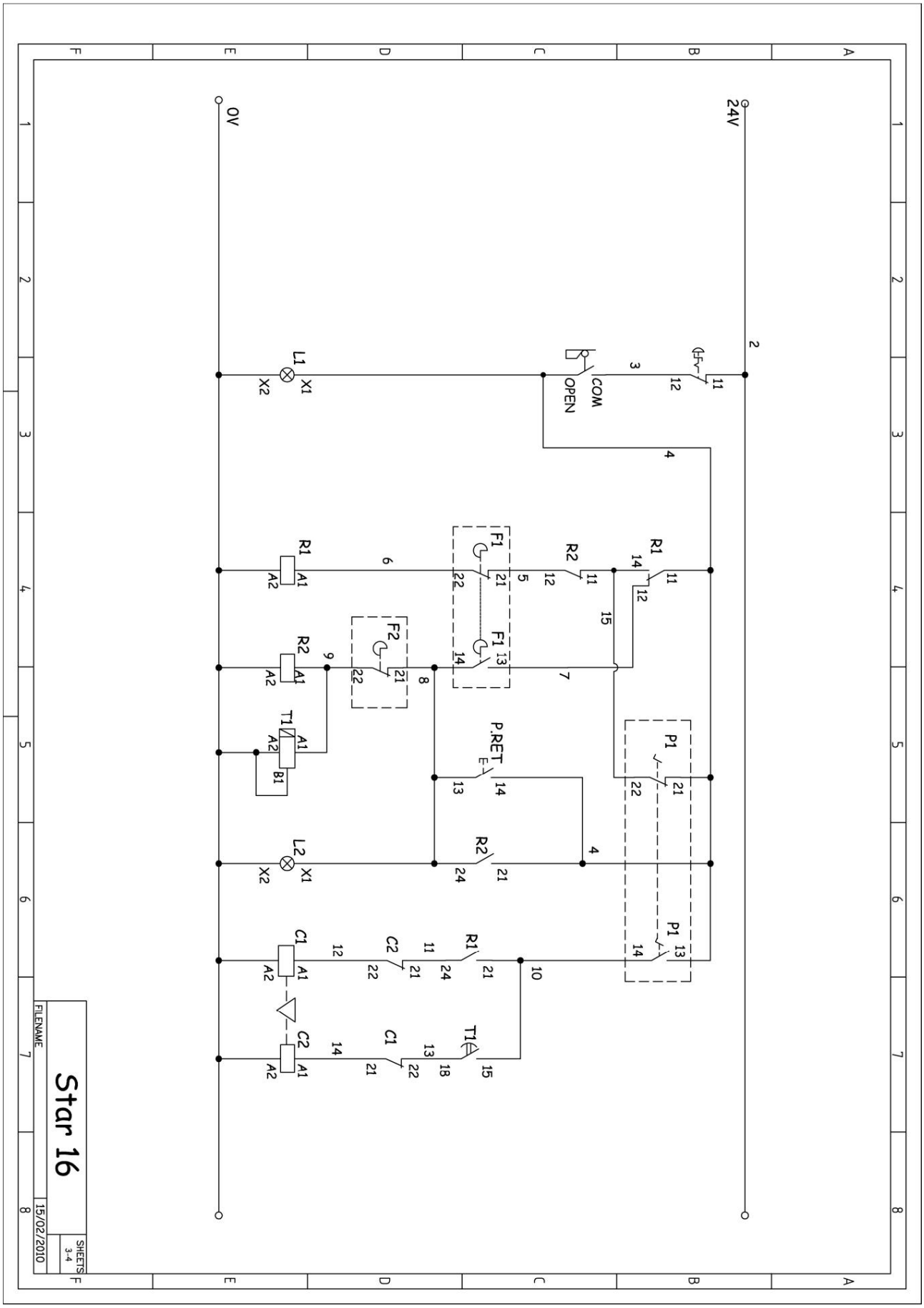

Machine Translated by Google

13. GARANTI

SIMA, SA producenten af lette maskiner til byggeri besidder et net af tekniske tjenester "SERVI CHASM".

Reparationer under garanti udført af SERVÍ-SIMA er underlagt nogle strenge betingelser for at garantere høj kvalitet og service.

SIMA SA garanterer alle sine produkter mod enhver fabrikationsfejl; at tage hensyn til betingelserne angivet i det vedhæftede dokument "GARANTIBETINGELSER". Sidstnævnte ville ophøre i tilfælde af manglende overholdelse af de fastsatte betalingsbetingelser. SIMA SA forbeholder sig ret til at foretage ændringer og ændringer af sine produkter uden forudgående varsel.

14. RESERVEDELE

Reservedelene til bukke- og kombinerede maskiner, fremstillet af SIMA, SA findes i reservedelsplan, vedlagt denne manual.

For at bestille en reservedel, kontakt venligst vores alter-sales-service med tydeligt angivet serienummeret på maskine, model, fabrikationsnummer og fabrikationsår, der fremgår af kendetegnspladen.

15. MILJØBESKYTTELSE

Råvarer skal indsamles i stedet for at smide rester væk. Instrumenter, tilbehør, væsker og pakker skal sendes til bestemte steder til økologisk genbrug. Plastkomponenter er mærket til selektiv genanvendelse.

WEEE-rester fra elektriske og elektroniske instrumenter skal opbevares på bestemte steder til selektiv indsamling.

16. AKUSTISK STØJDEKLARATION

Disse er de akustiske niveauer, der udsendes af MASKINEN, er lavere end 70 dB (A)

17. MEKANISK VIBRATIONSDEKLARATION

Maskinen genererer ingen mekaniske vibrationer, der udgør en sundheds- og arbejdssikkerhedsrisiko.

Machine Translated by Google

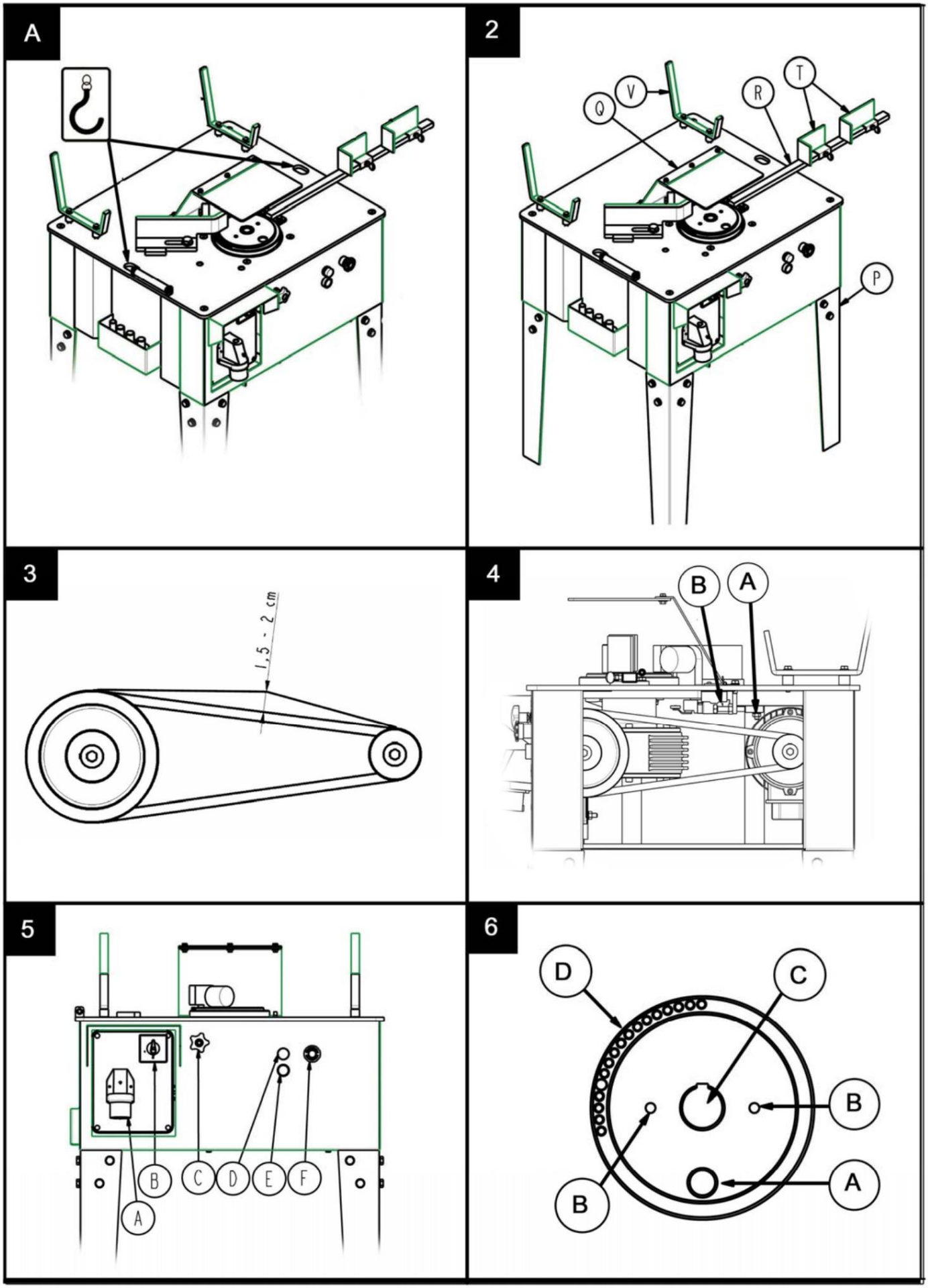

Machine Translated by Google

7

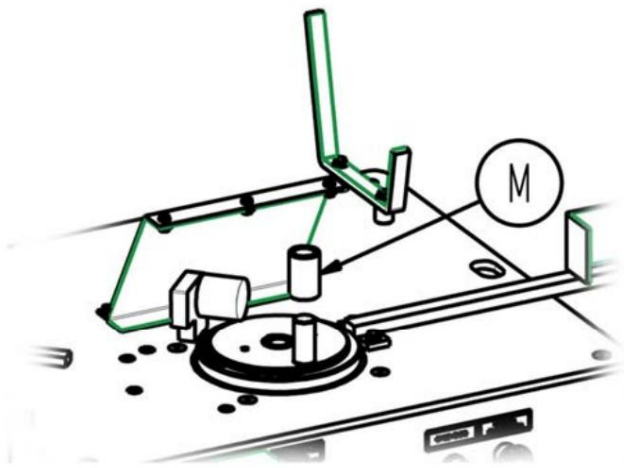

8

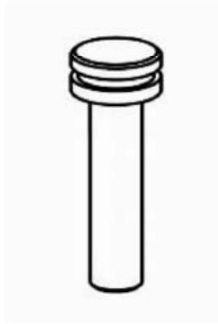

9

10

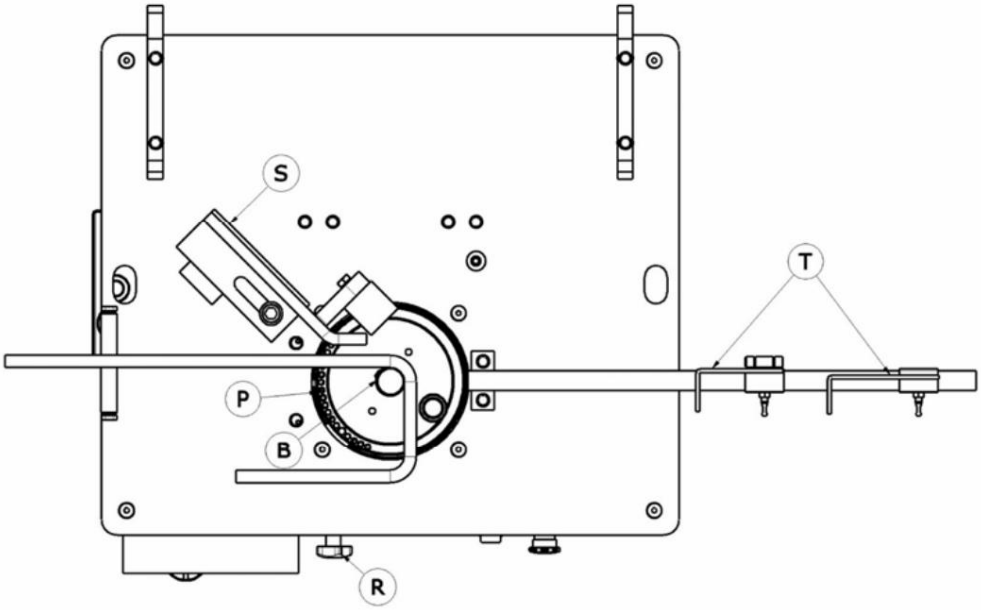

11

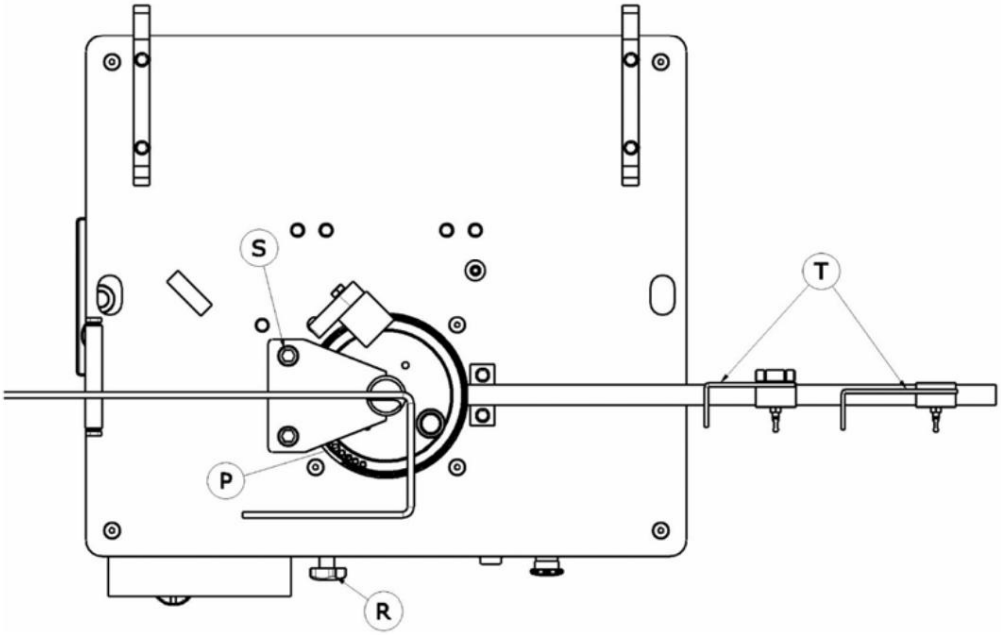

Machine Translated by Google

SPANSK

GARANTIBERTIFIKAT EFTERSALGSSERVICE

SLUTBRUGERFORMULAR

MASKINDETALJER

NUMMERPLADE

KUNDDETALJER

YAM

ADRESSE

POSTNUMMER OG BY

PROVINS/LAND

TELEFON: Fax:

E-mail

KØBSDATO

Sælgende parts underskrift og stempel **klient signatur**

GARANTIBETINGELSER

1.) SIMA, SA garanterer fuldt ud alle sine produkter mod designfejl, og tager ansvar for reparationer eller det defekte udstyr i en periode på ET år fra den oprindelige købsdato. Købsdatoen skal fremgå af den vedlagte garantibevis.

2.) Garantien dækker udelukkende arbejde, reparation og udskiftning af de defekte dele, hvis model og serienummer skal fremgå af garantien certifikat.

3.) Transport-, opholds- og madudgifter før ankomst til SIMA SA, dækkes af kunden.

4.) Garantien dækker ikke skader forårsaget af normalt slid, unødig brug, overbelastning, utilstrækkelig installation eller dårlig konservering af maskine.

5.) Alle reparationer under GARANTI vil udelukkende blive udført af SIMA, SA eller af dets autoriserede forhandlere eller reparationscentre.

6.) Denne garanti vil være ugyldig i følgende tilfælde:

a) Enhver manipulation eller ændring af garanticertifikatet

b) Reparationer, ændringer eller udskiftning af enhver del af maskinen udført af uautoriserede parter af SIMA SA's tekniske afdeling.

c) Den ikke-godkendte installation af enheder af SIMA SA's tekniske afdeling.

7.) SIMA er ikke ansvarlig for skader forårsaget af fejl på produktet. Dette inkluderer, men ikke begrænset til, gener, transportudgifter, telefon opkald og tab af personlige goder eller kommercielle fordele, samt tab af løn eller løn.

8.) Defekte termiske eller elektriske motorer under garanti skal sendes til SIMA SA eller dets autoriserede tekniske service i landet.

9.) For at drage fordel af garantien skal garantibeviset være i SIMA SA's lokaler inden for 30 dage fra købsdatoen. For at gøre krav på garantien, købsfakturaen skal vedlægges stemplet af forhandleren inklusive maskinens serienummer.

ANDALUSIAN MACHINERY INDUSTRIAL SOCIETY, SA
POL. IND. JUNCARIL, C/ALBUÑOL, PARC. 250
18220 ALBOLOTE (GRANADA)
TLF.: 34 - 958-49 04 10 – Fax: 34 - 958-46 66 45
PRODUCENT AF LETTE MASKINER TIL KONSTRUKTION
SPANIEN

Machine Translated by Google

GARANTIBERTIFIKAT EFTERSALGSSERVICE

FORMULAR TIL RETURNERING TIL PRODUCENT

MASKIN DATA

NUMMERPLADE

KØBSDATA ELLER

YAM

ADRESSE

POSTNUMMER OG BY

PROVINS/LAND

TELEFON: Fax:

E-mail:

KØBSDATO

Sælgende parts underskrift og stempel **klient signatur**

GARANTIBETINGELSER

1.) SIMA, SA garanterer fuldt ud alle sine produkter mod designfejl, og tager ansvar for reparationer eller det defekte udstyr i en periode på ET år fra den oprindelige købsdato. Købsdatoen skal fremgå af den vedlagte garantibevis.

2.) Garantien dækker udelukkende arbejde, reparation og udskiftning af de defekte dele, hvis model og serienummer skal fremgå af garantien certifikat.

3.) Transport-, opholds- og madudgifter før ankomst til SIMA SA, dækkes af kunden.

4.) Garantien dækker ikke skader forårsaget af normalt slid, unødig brug, overbelastning, utilstrækkelig installation eller dårlig konservering af maskine.

5.) Alle reparationer under GARANTI vil udelukkende blive udført af SIMA, SA eller af dets autoriserede forhandlere eller reparationscentre.

6.) Denne garanti vil være ugyldig i følgende tilfælde:

a) Enhver manipulation eller ændring af garanticertifikatet

b) Reparationer, ændringer eller udskiftning af enhver del af maskinen udført af uautoriserede parter af SIMA SA's tekniske afdeling.

c) Den ikke-godkendte installation af enheder af SIMA SA's tekniske afdeling.

7.) SIMA er ikke ansvarlig for skader forårsaget af fejl på produktet. Dette inkluderer, men ikke begrænset til, gener, transportudgifter, telefon opkald og tab af personlige goder eller kommercielle fordele, samt tab af løn eller løn.

8.) Defekte termiske eller elektriske motorer under garanti skal sendes til SIMA SA eller dets autoriserede tekniske service i landet.

9.) For at drage fordel af garantien skal garantibeviset være i SIMA SA's lokaler inden for 30 dage fra købsdatoen. For at gøre krav på garantien, købsfakturaen skal vedlægges stemplet af forhandleren inklusive maskinens serienummer.

ANDALUSISK MACHINERY INDUSTRIAL SOCIETY, S. TIL.
POL. IND. JUNCARIL, C/ALBUÑOL, PARC. 25 0
18220 ALBOLOTE (GRANADA TIL)
TLF: 34 - 958-49 04 10 – Fax: 34 - 958-46 66 4 5
PRODUCENT AF LETTE MASKINER TIL KONST RUCTIO –
SPANIEN

Machine Translated by Google

Machine Translated by Google

INDEKS

"CE"-ERKLÆRING OM OVERENSSTEMMELSE 3

1. GENERELLE OPLYSNINGER..... 5

2. GENEREL BESKRIVELSE AF MASKINEN 5

2.1 TRANSPORT. 6

2.2 PIKTOGRAMMER. 6

3. MONTERINGSVEJLEDNING. .... 6 3.1 DISTRIBUTIONSBETINGELSER 6

3.2 MONTERING AF TILBEHØR..... 7

4. UNDERHOLDNING, INSPEKTION OG KONTROL..... 7

4.1 ÆNDRING AF COURROIES 7

5. KOMMANDOER..... ..... 7 5.1 PARTER DU PLATEAU 8

5.2 VALG AF INVERSION PIVOT OG VINKEL..... 8

6. MISE EN MARCHE ET UDNYTTELSE..... ..... 8 6.1 RÉALISATION DU CINTRAGE AVEC L'ÉQUERRE. ....8 6.2 REALISATION DU CINTRAGE AVEC LE DISPOSITIF A ÉTRIERS. 9

7. LØSNING AUX ABNORMALIES LES PLUS COURANTES..... 9

8. TEKNISKE EGENSKABER..... .... 10 9. CINTRAGE KAPACITETER. .... 10 10. ELEKTRISK AFDELING..... .... 10 11. SIKKERHEDSANBEFALINGER.. .... 10 12. ELEKTRISKE ORDNINGER..... 12

13. GARANTI..... .... femten

14. UDSKIFTNINGSSTIKKER..... . ..... femten

15. BESKYTTELSE AF MILJØET. .... femten

16. LYDFORENINGEN .... femten

17. VIBRATIONER .... femten

GARANTIBERTIFIKAT..... 18

Machine Translated by Google

1. GENEREL INFORMATION.

BEMÆRK: Læs og forstå disse instruktioner fuldt ud, før du begynder at håndtere maskinen

SIMA SA fortjener den tillid, der tildeles vores fremstillinger, når køber tilslutter sig CINTREUSE A ETRIERS ÉLECTRIQUE.

Ce manuel vous foreslår les instrucciones nécessaires pour sa mise en marche, udnyttelse, vedligeholdelse et, si necessaire, réparation. På signale aussi les aspekter qui peuvent affecter la sécurité et la santé des utilisateurs durante la réalisation de n'importe quel de ces processus. Hvis du følger de citerede instruktioner og fungerer som angivet, vil du få en service sûr et une simpel vedligeholdelse.

C'est pourquoi, læsningen af ce manuel est obligatoire pour toute personne qui va être responsable de l'usage, de l'entretien ou de la réparation de la machine citée.

Il est recommandé de toujours tenir ce manuel à porté de mains dans le lieu d'utilisation de la machine.

2. GENEREL BESKRIVELSE AF MASKINEN

Les machines cintreuses à étriers modèle Star-16, er conçues et fabriquees pour cintrer des barres d'acier lisses et torsadées de construction. Le cintrage se réalise à froid grâce à des mandrins qui guarantissent des diamètres de cintrage compliant aux normes européennes.

- Maskinens hovedelement består af en reduktionsgear, der er ladet med energitransmission necessaire pour réaliser le cintrage des barres d'acier.
- Maskinen aktiveres af den elektriske motor, der overfører bevægelsen, takket være transmissionen, au cintrage mekanisme eller de forskellige mandriner er monteret til cintrage des barres d'acier.
- L'angle de cintrage approximatif s'obtient en plaçant le pivot dans le plateau cintreur. Hæld ajuster l'angle aux mesures désirées, déplacer le manche millimètre par millimètre.
- Le tableau de commandes er udstyret med pulseurs et de boutons électriques d'un maniement facile, Aisément lokaliserede og identifikatorer med de piktogrammer.
- Maskinen er udstyret med en pedal til at bekræfte og udføre arbejdet, og undgå selv om de overordnede medlemmer ikke er fanget af deres funktioner.
- Arbejdsfladen har en overlegen beskyttelse for at undgå ulykker. Ce protector est muni d'une fenêtre transparente pour observer le bon déroulement de l'operation de cintrage, tanto pour le matériel que pour le mécanisme. Les membres supérieurs de l'opérateur ne courent donc no risque.

- Maskinens hovedfunktion er realiseringen af polygonale etriers.
- Inkorporer des pieds aftagelige dele til transport.
- Elektrisk ramme i henhold til EU's normer.
- Maskinens struktur er malet på fire med epoxy-polyester maling, der giver en stor modstandsdygtighed og beskytter den mod korrosion.
- L'équipement électrique est aux normes de la Communauté Européenne.

Tout autre usage donné à la machine est formellement interdit, étant considéré inadéquat et pouvant s'avérer dangereux.

Machine Translated by Google

2.1 TRANSPORT.

Maskinen er pakket på fabrikken og har en palet til nem transport med elektriske vogne eller manuelt betjente palleløftere. Ses poids et dimensions (se tabel over tekniske funktioner i ce manuel) leje muligt l'usage de vehicules légers.

Hvis du har brug for at transportere maskinen eller deplacereren over en stor afstand, skal du bruge dem Moyens suffisants pour garantir sa sécurité, tels que véhicules, grues ou autre matériel d'élévation.

A déplacer la machine avec une crane ou un système de poulies vous devez utiliser des systèmes d'attache, des chaines et/ou câbles aux normes en vigueur. Vous choisirez le matériel en fonction de la charge de travail limite requise et des pauses d'usage specifiques sans oublier de prendre en compte tant la forme d'utilisation que la nature de la charge à élever. **Fig A**

OBS : Éloignez-vous des charges élevées en l'air et prenez soin aux possibles déplacements des dites charges pendel leur transport, lors de l'élévation ou de l'arrage. Afin d'éviter tout risque, il est très important d'effectuer un choix précis des câbles, chaines, systèmes de poulies etc...et tout particulièrement pour les operations les más délicates, tell que élévation, attachment, mooring ou decharge

VIGTIGT : vedhæng er transport, maskinen ikke jamais être mise à l'envers ou être en appui sur un de ses côtés. Elle doit toujours être posée sur ses quatre pieds.

2.2 PIKTOGRAMMER.

Maskinens piktogrammer med følgende betydning :

LIRE LE MANUEL D'INSTRUKTIONER

PORT OBLIGATORY DU CASQUE, SIKKERHED OG BESKYT LUNETTER HØRING

OBLIGATORISK HAVN DES GANTS

OBLIGATORISK HAVN AF CHAUSSURES AF SIKKERHED

3. MONTERINGSVEJLEDNING.

3.1 DISTRIBUTIONSBETINGELSER

L'enballage ouvert, la machine se uvera avec les pattes démontées. Du finder brugsanvisningen med den tilhørende garanti og en pose med følgende dele:

• Fire fod. •
Carter de protection pour le plateau cintreur. •
Linealstøtte. • Régle et deux butoirs. • Understøtninger
af stænger. • En Ø18 boulon, en Ø24 boulon, en Ø26
boulon og en Ø48 boulon. • En boulon på Ø25 og en
mandrin på Ø36 hæld poussage des barres. • A dispositif à étriers. • An équerre de cintrage.

Machine Translated by Google

3.2 MONTERING AF TILBEHØR

Pour des raisons de logistique, la machine est fournie partiellement montée. L'utilisateur devra monter: la règle **R, Fig. 2,** les butoirs **T, Fig.** 2, les pattes **P, Fig. 2,** les supports de barres **V, Fig. 2** et le carter de protection pour le plateau cintreur **Q, Fig. 2.**

4. UNDERHOLDNING, INSPEKTION OG KONTROL.

OBS: Avant toute operación de nettoyage, réparation ou entretien, verifier que le câble d'alimentation au réseau électrique est débranché.

- Pas d'eau à pressure pour nettoyer les circuits et les éléments électriques.
- Hæld éviter l'oxidation au level des orifices où viennet se placer les boulons, graisser les chaque semaine, avec de la graisse calcique, ainsi que leur partie inférieure.
- Chaque six mois, reviser la tensión des courroies du moteur. Den korrekte spænding er cellepermettant forener flèche på 1,5 til 2 cm. **Fig.3.**
- Le groupe réducteur n'a pas besoin d'être graissé car il est graissé à vie.
- Les câbles électriques coupés eller fissurés doivent être changés au plus vite.
- I tilfælde af uregelmæssigheder i maskinen, skal debrancher et la faire réviser par un technicien.
- En fin de journée, éteindre la machine et la débrancher du courant électrique.
- Hvis maskinen ikke er tildækket, skal den beskyttes med et uigennemtrængeligt slid.

4.1 ÆNDRING AF KURS

La machine est fournie avec les courroies parfaitement tendues. Det er dog muligt qu'à l'usage les courroies cèdent un peu. Pour les retainre ou les replacer, fortsæt fra façon suivante:

- Kontroller, at maskinen er débranchée du réseau électrique.
- Fjern Carter de Protection inférieur d'accès aux mécanismes.
- Dévisser les 4 vis du moteur **A, Fig.** 4, suffisamment pour qu'il puisse être déplacé. • En fonction de l'opération, tenre ou changer les courroies, tourner la vis tenseur, **B, Fig. 4** dans un sens ou dans l'autre. Au moment de tenre, verifier que le courroies aient toutes la même tension en manipulantes les strammere
- Reglée spændingen, resserrer les vis. • Udskift det nederste beskyttelseshus.

VIGTIGT: Overførslerne kan foretages efter revision og efterbehandling. Il est en effet demontré, qu'elles se détendent avec les frottements, temperaturer, spændinger osv...

5. KOMMANDOER.

A, Fig.5 Vægdiagram. Entrée de tension du réseau électrique à la machine.

B, Fig.5 Selecteur sens de rotation du plateau. Vælg retningen for plateauets rotationssanser.

C, Fig.5 Vinkelreguleringshåndhjul. Reguler præcisionen af vinklen lorsqu'elle ne s'obtient pas avec le pivot d'inversion.

D, Fig.5 Lampe pilote verte. Allumée, angiv, at maskinen er under spænding.

E, Fig.5 Knap pulseur orange. Permet le retour au point d'origine après avoir levé le pied de la pédale ou Jeg trykkede på knappen d'arrêt d'urgency, for at undgå en ulykke eller efter en fejl at starte manøvren.

F, Fig.5 Bouton d'arrêt d'urgence.. Brug pour prop la machine en cas d'urgence

Spørg ham. Tryk for at bekræfte rotationen af plateauet **Fig.9.**

Machine Translated by Google

5.1 PLATEAU PARTER.

Le plateau de cintrage est muni d'un åbning **A, Fig.6** pour l'insertion du boulon, deux åbninger gevind **B, Fig.** 6 pour extractire et démonter le plateau, un orifice **C, Fig.6** pour l'insertion du boulon central et enfin un secteur d'orifices **D, Fig.6** pour l'insertion du pivot d'inversion.

5.2 INVESTERINGSPIVOT OG VINKELVALG.

Le pivot d'inversion **Fig. 8** permet de sélectionner l'angle de rotation du plateau.

6. MISE EN MARCHE ET UDNYTTELSE.

OBS: Suivre toutes les recommandations de sécurité signalées dans ce manuel et respecter les sikkerhedsforskrifter for arbejdsmæssige farer.

RODAGE: Modèle STAR-16 n'a pas besoin d'être rodé. Det er især vigtigt at opnå det maksimale udbytte af den samme operation.

BEMÆRK: pour élaborer le fer à béton la barre doit toujours se pousser avec un mandrin M, Fig.7 overlejret au boulon "de poussage".

NORMAL BRUG AF MASKINEN :

La cintreuse d'étriers est conçue et fabriquée pour le cintrage de barres d'acier lisses et torsadées. Tout autre usage non expressément décrit se betragte som unormalt. Tout util ou accessoire ajouté eller modifié sans l'autorisation écrite du fabricant vil blive betragtet som upassende et fare. I disse tilfælde eller til mauvais brug af maskinen, SIMA SA, s'exempte de toute responsabilité comme fabricant. Avant d'installer la machine assurez-vous que l'endroit choisi soit une overfladestabile, horizontale et que le terrain ne soit pas mou. **CETTE MACHINE NE DOIT PAS ÊTRE UTILISÉE SOUS LA PLUIE. TOUJOURS TRAVAILLER DANS DE BONNES BETINGELSER D'ÉCLAIRAGE.**

6.1 REALISATION DU CINTRAGE AVEC L'ÉQUERRE.

L'équerre sert au cintrage de barres de Ø 8 a Ø 16mm. Maskinen råder over en serie bouloner på Ø18, Ø24, Ø36, Ø48, som kun kan bruges som central boulon. Hun er også udstyret med en fem Ø25 boulon, der er monteret toujours med hendes bague pour être utilisés som boulon og bague “de poussage”. Pour le cintrage procéder de la façon suivante **Fig.10. :**

1. Brancher la machine et verifier que le plateau tourne dans le sens des aiguilles d'une montre.
2. Monter équerre d'appui **(S)** og juster adskillelsesafstanden til den centrale boulon **(B)** en fonction du Ø de barre à cintrer
3. Regler la distance des butoirs **(T),** en fonction des mesures de l'étrier à réaliser.
4. Indsæt omdrejningstappen **(P)** i a des orifices extérieurs du plateau en fonction de l'angle à cintrer. **Det er anbefalet af faire plusieurs essais, pour un meilleur contrôle de la machine, før du påbegynder jobbet.**
5. Placer la barre et appuyer sur la pédale pour commencer le cintrage. Lorsque le plateau ankommer en fin de trajet, il revent seul sans avoir besoin de relâcher la pédale. Si pendant l'operation le pied est levé de la pédale, le plateau s'arrête et il faut pressionner le bouton orange du panneau de commandes pour que le plateau revienne à sa position de départ.
6. For at opnå en mere præcis vinkel, brug justeringen med vinkeljusteringsmekanismen **(R).**

Machine Translated by Google

6.2 REALISATION DU CINTRAGE AVEC LE DISPOSITIF A ÉTRIERS.

Denne enhed tillader fastspænding af stænger allant kun 8 mm. Jeg råder over en Ø25 boulon som er monteret toujours avec sa bague pour être utilisés as boulon et bague “de poussage”. Pour le cintrage, procéder de la façon suivante **Fig.11. :**

1. Brancher la machine et verifier que le plateau tourne dans le sens des aiguilles d'une montre.
2. Monter le dispositif d'étriers **(S).**
3. Regler la distance des butoirs **(T),** en fonction des mesures de l'étrier à réaliser.
4. Indsæt omdrejningstappen (P) i a des orifices extérieurs du plateau en fonction de l'angle à cintrer. **Det er anbefalet af faire plusieurs essais, pour un meilleur contrôle de la machine, før du påbegynder jobbet.**
5. Placer la barre et appuyer sur la pédale pour commencer le cintrage. Lorsque le plateau ankommer en fin de trajet, il revent seul sans avoir besoin de relâcher la pédale. Si pendant l'operation le pied est levé de la pédale, le plateau s'arrête et il faut pressionner le bouton orange du panneau de commandes pour que le plateau revienne à sa position de départ.
6. For at opnå en mere præcis vinkel er det praktisk at justere vinklen med vinkeljusteringsmekanismen **(R)**

7. LØSNING AUX ANOMALIES LES PLUS COURANTES.

ANOMALIER	MULIGE ÅRSAGER	LØSNINGER
Puissance de cintrage insuffisante	Courroies détendues eller abimées	Jeg vil have dem eller ændre dem
	Faible puissance du moteur	Motoreftersyn ved serviceteknik
Rotationens plateau ne revient pas et s'arrête à toucher la fin de trajet	ende selvfølgelig	Bekræft slutningen af kurset et sa continuité (1 ouvert, 0 fermé)
Manque de tensión, la lampe pilote ne s'allume pas	Kabler i mauvais état Revider cadre electricrique du lieu de travail	Kontroller spændingen på arbejdsstationens stikkontakt. Kontroller også høj- og lavspændingssikringerne på maskinens elektriske ramme. Kontroller forgrening af kablerne.
La lampe pilote s'allume mais la machine ne fonctionne pas.	Machine mal branchée.	Maskinen er forgrenet i et faseseulement. Kontroller højspændingssikringerne i maskinens elektriske ramme og arbejdsstedets elektriske ramme. Verifier le branchement des câbles à la boîte de bornes, à la prize et à la fiche.
Forgrening à 230V eller 400V bien fait mais lmanque de puissance.	ustabil spænding	Bekræft sortie de courant d'emission. Hvis spændingen er lavere end 230 eller 400V, fungerer maskinen ikke. Vores råd er en spændingsstabilisator.
Au retour, après le cintrage, le plateau n'arrête pas au point de départ.	ende selvfølgelig	Bekræft slutningen af kurset et sa continuité (1 eller 0 fermé).

Machine Translated by Google

8. TEKNISKE EGENSKABER.

MODEL	PUISSANCE MOTOR	STAMME MOTOR	POIDS NET	DIMENSIONER BxHxD mm	TOUR/MIN.
stjerne-16	2,2Kw	230v	149 kg.	1136x738x1095	19
stjerne-16	1,5Kw	230v/400v	140 kg.	1136x738x1095	19

9. CINTRAGE KAPACITETER.

modstand af barre d'acier	Antal stænger Ø6 eller 1/4"	Antal stænger Ø8 eller 5/16"	Antal stænger Ø10 eller 3/8"	Antal stænger Ø12 eller 1/2"	Antal stænger af Ø16 eller 5/8"
R-480 N/mm²	7	6	5	3	1
R-650 N/mm²	7	6	5	2	1
Cintrage med Ø-dorn	18	24	36	36	48

10. ELEKTRISK AFDELING.

Udnyttelseskabel for forgrening af maskine gør det muligt at bruge en sektion på minimum 4x2,5 mm2 jusqu'à 25 meter lang Au-delà bliver den 4x4mm2. I den ene ende har faut-forgreneren en huntråd normaliseret fra 16A 3P +T eller 16A 2P + T kompatibel med interrupteur prize de courant de la machine et à l autre extremité, en huntråd normaliseret fra 16A 3P +T eller 16A 2P + T kompatibel med sortie réseau d'alimentation électrique.

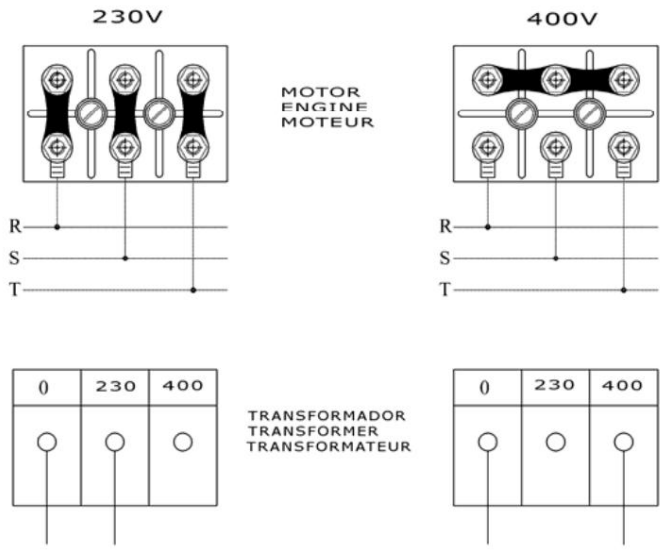

VIGTIGT : A caque changement de position des plaquettes sur les terminales du moteur, vous devrez aussi changer les étiquettes adhésives indicante el voltage de l'alimentación électrique, afin qu'elles soient en accord avec le changement effectué. **Très vigtigt, débrancher toujours la machine du courant électrique avant d'effectuer le changement de voltage.**

11. SIKKERHEDSANBEFALINGER

- **Maskinerne med elektrisk motor gør det muligt at udføre être branchées à un réseau d'alimentation normalisé avec un disconcteur et un différentiel en accordant avec les caractéristiques du motor :**

Machine Translated by Google

12,2kw/3 CV, 230v enfaset, 20A afbryder og 20A/300mA differentiale. 1,5kw/2 CV, triphasée à 400V, afbryder på 10A og differentiale på 10A/300mA.

- Les machines cintreuses d'étriers modèles Star-16, doivent être utilisées par du personnel ayant été instruct and à leur fonctionnement formé.
- Inden mise en marche skal du læse instruktionerne omhyggeligt og overholde sikkerhedsbestemmelserne. Lærling Parfaitement à arrêter la machine d'une forme rapide et sûre.
- Placer la machine sur une surface plane et bien éclairée. Ne pas brancher si elle n'est pas stabil.
- Mettre en marche kun lorsque toutes les protections et carters de sécurité avec lesquelles la machine a été conçue, sont montes.
- Nous conseillons le port de lunettes de sécurité, chaussures de sécurité, gants, etc... Toujours utiliser du godkendt materiale.
- Brug alt det individuelle beskyttelsesudstyr (EPI) i overensstemmelse med det arbejde, der har virkningen.
- Forbyd fremmede adgang til maskinens arbejdsområde.
- Les vêtements de travail doivent être ajustés pour éviter qu'ils ne se coinciden dans les parties mobiles de la maskine.
- Pour déplacer la machine, faites le toujours le moteur arrêté et les parties mobiles bloquées.
- Laisser toujours en place tous les protecteurs et carters de sécurité.
- Les câbles électriques présentant des coupures et des fissures doivent être changés au plus vite.
- Afgrene maskinen foran føreren, eller rør ved de mekaniske eller elektriske elementer.
- Ne pas utiliser la machine en dehors des fonctions pour laquelle elle a été conçue
- **TRE VIGTIGT: La prize de terre doit toujours être branchée avant de mettre en marche la maskine.**
- Brug standard forlængerledninger. • Kontroller, at

spændingen på maskinens strømforsyningsudtag svarer til den spænding, der er angivet på maskinens selvklæbende etiket

- Kontroller, at maskinens forlængerledning ikke kommer i kontakt med høje temperaturer, eau-, fuile-, coupantes-øreringe. Eviter qu'on y marche et qu'on y roule dessous et que des objets y soient déposés
- Ne pas utiliser d'eau à pressure pour nettoyer les circuits et éléments électriques

OBS: husk sikkerhedsanbefalingerne fra ce manuel og respekter reglerne for forebyggelse af risici du travail du pays

SIMA SA er ikke ansvarlig for konsekvenserne af mauvais brug des cintreuses de barres d'acier modeller STAR-16.

Machine Translated by Google

12. EL-ORDNINGER.

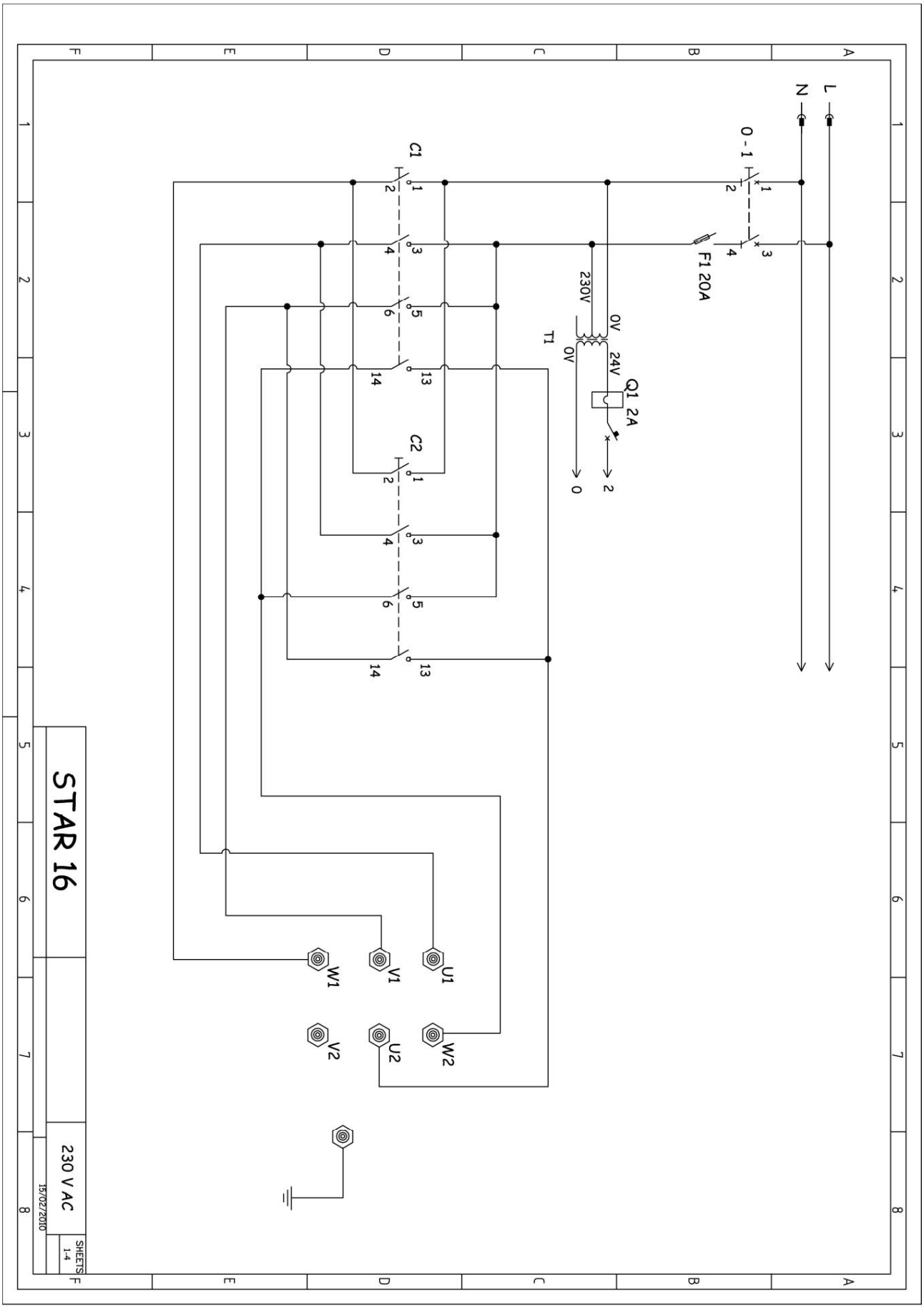

Machine Translated by Google

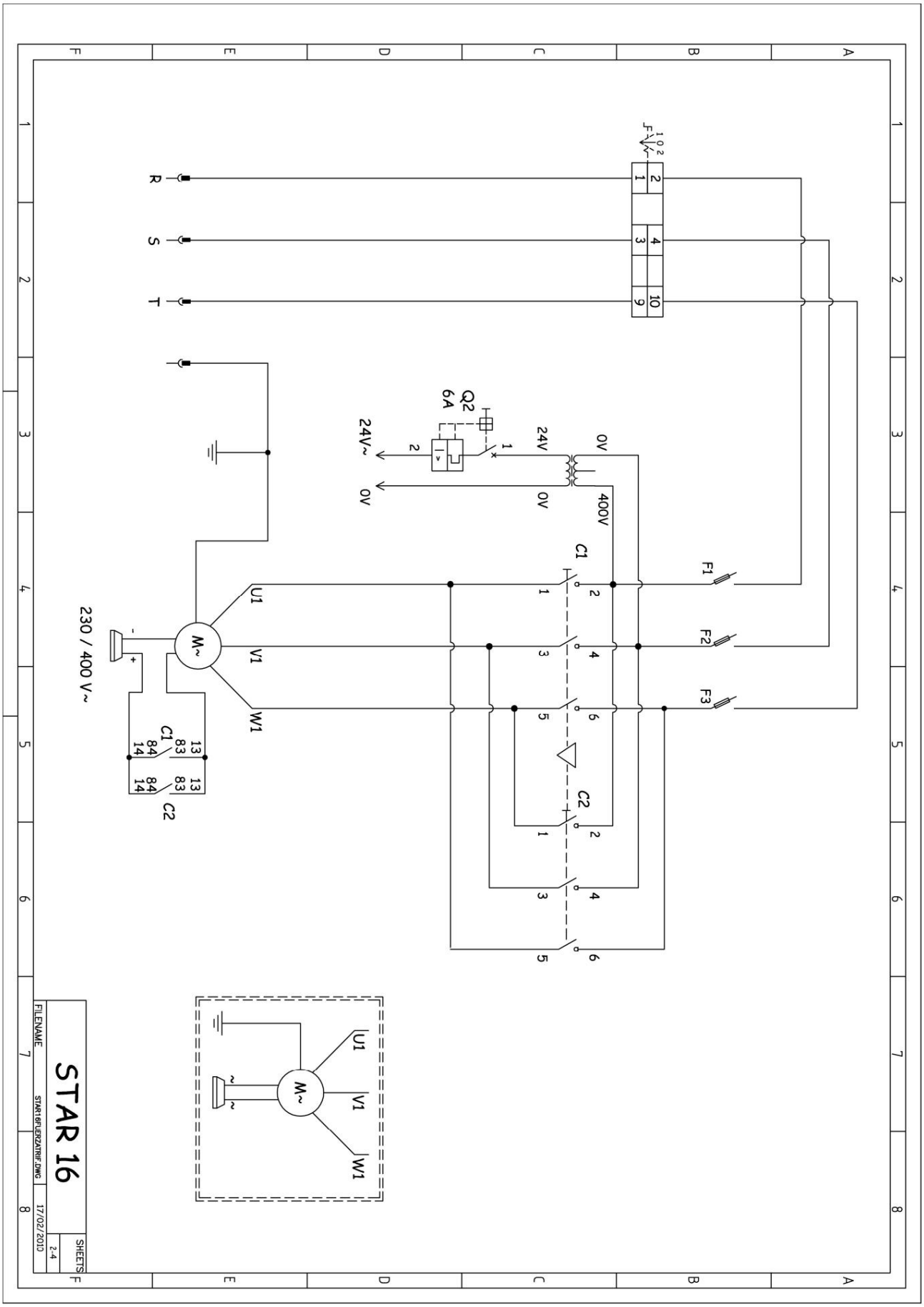

Machine Translated by Google

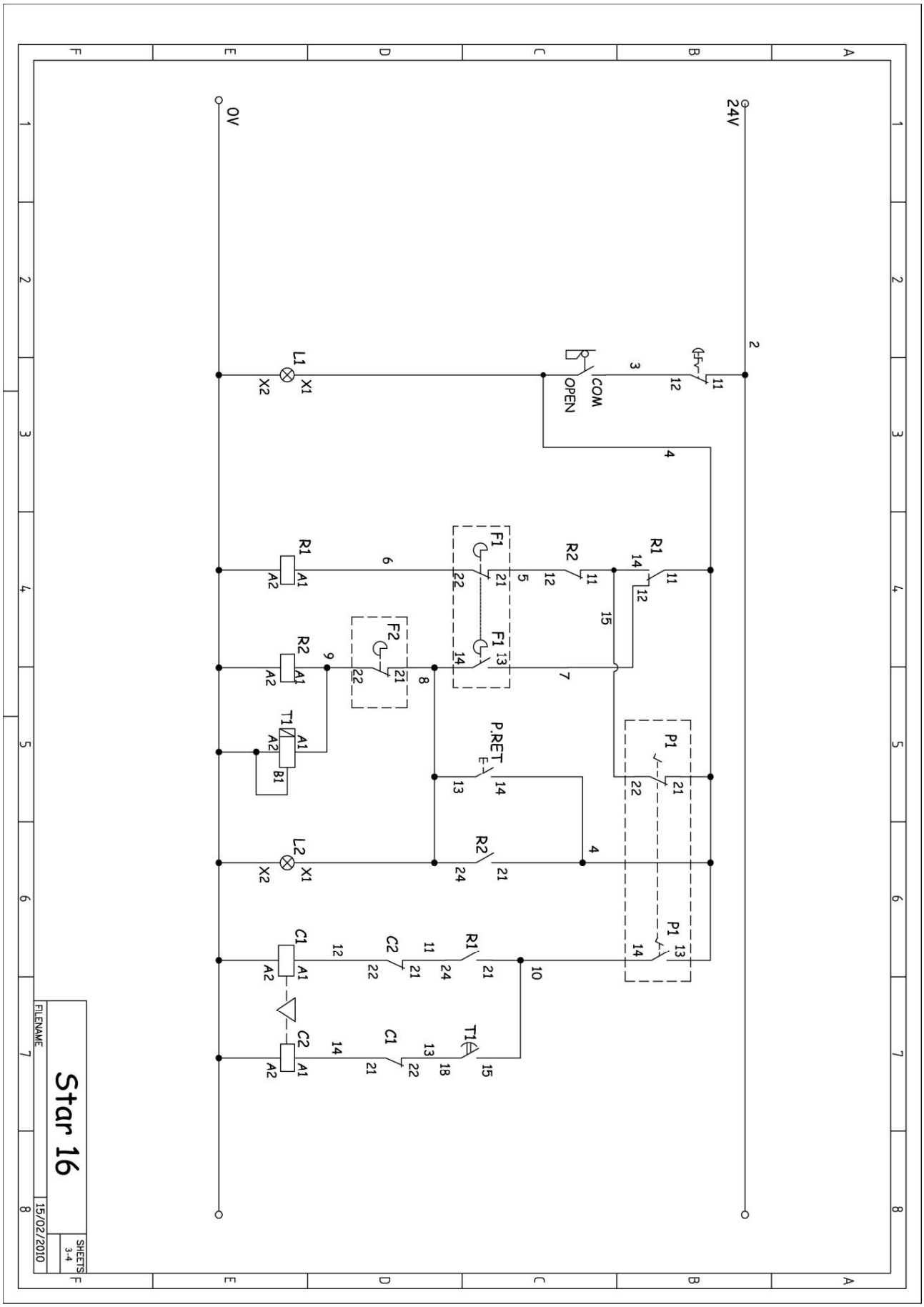

Machine Translated by Google

13. GARANTI

SIMA, SA producent af maskiner til byggeri, råder over en réseau de services techniques Réseau SERVÍ SIMA. Les réparations effectuées en garantie par notre Réseau SERVÍ-SIMA, sont soumises à quelques condiciones avec pour objectif de garantir le service et la calité celles-ci.

CHASM. SA garanterer for alle sine maskiner mod alle produktionsfejl og forbliver beskyttet under betingelserne Angiv i det vedhæftede dokument DES CONDITIONS de GARANTIE.

Les conditions de garantie cesseront en cas de non respect des conditions de paiement établies.

SIMA SA forbeholder sig retten til at ændre sine maskiner uden varsel

14. STYKKER AF FORANDRING.

Les pièces de rechange pour les cintreuses et combinées fabricados par SIMA SA sont identifiées sur le plan de pièces de rechange joint à ce manuel. For at imødekomme en efterspørgsel efter stykket, kontakt servicen efter salget af SIMA SA og angiv tydeligt nummeret **på** stykket dont vous avez besoin, selvom **maskinens model, fabrikationsnummeret og fabrikationsmeddelelsen,** elementer Figurant på plade des caractéristiques de la machine.

15. BESKYTTELSE AF MILJØET.

Les matières premières doivent être récupérées avant de jeter le matériel. Les appareils, accessories, ainsi que les liquides et les emballages doivent être envoyés aux sites de récupération pour leur traitement écologique. Plastkomponenterne er mærket til en bestemt genanvendelse.

Les résidus d'appareils électriques et électroniques doivent être déposés aux lieux spécifiques pour leur traitement.

16. LYDFORENING

Det akustiske trykniveau ved arbejdsstangen er lavere end 70 dB(A).

17.VIBRATIONER

La machine ne présente pas de sources de vibrations mécaniques entraînant des risques pour la santé et la sécurité des travailleurs.

Machine Translated by Google

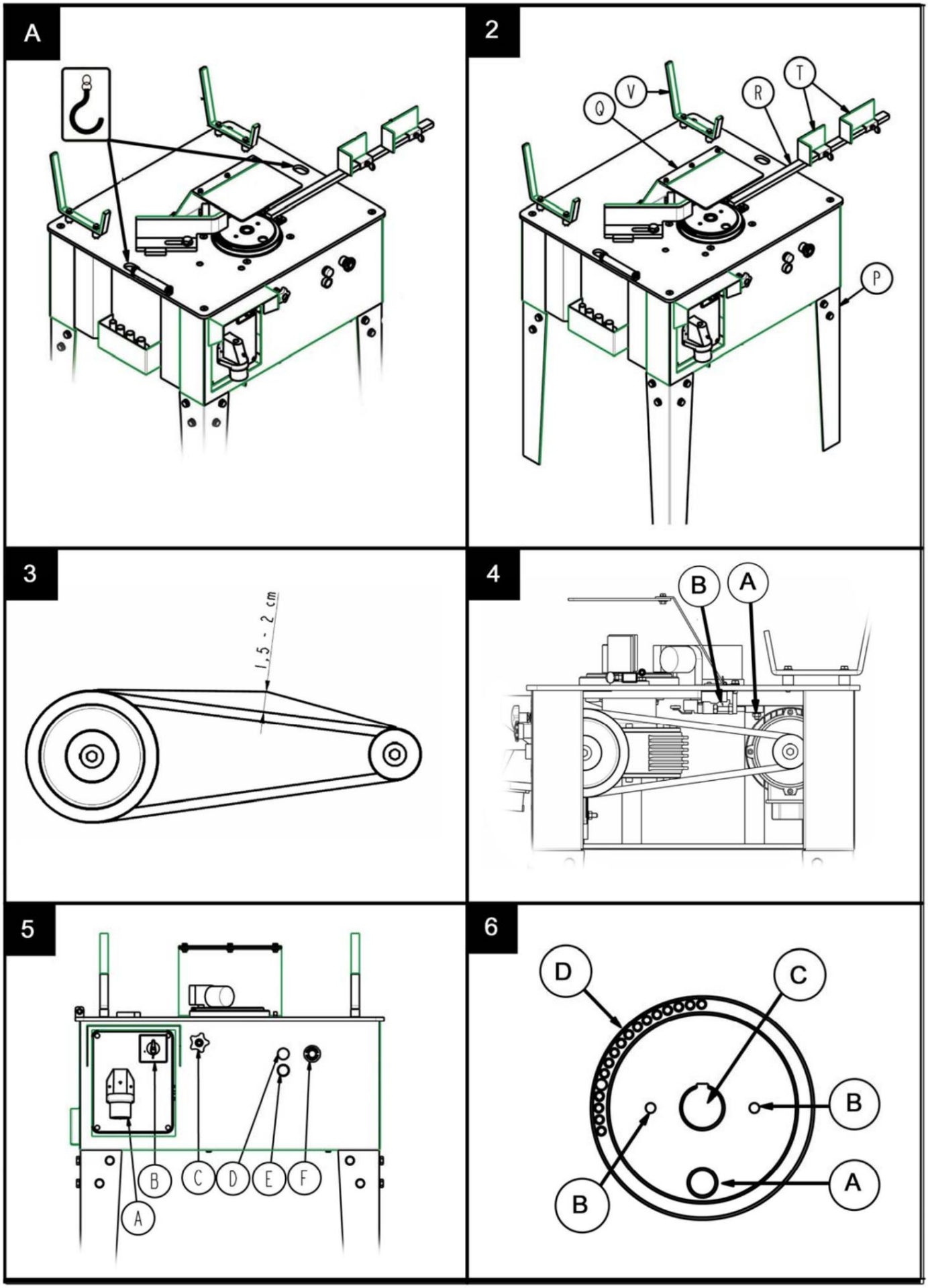

Machine Translated by Google

7

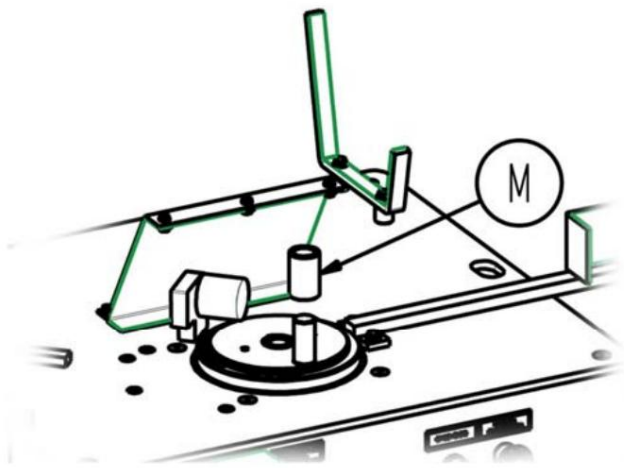

8

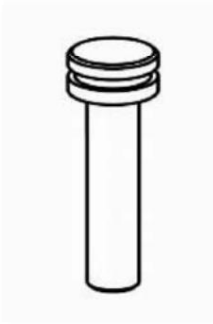

9

10

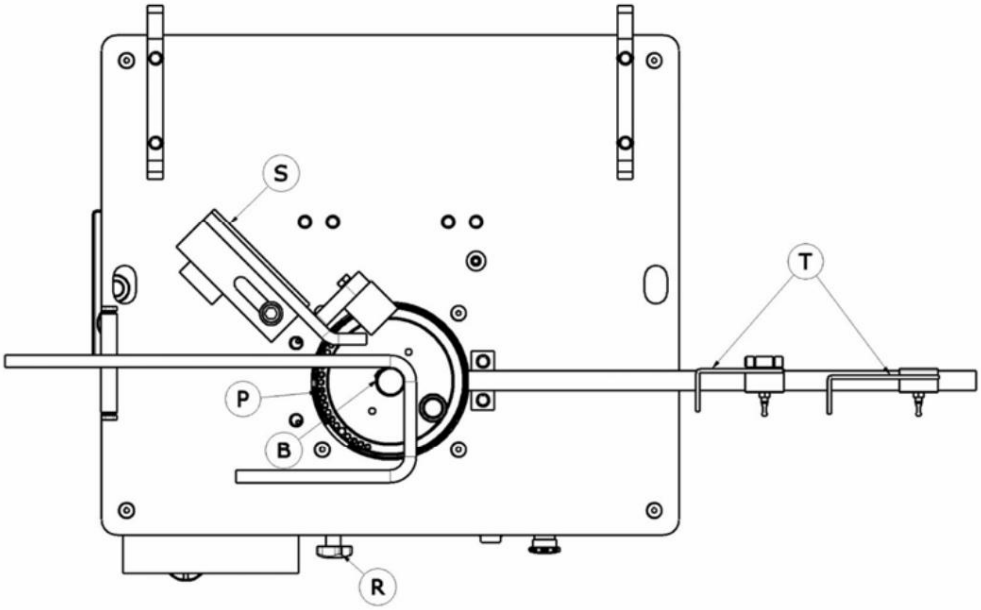

11

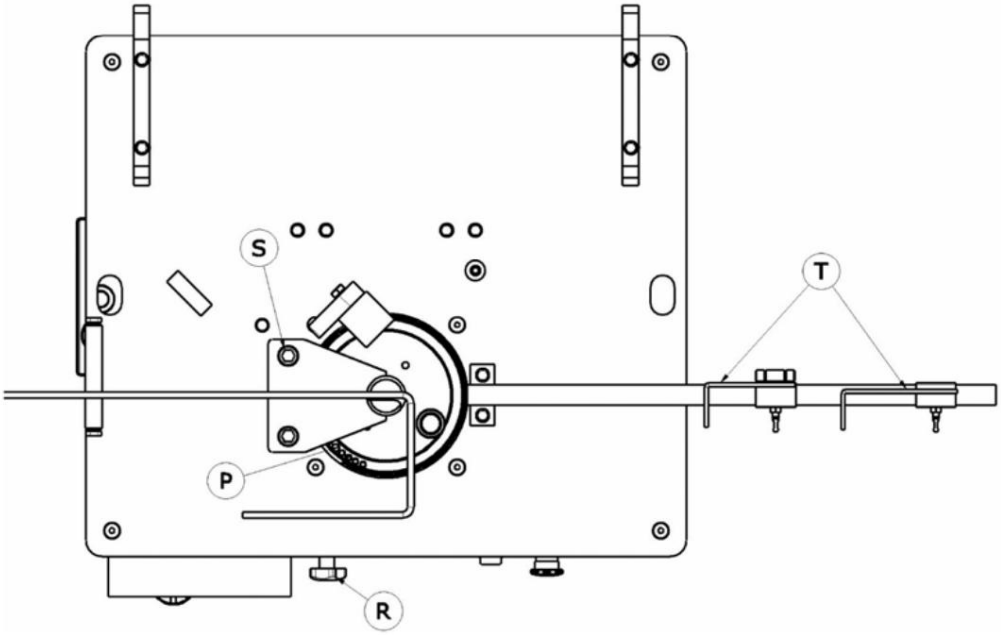

Machine Translated by Google

GARANTIBERTIFIKAT SERVICE EFTER SALG

EXEMPLAIRE POUR L´UTILISATEUR FINAL

DONNEES MASKINE

SERIENUMMERETIKET

DONNEES ACHETEUR

NOM

adresse

CP/VILLE

LANDE

Telefon: Fax:

e-mail

DATO D'ACHAT

Signatur et cachet du vendeur **Kundens underskrift**

GARANTIBETINGELSER

1.) SIMA, SA garanterer sine maskiner mod alle produktionsskruer og tager også ansvaret for reparationen af de gratis materialer i en periode fra date d'achat. Cette date doit OLIBGATOIREMENT apparaître sur le coupon de GARANTIE adjoint.

2.) Garantien dækker udelukkende hovedværket og reparation af defekte dele af produktet, hvor model og serienummer er angivet sur le certifikat de garantie.

3.) Les frais tels que déplacements, hôtels et frais de transport jusqu´aux installations de SIMA SA sont à la charge du client.

4.) Fremstillingens laster fortæller dig, at de forskellige produkter er produceret til en utilstrækkelig brug, et skud, en puss af spænding, et mauvais kup, en Installation électrique inappriée ne peuvent être considérés sou garantie.

5.) Les réparations sous GARANTIE devront être seulement réalisées par SIMA SA ou un autre SAV autorisé. Le bon pour accord de la réparation sous garantie vil være octroyé par le service technique de SIMA SA

6.) Garantien er ugyldig i tilfælde de figur decrits ci-après:

a) i tilfælde af ændring og/eller manipulation af garantibeviset.

b) under alle omstændigheder eller de stykker, der udgør produktet ont été réparées, modifiées eller erstattes helt eller delvist af et atelier eller ikke-personale autoriseret af SIMA SA serviceteknik

c) De dele eller enheder, der ikke er godkendt af SIMA SA, er installeret på produktet.

7.) SIMA SA påtager sig ikke ansvar for skader forårsaget af eller forårsaget af en produktfejl. Ceux-ci omfatter transport frais, les appels téléphoniques et la parte de biens personnels ou commerciaux ainsi que la parte de salaire.

8.) Pour les moteurs électriques ou à explosión en cas d´avarie pendant la période de garantie, ils doivent être expédiés au siège social de SIMA SA ou au SAV autoriseret (manufacturer du moteur).

9.) Le certificat de garantie doit être chez SIMA SA. inden for en periode på højst 30 dage fra salgsdatoen for produktet. Pour réclaimer du garantie produit, il faut présenter la facture d´achat dûment cachetée par l´établissement vendeur et le numéro de série du produit.

ANDALUSIAN MACHINERY INDUSTRIAL SOCIETY, SA
POL. IND. JUNCARIL, C/ALBUÑOL, PARC. 250
18220 ALBOLOTE (GRANADA)
Telefon: 34 - 958-49 04 10 – Fax: 34 - 958-46 66 45
FREMSTILLING AF BYGGEMASKINERI
SPANIEN

Machine Translated by Google

GARANTIBERTIFIKAT SERVICE EFTER SALG

EKSEMPEL TIL PRODUCENTEN

DONNEES MASKINE

SERIENUMMERETIKET

DONNEES ACHETEUR

NOM

adresse

CP/VILLE

LANDE

Telefon: Fax:

e-mail

DATO D'ACHAT

Signatur et cachet du vendeur **Kundens underskrift**

GARANTIBETINGELSER

1.) SIMA, SA garanterer sine maskiner mod alle produktionsskruer og tager også ansvaret for reparationen af de gratis materialer i en periode fra date d'achat. Cette date doit OLIBGATOIREMENT apparaître sur le coupon de GARANTIE adjoint.

2.) Garantien dækker udelukkende hovedværket og reparation af defekte dele af produktet, hvor model og serienummer er angivet sur le certifikat de garantie.

3.) Les frais tels que déplacements, hôtels et frais de transport jusqu´aux installations de SIMA SA sont à la charge du client.

4.) Fremstillingens laster fortæller dig, at de forskellige produkter er produceret til en utilstrækkelig brug, et skud, en puss af spænding, et mauvais kup, en Installation électrique inappriée ne peuvent être considérés sou garantie.

5.) Les réparations sous GARANTIE devront être seulement réalisées par SIMA SA ou un autre SAV autorisé. Le bon pour accord de la réparation sous garantie vil være octroyé par le service technique de SIMA SA

6.) Garantien er ugyldig i tilfælde de figur decrits ci-après:

a) i tilfælde af ændring og/eller manipulation af garantibeviset.

b) under alle omstændigheder eller de stykker, der udgør produktet ont été réparées, modifiées eller erstattes helt eller delvist af et atelier eller ikke-personale autoriseret af SIMA SA serviceteknik

c) De dele eller enheder, der ikke er godkendt af SIMA SA, er installeret på produktet.

7.) SIMA SA påtager sig ikke ansvar for skader forårsaget af eller forårsaget af en produktfejl. Ceux-ci omfatter transport frais, les appels téléphoniques et la parte de biens personnels ou commerciaux ainsi que la parte de salaire.

8.) Pour les moteurs électriques ou à explosión en cas d´avarie pendant la période de garantie, ils doivent être expédiés au siège social de SIMA SA ou au SAV autoriseret (manufacturer du moteur).

9.) Le certificat de garantie doit être chez SIMA SA. inden for en periode på højst 30 dage fra salgsdatoen for produktet. Pour réclaimer du garantie produit, il faut présenter la facture d´achat dûment cachetée par l´établissement vendeur et le numéro de série du produit.

ANDALUSIAN MACHINERY INDUSTRIAL SOCIETY, SA
POL. IND. JUNCARIL, C/ALBUÑOL, PARC. 250
18220 ALBOLOTE (GRANADA)
Telefon: 34 - 958-49 04 10 – Fax: 34 - 958-46 66 45
FREMSTILLING AF BYGGEMASKINERI
SPANIEN

Machine Translated by Google

FRANÇAIS

Machine Translated by Google

INDEKS

"CE"-ERKLÆRING OM OVERENSSTEMMELSE .... 3 1.

GENERELLE OPLYSNINGER..... ....

5 2. GENEREL BESKRIVELSE AF MASKINEN..... 5

2.1 TRANSPORT 6

2.2 PIKTOGRAMMER 6

3 MONTERINGSVEJLEDNING..... ... . 6 3.1 LEVERINGSBETINGELSER ....

3.2 SAMLING AF TO TILBEHØR..... 7

4 VEDLIGEHOLDELSE, INSPEKTION OG KONTROL .... 7 4.1 UDSKIFTNING AF BANDEN 7

5 KOMMANDOER .... 7 5.1 SAMMENSÆTNING AF PRATO.... ....8 5.2 INVESTERINGSPIVOT OG UDVÆLGELSE GØR VINKEL 8

6 START AF MASKINEN OG BETJENING 8

6.1 DOBBELT SOM ELLER SQUAD ....8 6.2 FOLDNING SOM A STØJREANORDNING 9

7 SOLUÇÃO DAS MEST HYPPIGSTE ABNORMALITET ..... 9 8 TEKNISKE EGENSKABER 10

9 BØJEKAPACITETER 10

10 ELEKTRISK LINK..... ..... 10 11 SIKKERHEDSANBEFALINGER..... . ..... 10 12 ELEKTRISKE DIAGRAMMER..... 12

13. GARANTI..... .... femten

14. STILLER 15

15. MILJØBESKYTTELSE .... 15 16. UDTALELSE OM STØJ..... ... . 15 17. ERKLÆRING OM MEKANISKE VIBRAÕES .... femten

GARANTIBEVIS..... 18

Machine Translated by Google

1. GENEREL INFORMATION

BEMÆRK: Læs og forstå disse instruktioner fuldt ud, før du begynder at arbejde med maskinen

SIMA SA takker den tillid, vi har givet vores maskiner for anskaffelsen af en BUKKEMASKINE ELEKTRISKE FODSTØTTER.

Denne manual indeholder de nødvendige instruktioner til drift, brug, vedligeholdelse og, hvis det er relevant, reparation. Vi nævner også aspekter, der kan påvirke sikkerheden og sundheden for to brugere under udførelsen af ethvert job. Hvis instruktionerne følges, og maskinen betjenes som angivet, opnår du gode resultater og nem vedligeholdelse.

Derfor er det obligatorisk at læse denne manual for enhver person, der er ansvarlig for dens brug og vedligeholdelse eller reparation af maskinen.

Det anbefales, at du altid har denne manual på et let tilgængeligt sted og i nærheden af det sted, hvor den er placeret. at bruge med maskine.

2. GENEREL BESKRIVELSE AF MASKINEN

Star-16 model bøjlebøjemaskiner blev udviklet og fremstillet til at bukke glatte og korrugerede stålstænger. Bøjningsproceduren udføres koldt ved hjælp af stifter og stifter, der garanterer de indvendige diametre af bøjning i overensstemmelse med europæiske standarder.

- Maskinens hovedelement er en reducering, der er ansvarlig for at overføre den nødvendige energi at lave eller bukke stålstænger.
- Maskinen drives af en elektrisk motor, der overfører bevægelsen, gennem transmission til bukkemekanismen, hvori de forskellige stifter er monteret til bøjning af stålstængerne.
- Bøjningsvinklen opnås ved at indføre drejetappen i bøjningspladen for at bestemme den omtrentlige bøjningsvinkel og flytte millimeter eller enden af banen gennem vinkelregulatoren for at justere vinklen med mere præcision.

- Maskinen drives af en elektrisk motor, der overfører bevægelsen, gennem transmission til bukkemekanismen, hvori de forskellige stifter er monteret til bøjning af stålstængerne.
- Udstyret med en pedal til at bekræfte og udføre jobbet, og dermed undgå, at de øverste dele bliver fanget med maskinen i drift.
- Arbejdsområdet er beskyttet med en øvre afskærmning, der begrænser muligheden for ulykker, denne afskærmning har et gennemsigtigt visir, der gør det muligt at observere materialet, der skal foldes, og elementerne, der skal foldes, hvilket forhindrer de overordnede elementer i at gå ind i bøjningsområdet.
- Grundmaskinens hovedfunktion er fremstilling af stigbøjler.
- Genstande adskilt til transport.
- El-tavle i henhold til CE-standarder.

Maskinens struktur blev opvarmet med epoxy polyestermaling eller som giver en høj modstandsdygtighed mod overfladen og holder strukturen beskyttet mod korrosion. • Det elektriske udstyr overholder fællesskabssikkerhedsreglerne.

Enhver anden brug, der gives til denne maskine, betragtes som upassende og kan være farlig, selvom det udtrykkeligt er forbudt.

Machine Translated by Google

2.1 TRANSPORT

Maskinen, der er pakket på fabrikken, leveres med en palle, der muliggør nem transport med manuelle pallereoler eller stablere. O su peso e dimensões (Se tabellen over tekniske karakteristika i denne manual), tornam possível o uso de veículos ligeiros.

Når det er nødvendigt at transportere maskinen over lange afstande ved hjælp af køretøjer, kraner eller andet hævemidler, skal disse garantere din sikkerhed.

Ved løft af en maskine med kraner eller hejseværk skal der anvendes standardiserede stropper, disse skal vælges under særlig hensyntagen til den krævede arbejdsbelastningsgrænse under hensyntagen til brugsmåden og arten af den byrde, der skal løftes, valget vil være korrekt hvis det følges som følger specificerede brugsanvisninger. Maskinen har to huller i bordet, der skal hæves. **Fig A**

BEMÆRK: Vær forsigtig med høje belastninger og vær særlig forsigtig med mulige svingninger af lasten under transport, undgå farlig quaisque, på grund af opgaven med at løfte eller surre. Til dette er det vigtigt at vælge den korrekte linje, strøm osv. Brug og vær særlig forsigtig ved de mest følsomme operationer (løftning, krogning, fortøjning eller aflæsning).

VIGTIGT: Under eller transport af maskinen må den aldrig vendes eller lænes op ad den to sider, skal du bare støtte den på fire fødder.

2.2 PIKTOGRAMMER

Piktogrammerne i maskinen har følgende betydning:

LÆS MANUAL

AF INSTRUKTIONER

É OBLIGATORISK ELLER BRUG AF

CAPACETE, OCULOS OG BESKYTTELSE AKUSTIK

OG OBLIGATORISK ELLER

BRUG AF LUVAS

É OBRIGATÓRIO ELLER BRUG AF CALÇADO

SIKKERHED

3 MONTERINGSVEJLEDNING

3.1 LEVERINGSBETINGELSER

Når du åbner emballagen, finder du maskinen som adskilte fødder; En brugsanvisning med den tilsvarende garanti og en pose indeholdende følgende elementer:

- Fire pløkker
- Beskytter til bukkepladen • Régua-støtte
- Régua og to forstærkninger • Støttestøtter
- En Ø18-rulle, en Ø24-rulle, en Ø26-rulle og en Ø48-rulle. • Til at indlejre stængerne har de en Ø25-rolle og en Ø36 fyrretræ. • En bøjleanordning • En bøjelig firkant

Machine Translated by Google

3.2 SAMLING AF TO TILBEHØR

Af hensyn til transport til maskinen leveres den delvist samlet, det er nødvendigt at samle: styret **R, fig. 2,** forstærkningerne **T, fig.** 2, fødderne **P, fig. 2,** understøtninger til afstivninger **V, fig. 2** og afskærmningen til eller bøjningsplade **Q, fig.**

4 VEDLIGEHOLDELSE, INSPEKTION OG KONTROL

BEMÆRK: Før du udfører nogen form for vedligeholdelse eller rengøring, skal du afbryde maskinen fra den elektriske strøm.

- Brug ikke vand under tryk til at rense kredsløbene og de elektriske elementer
- Smør ugentlig med kalkmasse furos, hvor vi placerer fyrretræerne i den nederste del lavet af fyrretræ, på denne måde undgår det oxidation og yderligere skader.
- Hver sjette måned kontrolleres spændingen af motorremmene. Den korrekte åbning er den, der tillader et mellemrum på 1,5 til 2 cm. **Fig.3**
- Reduktionsgruppen behøver ikke smøring
- Elektriske kabler, der viser snit eller brud, skal flyttes hurtigt.
- I tilfælde af at der observeres uregelmæssigheder i maskinen, afbrydes og forsigtigt en tekniker
- Ved slutningen af hver dag skal du afbryde maskinen fra den elektriske strøm
- Hvis maskinen ikke er tildækket, skal den dækkes med en vandtæt klud.

4.1 UDSKIFTNING AF BANDEN

SIMA forsyner maskinen med perfekt åbnede transmissionsremme, det er muligt, at ved brug mindske din spænding. For at genåbne eller erstatte det, skal du følge følgende trin:

1. Sørg for, at maskinen er afbrudt fra den elektriske strøm
2. Fjern den nederste afskærmning for at få adgang til mekanismerne
3. Afrouxe som fire porcas gør motor **A, Fig.** 4, eller nok til at motoren kan forskydes
4. Afhængigt af hvad vi har brug for, om vi skal åbne eller skifte stropperne, skal vi reagere på de uklare strammere **B, fig. 4** i den ene eller den anden retning. Når du åbner den, skal du være opmærksom på, at alle remmene har samme spænding
5. Når remmene er blevet justeret eller åbnet, åbnes motorporerne igen
6. Stem for at placere eller sænke metalpladeafskærmningen

VIGTIGT: Transmissionsremmene skal ses og åbnes efter flere dages arbejde, det har vist sig, at efter flere timers arbejde øges transmissionerne med klassiske profilremme i støj pga. temperatur, spændinger mv.

5 KOMMANDOER

A, Fig. 5 Tab. Elektrisk strømspændingsindgang

B, Fig.5 Drejeskive retningsvælger. Vælg retningen for pladens rotationsretning

C, Fig.5 Vinkeljusteringshåndhjul. Med dette rat regulerer vi præcist den vinkel, som vi ikke kan opnå med investeringstappen

D, Fig.5 Grønt lys. Lyset indikerer, at maskinen har elektrisk spænding

E, Fig.5 Orange knap. Denne knap bruges, når vi løfter pedalen eller aktiverer et nødstop, forårsaget af en fejl ved start af manøvren, og vi ønsker, at pladen vender tilbage til udgangspunktet

F, Fig.5 Nødstop. Som navnet indikerer, bruges den til at stoppe manøvren i nødstilfælde

Machine Translated by Google

Pedal. Dens funktion er at bekræfte drejningen af pladen, når vi trykker på pedalen på en bevidst måde.
Fig.9

5.1 Skålens sammensætning

Foldebordet har et hul **A, fig. 6** til at rumme empurre-rullen. To gevindfurer **B, Fig.** 6 , der tjener som udtræk til udtagning og adskillelse af pladen. En furo **C, fig. 6** til at indsætte den centrale stift, og en furo-sektor **D, fig. 6** til at indsætte investeringstappen.

5.2 INVESTERINGSPIVOT OG VINKELVALG

Inversionsdrejetappen **Fig. 8** er det element, for hvilket vi vælger pladens rotationsvinkel.

6 START AF MASKINEN OG BETJENING

BEMÆRK: Vi skal følge alle de tildelte sikkerhedsanbefalinger og overholde sikkerhedsforskrifterne for arbejdsrisiko.

RODAGE: STAR-16 modellerne skal ikke rodageres, de er specielt designet til
Få det maksimale udbytte fra det øjeblik, du begynder at arbejde.

BEMÆRK: Ved fremstilling af ferralha eller empurre da bar skal den altid laves med en M-fyr, Fig.7.

NORMAL BRUG AF MASKINEN

Bukkemaskinerne er designet og bygget til at bukke glatte og bølgejernsstænger.
Enhver anden brug, der ikke udtrykkeligt er angivet, betragtes som unormal. Ethvert redskab eller tilbehør, der tilføjes eller ændres uden skriftlig tilladelse fra producenten, anses for at være upassende og farligt, men i disse tilfælde eller på grund af mere brug fører det til skader eller kvæstelser, SIMA SA fritager ethvert ansvar som producent. Når du installerer maskinen, skal du sørge for, at planen, hvor den er placeret for at arbejde, er en vandret overflade, og at jorden er fast. Denne maskine **BØR IKKE ANVENDES I REGN. ARBEJDE ALTID MED GODE LYSFORHOLD.**

6.1 DOBBELT SOM ELLER SQUAD

Bukkefirkanten er beregnet til at bukke stænger fra Ø 8 til Ø 16 mm. Maskinen har en serie af Ø18, Ø24, Ø36, Ø48 ruller Disse ruller kan kun bruges som centrale ruller. Den har også et femte Ø25 kugleleje, der altid skal monteres med en kapsel og dette vil være begrænset til at fungere som kugleleje og påfyldningskapsel. For at folde vil vi fortsætte på følgende måde **Fig.10.**

1. Tilslut maskinen til elektrisk strøm. Sørg for, at pladen roterer i retning af urets punkter
2. Saml støttebeslaget **(S)** og juster adskillelsesafstanden til den centrale stift **(B)** afhængigt af Ø af stang, som vi ønsker at bøje
3. Juster afstanden mellem de to forstærkninger **(T),** afhængigt af målene på det abutment, vi ønsker at lave
4. Placer vendetappen **(P)** på to yderkanter, som pladen har, afhængig af den vinkel, som vi ønsker at bøje. **Det anbefales, at du laver nogle test, før du begynder at arbejde, for at vænne dig til maskinen**
5. Placer stangen og træde på pedalen for at begynde at bøje, når pladen er fanget i slutningen af turen, vil den gå tilbage uden at skulle slippe pedalen. Hvis vi under fremføringen af pladen løfter foden af pedalen af en eller anden grund, stopper pladen, og vi skal trykke på den orange knap på kommandopanelet for at få bøjningspladen tilbage, op til den oprindelige position
6. Hvis vi ikke opnår den ønskede vinkel, skal vi regulere med dennes vinkelreguleringsmekanisme **(R)** måde vi kan regulere vinklen med mere præcision

Machine Translated by Google

6.2 FOLDNING SOM STØJBØJ

Stigbøjlen er designet til at bøje stænger op til 8 mm. Den har en Ø25 rulle som altid skal monteres med en kapsel og denne vil være begrænset til at fungere som rulle og fylde kapsel. For at folde vil vi fortsætte på følgende måde **Fig.11.**

1. Tilslut maskinen til elektrisk strøm. Sørg for, at pladen roterer i retning af urets punkter
2. Monter stigbøjlen **(S).**
3. Juster afstanden mellem de to forstærkninger **(T),** afhængigt af målene på det abutment, vi ønsker at lave
4. Placer vendetappen **(P)** på to yderkanter, som pladen har, afhængig af den vinkel, som vi ønsker at bøje. **Det anbefales, at du laver nogle test, før du begynder at arbejde, for at vænne dig til maskinen**
5. Placer stangen og træde på pedalen for at begynde at bøje, når pladen er fanget i slutningen af turen, vil den gå tilbage uden at skulle slippe pedalen. Hvis vi under fremføringen af pladen løfter foden af pedalen af en eller anden grund, stopper pladen, og vi skal trykke på den orange knap på kommandopanelet for at få bøjningspladen tilbage, op til den oprindelige position
6. Hvis vi ikke opnår den ønskede vinkel, skal vi regulere med dennes vinkelreguleringsmekanisme **(R)** måde vi kan regulere vinklen med mere præcision

7 LØSNING AF DE FYGTIGSTE ABNORMALITETER

ANOMALI	POSIV ÅRSAG	LØSNING
Utilstrækkelig bøjningskraft	Løse eller beskadigede stropper	Åbn dem eller udskift dem. Fazer
	Lav effekt ingen motor.	gennemgå motoren Kontroller
Pladespilleren drejer, men drejer ikke og stopper efter at have spillet ved banens afslutning	ende selvfølgelig	slutningen af stopkursen og bekræft dens kontinuitet. (1 åben, 0 dateret)
Der er ingen spænding i maskinen, kontrollampen tænder ikke	Kap i god stand. Kontroller det elektriske panel på arbejdspladsen	Kontroller spændingen på det elektriske netværk på arbejdspladsen Kontroller høj- og lavspændingssikringerne på maskinens elektriske panel. Kontroller forbindelsen mellem de to kabler
Kontrollampen er tændt, men maskinen virker ikke	Maskinen er ikke tilsluttet	Kontroller spændingen på det elektriske netværk på arbejdspladsen Kontroller høj- og lavspændingssikringerne på maskinens elektriske panel. Kontroller forbindelsen mellem de to kabler Kontroller det elektriske panel på arbejdspladsen
Tilslutning til 230V eller 400V. Ligaen er regulær, men maskinen har ikke nok kraft	uafklaret spænding	Kontroller emissionsstrømudtaget Hvis spændingen er lavere end 230V eller 400V, virker maskinen ikke. Det anbefales at bruge en spændingsstabilisator
Under eller omvendt efter foldning stopper foldepladen ikke ved udgangspunktet	ende selvfølgelig	Bekræft slutningen af kurset og dets kontinuitet (1 åbnet eller dateret).

Machine Translated by Google

8 TEKNISKE EGENSKABER

MODEL	STRØM MOTOR	SPÆNDING MOTOR	NETTOVÆGT	DIMENSIONER (LxCxH) mm	RPM/MIN.
stjerne-16	2,2Kw	230v	149 kg.	1136x738x1095	19
stjerne-16	1,5Kw	230v/400v	140 kg.	1136x738x1095	19

9 BØJEKAPACITETER

stang modstand af stål	Antal stænger Ø6 eller 1/4"	antal stænger Ø8 eller 5/16"	antal stænger Ø10 eller 3/8"	antal stænger Ø12 eller 1/2"	antal stænger Ø16 eller 5/8"
R-480 N/mm²	7	6	5	3	1
R-650 N/mm²	7	6	5	2	1
Buk med Ø fyr	18	24	36	36	48

10 ELEKTRISK FORBINDELSE

Strømkablet, der bruges til maskinen, skal have et minimumssnit på 4x2,5 mm2 ved 25 meter af kompliment For en større afstand vil den være 4x4 mm2 . En af ekstremiteterne skal tilslutte en standard 16A 3P+T eller 3P+N+T forlængelse, der er kompatibel med stikket på maskinen, og ikke en anden, et standard 3P+T eller 3P+N+T stik, der er kompatibelt med udgangen af styringen panel fodring

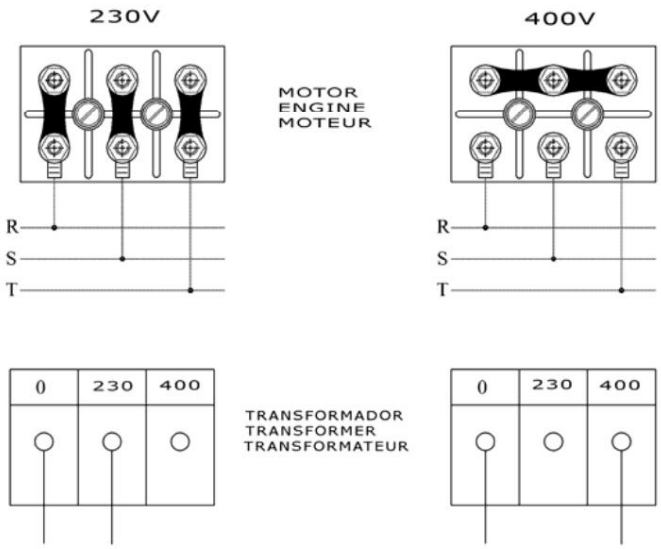

VIGTIGT: Hver gang du ændrer placeringen af pladerne i motorens klemkasse, skal du også fortsætte med at ændre de selvklæbende etiketter, der angiver strømforsyningsspændingen, så de stemmer overens med den foretagne ændring. **Det er meget vigtigt at afbryde maskinen fra strømmen, før spændingsændringen udføres.**

11 SIKKERHEDSANBEFALINGER

Maskiner med elmotor skal altid kobles til en standardiseret ramme, der har en termisk magneto og en differential i henhold til motorens egenskaber:

2,2Kw/3CV, 230v enfaset, 20A termisk magnet og 20A/300mA differential.

Machine Translated by Google

1,5Kw/2 CV, trefaset ved 400V, 10A termisk magnet og 10A/300mA differential.

• Stigbøjlebøjemaskinerne Star-16-modeller skal bruges af operatører, der er blevet instrueret og trænet i betjeningen af maskinen.

• Inden Før maskinen tages i brug, skal du læse instruktionerne omhyggeligt og overholde eller overholdelse af sikkerhedsbestemmelser. Lær at løsne maskinen hurtigt og sikker.

• Placer maskinen på en flad, godt oplyst overflade. Du må ikke flirte med det, der med garanti vil dens stabilitet.

• Sæt ikke maskinen i arbejde, hvis ikke alle beskyttelsesanordninger er monteret maskine se fabrik.

• Rådgiv brug af beskyttelsesbriller, sikkerhedsstøvler, briller mv. Brug altid materiale godkendt.

• Sæt ikke maskinen i arbejde, hvis ikke alle beskyttelsesanordninger er monteret maskine se fabrik.

• Test fremmede personers adgang til udstyret.

• Arbejdstøjet må ikke indeholde løse dele, der kan samles op af maskinens bevægelige dele.

• Når du skal flytte maskinen, skal du altid gøre det med motoren stoppet og de bevægelige dele blokeret.

• Sæt ikke maskinen i arbejde, hvis alle de beskyttelser, som maskinen kommer fra fabrikken, ikke er blevet samlet.

• Elektriske kabler, der viser snit og brud, skal flyttes hurtigt.

• Afbryd maskinen fra strømmen, bland den ikke, og manipuler ikke maskinens mekaniske og elektriske elementer med den tilsluttede motor.

• Brug ikke maskinen til funktioner, der ikke er specificeret.

MEGET VIGTIGT: Jordforbindelsen skal altid være tilsluttet, før maskinen startes.

• Sørg for, at spændingen på strømforsyningsnetværket, som maskinen skal tilsluttes, svarer til den spænding, der er angivet på den selvklæbende etiket, der er påsat maskinen.

• Brug almindelige elektriske kabler.

• Sørg for, at kablet ikke kommer i kontakt med punkter med høj temperatur, olie, vand eller skarpe kanter, undgå at blive trådt på af køretøjer eller andre genstande. • Brug ikke vand under tryk til at rense kredsløb og elektriske elementer. • Elektriske kabler, der viser snit og brud, skal udskiftes. • Hold sikkerhedselementerne og beskyttelserne i den korrekte position. • Afbryd maskinen fra strømmen og bland ikke maskinens mekaniske og elektriske elementer med motoren i drift.

BEMÆRK: Du skal følge alle sikkerhedsanbefalinger, der er tildelt i denne vejledning, og overholde bestemmelserne om forebyggelse af erhvervsmæssig risiko på hvert sted.

SIMA, SA er ikke ansvarlig for de konsekvenser, der kan opstå ved uhensigtsmæssig brug af STAR-16-modelmaskinen.

Machine Translated by Google

12 ELEKTRISKE DIAGRAMMER

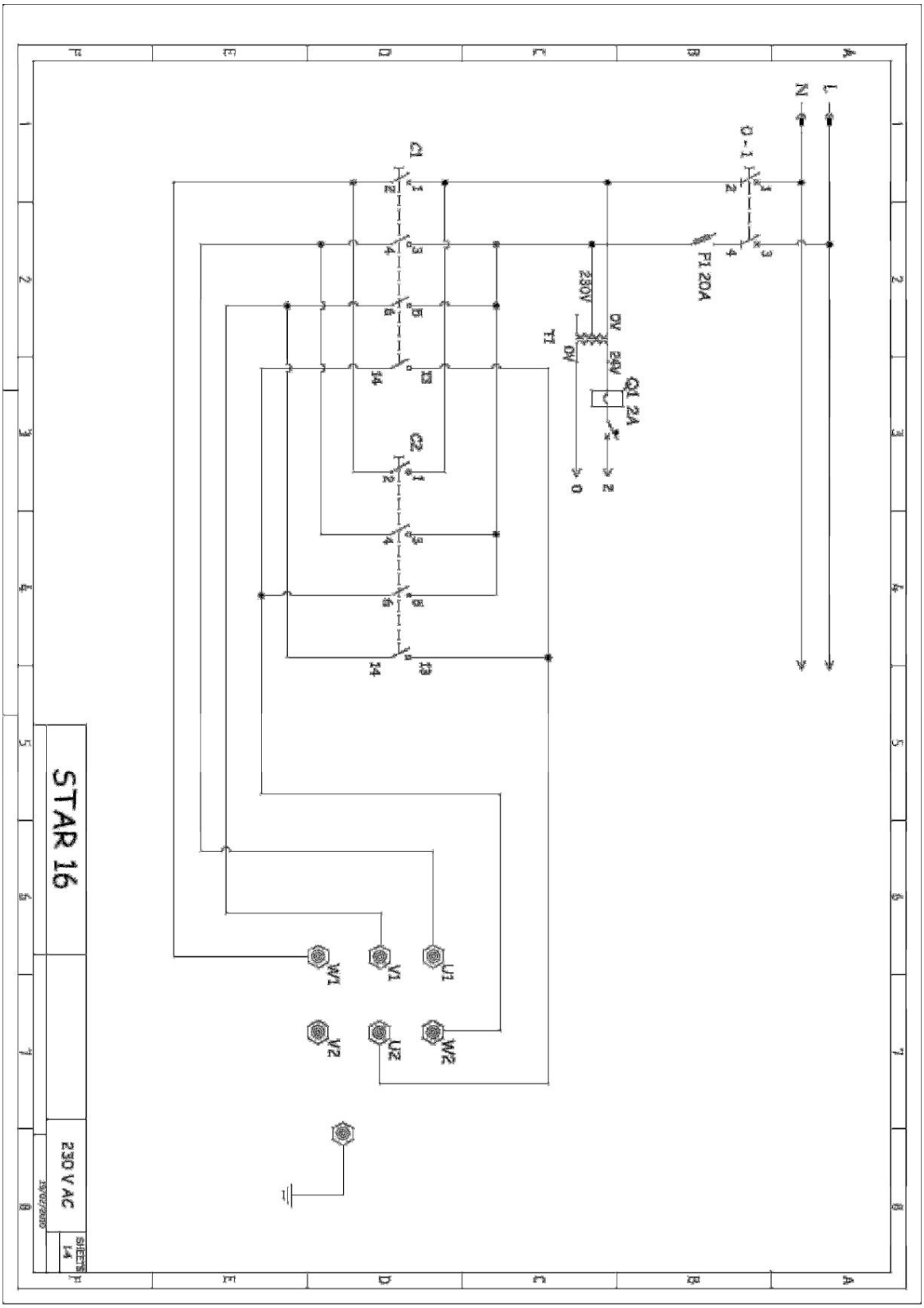

Machine Translated by Google

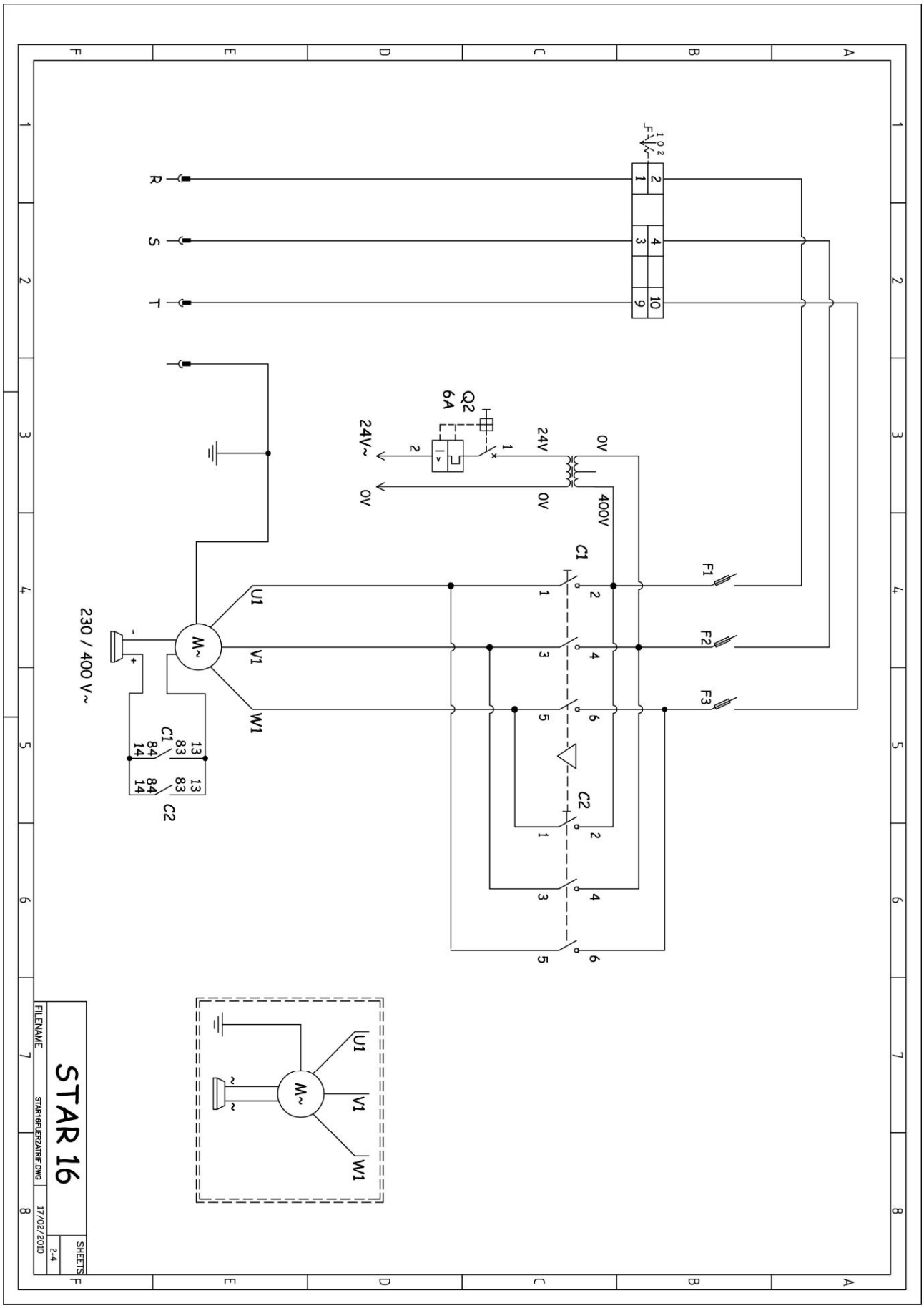

Machine Translated by Google

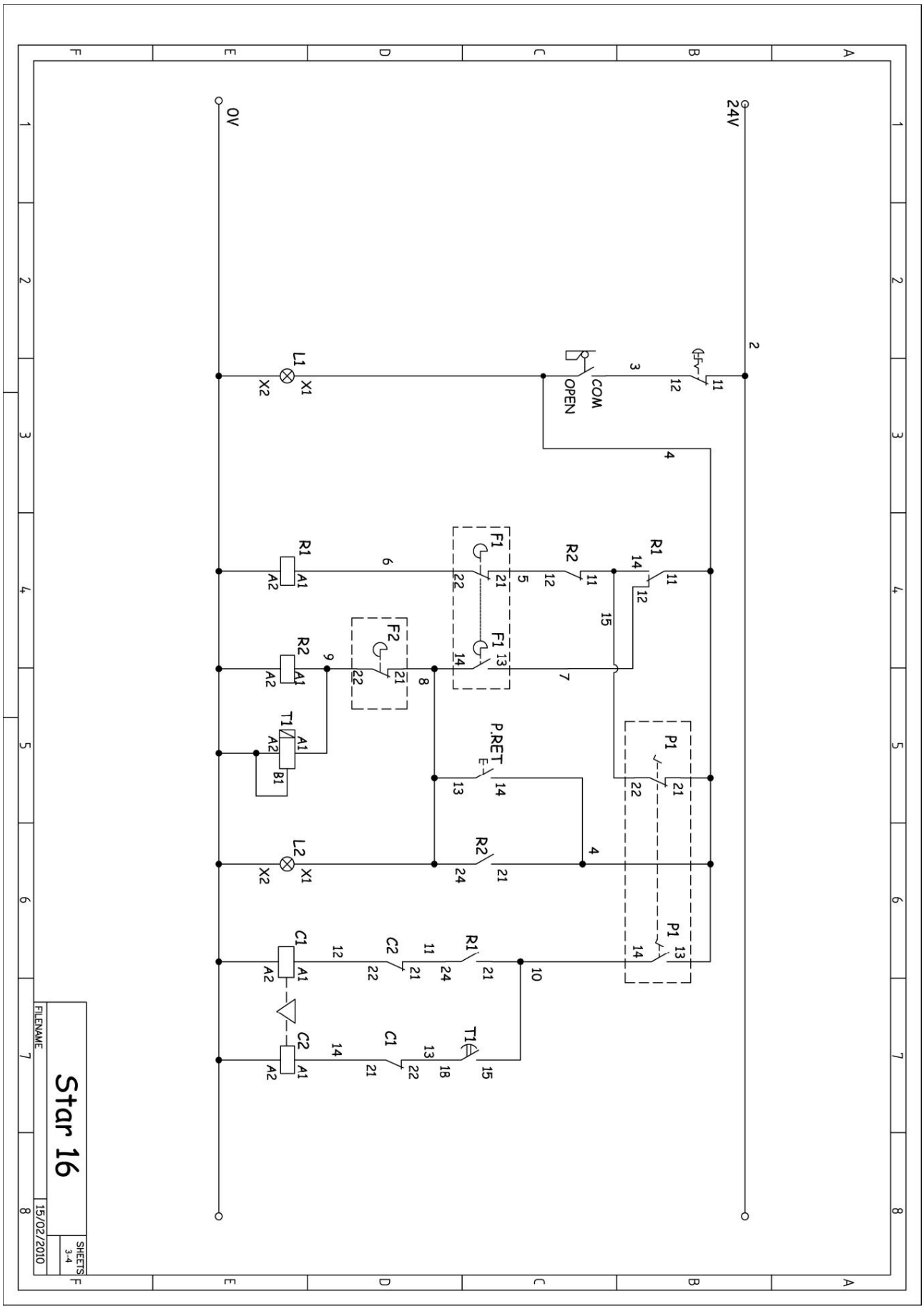

Machine Translated by Google

13. GARANTI

SIMA, SA, en producent af maskiner til byggeri, har et netværk af tekniske tjenester Rede SERVI-SIMA. De reparationer, der udføres under garanti af vores SERVI-SIMA-netværk, er underlagt visse betingelser med det formål at garantere servicen og kvaliteten af samme.

TIL SIMA. SA garanterer for alle sine produkter mod enhver fabrikationsfejl under betingelserne specificeret i dokumentet CONDIÇÕES DE GARANTIA.

Garantibetingelserne ophører i tilfælde af manglende overholdelse af de fastsatte betalingsbetingelser.

SIMA SA forbeholder sig retten til at ændre sine produkter uden forudgående varsel.

14. KLIPPER

De dele, der er tilgængelige til pakningsskærerne model COBRA-35., fremstillet af SIMA, SA er identificeret i bogen med stykker, der er knyttet til denne manual.

For at anmode om en del skal du kontakte SIMA SA's eftersalgsafdeling og tydeligt angive delnummeret **samt model, serienummer og fremstillingsår ,** der fremgår af identifikationspladen på den maskine, som delen er beregnet til .

15. BESKYTTELSE AF MILJØET

De skal genvinde råvarerne i stedet for at bortskaffe dem til lixoen. Tilbehør, væsker og emballage skal sendes til steder, der er angivet til økologisk genbrug. Plastkomponenter skal genbruges.

WEEE Affald af elektrisk og elektronisk udstyr skal deponeres på steder, der er angivet til selektiv indsamling.

16. UDTALELSE OM STØJ

Det akustiske trykniveau på arbejdspladsen er mindre end 70 dB(A).

17. ERKLÆRING OM MEKANISK VIBRATION

Maskinen udviser ikke kilder til mekaniske vibrationer, der forårsager risici for to arbejderes sundhed og sikkerhed.

Machine Translated by Google

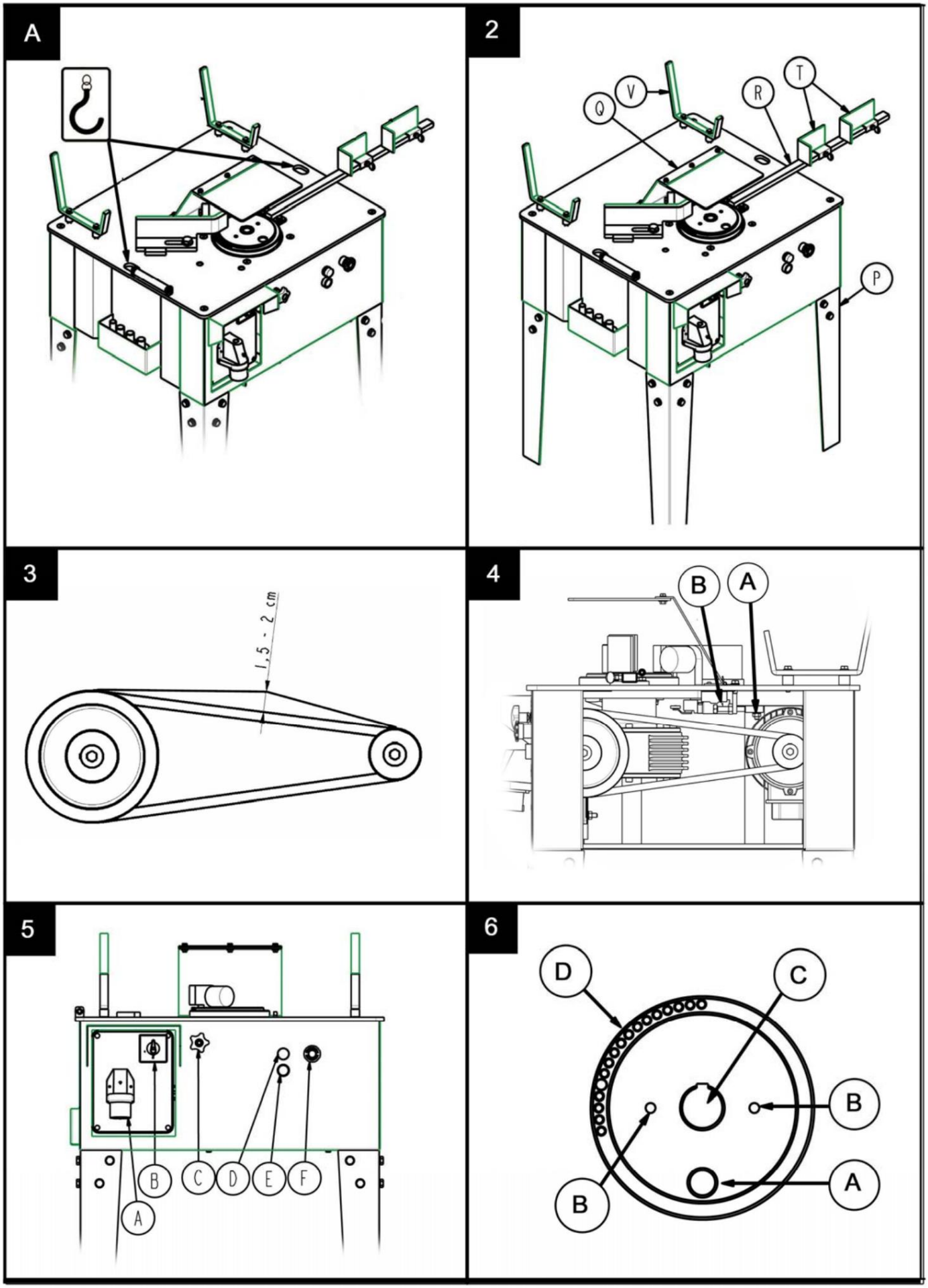

Machine Translated by Google

7

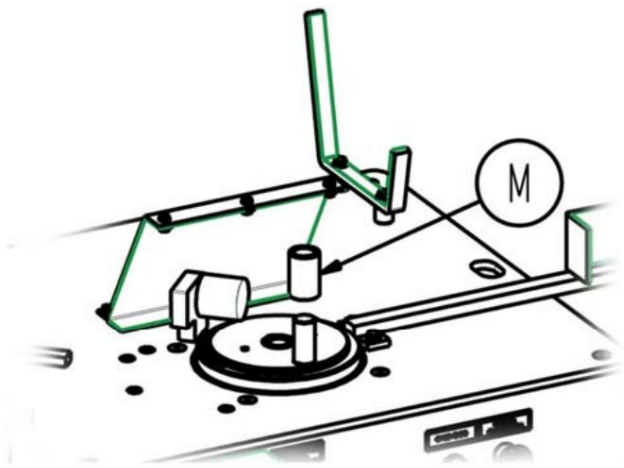

8

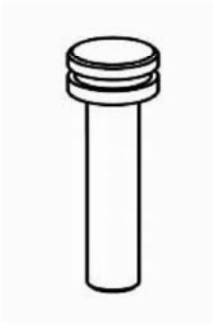

9

10

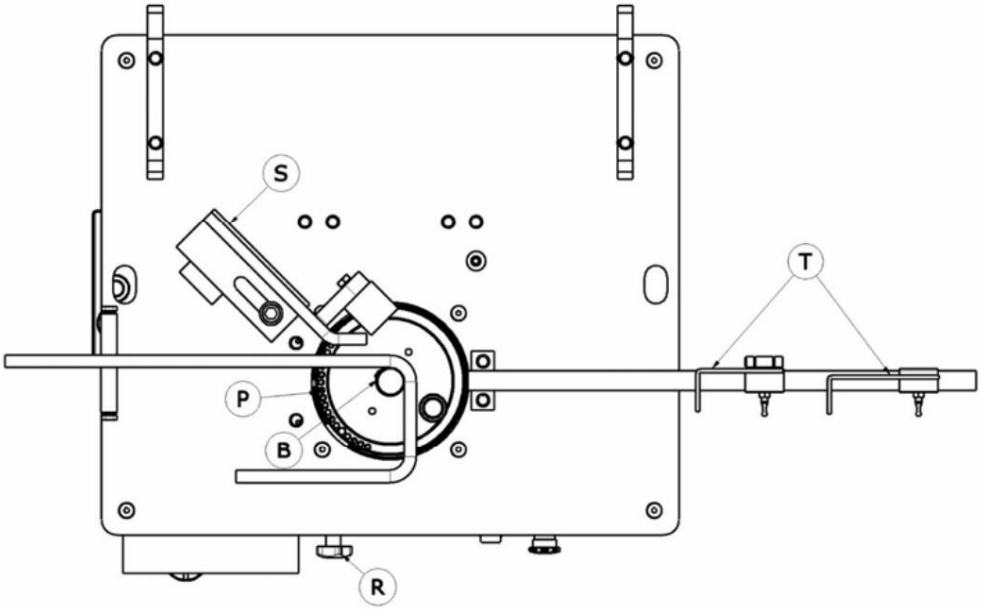

11

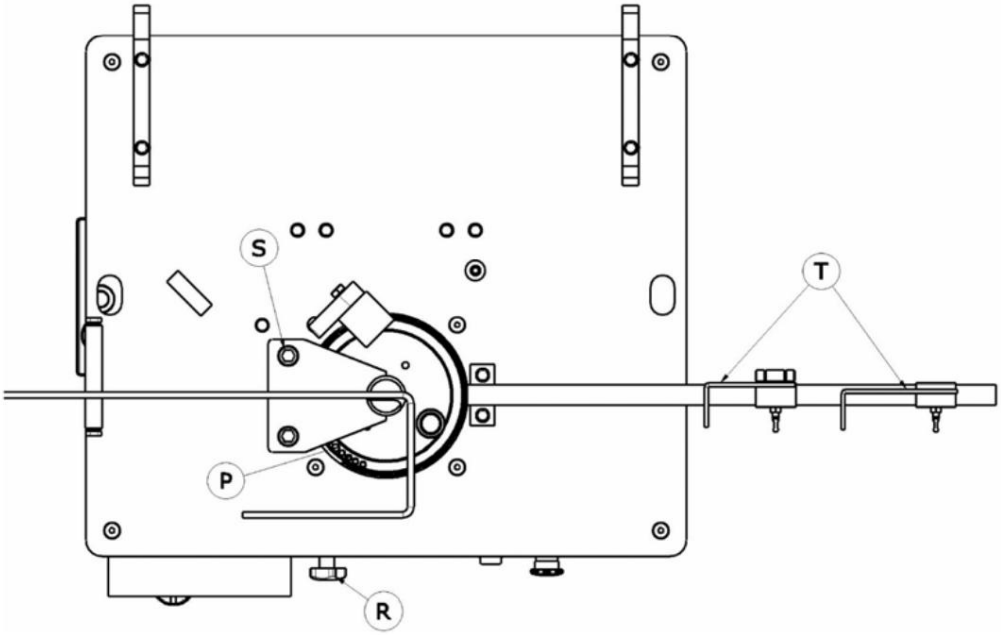

Machine Translated by Google

GARANTIBEVIS

EFTERSALGSSERVICE

EKSEMPEL FOR SLUTBRUGER

TERNINGEMASKINE

ETIKET SERIENR.

KØBERTERNINGER

NAVN

BOLIG

POSTNUMMER

LAND

Telefon: Fax:

e-mail

KØBSDATO

Tildeling og etiket af virksomheden Sælger

Tildeling af klient

GARANTIBETINGELSER

1.) SIMA, SA garanterer sine produkter mod enhver fabrikationsfejl, og tager ansvar for reparation af beskadigede maskiner af denne grund, i en periode på ET ÅR, regnet fra KØBSDATOEN, som OBLIGATORISK skal referere til garantibeviset.

2.) Under garantien, opkræve udelukkende for arbejde og reparation af defekte dele af produktet, hvis model og serienummer er angivet på certifikatet for Garanti.

3.) Ficam udelukker helt de udgifter, der stammer fra forskydninger, mad, logi samt transportudgifterne til SIMA SA, som Det vil være på vegne af kunden.

4.) Fejl forårsaget af misbrug, slag, nedbrud, ulykker, forkert brug, overspænding etc. kan ikke henføres til fabrikationsfejl. Forkert installation eller andre årsager kan ikke tilskrives produktet.

5.) De reparationer, der er dækket af GARANTIEN, kan kun udføres af virksomheden SIMA, SA selv eller enheder, der er autoriseret af det, som dets kompetence Slutningen af SIMA SA's tekniske afdeling accepterer garantireparationen.

6.) Denne garanti er ugyldig i følgende tilfælde:

a) På grund af ændring og/eller manipulation af garantibeviset.

b) Når de dele, der udgør produktet ved en klar indikation, er blevet repareret, modificeret eller udskiftet, ikke helt eller delvist, af en enhed eller person, der IKKE er autoriseret af den tekniske afdeling i SIMA, SA

c) Når den er installeret, producerer den ikke dele eller enheder, der ikke er godkendt af SIMA, SA

7.) SIMA SA påtager sig intet ansvar for skader, der skyldes eller er relateret til en produktfejl. Disse omfatter, men er ikke begrænset til, vi ubelejligt, transportomkostninger, telefonopkald og tab af personlige eller kommercielle varer, samt tab af penge.

8.) El- eller eksplosionsmotorerne skal i tilfælde af fejl i garantiperioden sendes til SIMA SA eller til den tekniske service autoriseret af producenten af motoren til bestemmelse af dens garanti.

9.) Garantibeviset skal være i SIMA SA's besiddelse i en periode, der ikke overstiger 30 nyttige dage fra salgsdatoen for produktet, til for at kunne nyde godt af garantien For at gøre krav på garantien skal du fremvise købsfakturaen mærket af sælgers virksomhed med nummeret på produktserie

ANDALUSIAN MACHINERY INDUSTRIAL SOCIETY, SA
POL. IND. JUNCARIL, C/ALBUÑOL, PARC. 250
18220 ALBOLOTE (GRANADA)
Telefon: 34 - 958-49 04 10 – Fax: 34 - 958-46 66 45
FREMSTILLING AF BYGGEMASKINERI
SPANIEN

Machine Translated by Google

GARANTIBEVIS

EFTERSALGSSERVICE

EKSEMPEL FOR AT RETURNERE TIL PRODUCENTEN

TERNINGEMASKINE

REGISTRERINGSMÆRKET

KØBERTERNINGER

NAVN

BOLIG

POSTNUMMER

LAND

Telefon: Fax:

e-mail

KØBSDATO

Tildeling og etiket af virksomheden Sælger

Tildeling af klient

GARANTIBETINGELSER

1.) SIMA, SA garanterer sine produkter mod enhver fabrikationsfejl, og tager ansvar for reparation af beskadigede maskiner af denne grund, i en periode på ET ÅR, regnet fra KØBSDATOEN, som OBLIGATORISK skal referere til garantibeviset.

2.) Under garantien, opkræve udelukkende for arbejde og reparation af defekte dele af produktet, hvis model og serienummer er angivet på certifikatet for Garanti.

3.) Ficam udelukker helt de udgifter, der stammer fra forskydninger, mad, logi samt transportudgifterne til SIMA SA, som Det vil være på vegne af kunden.

4.) Fejl forårsaget af misbrug, slag, nedbrud, ulykker, forkert brug, overspænding etc. kan ikke henføres til fabrikationsfejl. Forkert installation eller andre årsager kan ikke tilskrives produktet.

5.) De reparationer, der er dækket af GARANTIEN, kan kun udføres af virksomheden SIMA, SA selv eller enheder, der er autoriseret af det, som dets kompetence Slutningen af SIMA SA's tekniske afdeling accepterer garantireparationen.

6.) Denne garanti er ugyldig i følgende tilfælde:

a) På grund af ændring og/eller manipulation af garantibeviset.

b) Når de dele, der udgør produktet ved en klar indikation, er blevet repareret, modificeret eller udskiftet, ikke helt eller delvist, af en enhed eller person, der IKKE er autoriseret af den tekniske afdeling i SIMA, SA

c) Når den er installeret, producerer den ikke dele eller enheder, der ikke er godkendt af SIMA, SA

7.) SIMA SA påtager sig intet ansvar for skader, der skyldes eller er relateret til en produktfejl. Disse omfatter, men er ikke begrænset til, vi ubelejligt, transportomkostninger, telefonopkald og tab af personlige eller kommercielle varer, samt tab af penge.

8.) El- eller eksplosionsmotorerne skal i tilfælde af fejl i garantiperioden sendes til SIMA SA eller til den tekniske service autoriseret af producenten af motoren til bestemmelse af dens garanti.

9.) Garantibeviset skal være i SIMA SA's besiddelse i en periode, der ikke overstiger 30 nyttige dage fra salgsdatoen for produktet, til kunne nyde godt af garanti. For at gøre krav på garantien skal du fremvise købsfakturaen stemplet af sælgers virksomhed med nummeret på produktserie

ANDALUSIAN MACHINERY INDUSTRIAL SOCIETY, SA
POL. IND. JUNCARIL, C/ALBUÑOL, PARC. 250
18220 ALBOLOTE (GRANADA)
Telefon: 34 - 958-49 04 10 – Fax: 34 - 958-46 66 45
FREMSTILLING AF BYGGEMASKINERI
SPANIEN

Machine Translated by Google

Machine Translated by Google

INDEKS

“EG” KONFORMITÄTSERKLÄRUNG 3

1. ALLE OPLYSNINGER. 5

2. ALLGEMEINE BESCHREIBUNG DER MASCHINE 5
2.1 TRANSPORT 6
2.2 SYMBOLER 6

3. MONTAGEANLEITUNGEN. 6 3.1
LIEFERBEDINGUNGEN..... .... 6 3.2
MONTERING AF ZUBEHÖRS 7

4. WARTUNG, INSPEKTION OG KONTROL..... ..... 7 4.1 WECHSEL DER
TREIBRIEMEN..... 7

TELLERS **ERSENUNGSKNÖPFE..... ..... 7 5. B** 5.1 TEILE DES 8 5.2
INVESTERINGZAPFEN UND WINKELBESTIMMUNG. 8

6. I NBETRIEBNAHME UND GEBRAUCH .... 8 6.1 AUSFÜHRUNG VON
BÜGELN MITTELS WINKELMESSER. ....8 6.2 BIEGEN MIT
BÜGELVORRICHTUNG 9

ÖSUNGSVORSCHLÄGE FÜR DIE HÄUFIGST AUFTRETENDEN FEHLER..... 9 7. L

8. TEKNISK DATO..... 10

9. BIEGEKAPAZITÄT..... 10

10. ELEKTRISCHER ANSCHLUSS..... 10

11. SICHERHEITSVORSCHRIFTEN 10

12. STROMLAUFPLÄNE 12

13. GARANTI..... .... femten

14. ERSATZTEILE. .... femten

15. UMWELTSCHUTZ. .... femten

16. LÄRMSPIEGEL .... femten

17. MECHANISCHE SCHWINGUNGEN..... .... femten

GARANTI CERTIFICERING..... 18

Machine Translated by Google

1. ALLE OPLYSNINGER.

ACHTUNG: Lesen und verstehen Sie diese Gebrauchsanweisung, bevor Sie die Maschine zum ersten Mal bedienen.

SIMA SA bedankt sich für ihr Vertrauen beim Erwerb unserer ELEKTRISCHEN BÜGELBIEGEMASCHINE

In dieser Gebrauchsanweisung finden Sie jegliche Informationen bezüglich Montage, Gebrach, Wartung, und im gesetzten Falle Reparatur der Maschine. Der er oplysninger om vigtige søgninger, om risiken i forbindelse med bekræftelse af arbejdet i Personals vorzubeugen. Wenn Sie die folgenden Anweisungen styrker stranden og die Arbeiten nach Anleitung udfører garantien Wir ene sicheren Service sowie eine simple Wartung der Maschine.

Aus diesem Grund ist jeder Benutzer der Maschine dazu verpflichtet diese Anweisungen genauestens zu beachten, um Arbeitsrisiken jeglicher Art im Umgang mit der Maschine zu undgå.

Wir empfehlen Ihnen diese Anleitungen immer an einem leicht zugänglichen Ort in der Nähe der Aufzubewahren maskine.

2. ALLGEMEINE BESCHREIBUNG DER MASCHINE

Die ELEKTRISCHEN BÜGELBIEGEMASCHINEN SIMA SA, blev für das Biegen von glatten und gerillten Stangen entworfen und hergestellt. Der Biegevorgang verläuft über Biegedörner, die den EG Normen entsprechenden Durchmesser erzielen.

- Das Hauptelement ist ein Getriebe, welches die nötige Energie für den Biegevorgang überträgt.
- Die Maschine wird über einen Elektromotor angetrieben, welcher die Biegebewegung auf den Biegemekanismus überträgt, in welchen ten u biegenden Materiale eingelegt werden.
- Der Biegewinkel wird durch das Einsetzten des Zapfens in den Biegeteller zur Bestimmung des ungefähren Winkels erzielt. Durch millimeterweises Versetzten des Hubendes mittels des Winkelregulierers wird der Winkel nøjagtigt anbragt.
- Das Bedienungspanel ist äusserst einfach zu bedienen, Bedienungsschalter og elektrisk Hebel sind gekennzeichnet.
- Mit Pedal zur Bestätigung und Ausführen des Arbeitsvorganges.
- Die Arbeitszone ist mit einem Antiunfallschutz ausgestattet. Dieser verfügt über einen durchsichtigen Sucher um das Material zu verfolgen. •

Hauptfunktion: Herstellung af poligonalen Bügeln.

- Mit abmontierbaren Beinen für einen einfachen Transport.
- Elektrische Schalttafel entspricht EG Normen.
- Der Rahmen der Maschine er med et specielt materiale fra Epoxy Ploiester mangler eine hohe Resistenz der Oberfläche und Korrosionsschutz.
- Den elektriske udbygning af EWG Sicherheitsnormen.

Jeder andre Gebrauch gilt as unangemessen and gefährlich. Dieser ist somit styrker untersagt.

Machine Translated by Google

2.1 TRANSPORT

Die Maschine wird in unserer Fabrik verpackt und um einfachen Transport zu ermöglichen, auf einer **Pallete** geliefert. Die Maschine kan mit ene lille Hebelkrahn eller ähnlicher Hilfe transportiert werden. Gewicht und Maÿe (siehe technische Daten dieses Handbuchs) ermöglichen den Gebrauch von leichten Fahrzeugen.

Für den Transport von grösseren Distanzen mit Einsatz von Transportfahrzeugen, Kränen eller andre Transportmitteln muss Transportsicherheit gewähleistet sein. Die Maschine verfügt über zwei Öffnungen um disse anzuheben. **Fig A**

Beim Anheben der Maschine mit Kran oder Flaschenzug normalisierte Ketten, Schlingen eller Kabel benutzen.
Unbedingt auf Gewicht der Maschine und Tragefähigkeit der Transportmittel achten.

ACHTUNG: Entfernen Sie aus Gefahrzonen und vermeiden Sie jegliche Risiken bzgl. der Ladung, Befestigung, Entladung osv. Prufen Sie Seile, Ketten og Kabel. Gehen Sie äusserst vorsichtig vor.

WICHTIG: Under ihres Transports darf die Maschine weder umgedreht, noch auf die Seite gelegt werden.

2.2 SYMBOLER

Symbolerne har følgende Bedeutung:

DUSEN SIE DØ GEBRAUCHSANWEIS UNGEN

SIE MUSSEN, HELM, SHINE UND LÄRMSCHUTZ TRAGE

JA MUSSEN E SCHUTZHANDSCHUH OG SLUG

SIE MÜSSEN SICHERES SCHUHWERK TRAGEN

3. MONTAGEANLEITUNGEN.

3.1 LIEFERBEDINGUNGEN

Beim Öffnen der Verpackung finden sie die Maschine mit abmontierten Beinen vor; en brugsanweisung mit Garantiezertifikat og en Tüte med følgende elementer:

• Fredag Fin.
• Abdeckung für den Biegeteller. • Lineær Halterung. • Lineær mit zwei Anschlägen.
• Halterung Leisten. • Med Bolzen Ø18, med Bolzen Ø24, med Bolzen Ø26 og med Bolzen Ø48. • Für den Anschub der Stangen ein Bolzen Ø25 und ein Drehdorn Ø36.
• Bugelvorrichtung. • Biegewinkelmesser.

Machine Translated by Google

3.2 MONTERING AF ZUBEHÖRS

Aus Transportgründen wird die Maschine nicht vollständig montiert geliefert. Montieren Sie: das Linea **R, Fig. 2,** die Anschläge **T, Fig.** 2, die Beine **P, Fig. 2,** die Halterungen für die Leisten **V, Fig. 2** og die Schutzvorrichtung des Biegetellers **Q, Fig. 2.**

4. WARTUNG, INSPEKTION OG KONTROL

ACHTUNG: Vor Wartungs, Reparatur eller Säuberungsarbeiten Maschine ausstöpseln.

- Benutzten Sie kein Druckwasser um elektrische Elemente oder Stromkreise zu säubern
- Schmieren Sie monatlich mit Schmierfett die Bolzenöffnungen und den unteren Teil der Bolzen. Somit wird verhinert, dass die Bolzen sich festfressen.
- Prufen Sie alle sechs Monate die Treibriemenspannung. Bei normaler Spannung geben diese 1,5 a 2 cm. nach, siehe **Fig. 3.**
- Das Getriebe muss nicht geölt werden.
- Defekte Kabel, mit Rissen, oder Schnitten sofort austauschen.
- Bei Unregelmässigkeiten Maschine ausstöpseln und vom Techniker überprüfen lassen.
- Wenn notwendig Materialreste entfernen.
- Maschine nach jedem Arbeitstag ausstöpseln.
- Maschine mit einer wasserfesten Plane abdecken.

4.1 WECHSEL DER TREIBRIEMEN.

Maschinen blev mit perfekt spannten Riemen geliefert, jedoch können diesem nach normalem Gebrauch locker werden. Um diese zu spannen oder zu Ersetzen gehen Sie vor wie folgt:

1. Maskine ausstöpseln.
2. Untere Schutzvorrichtung entfernen.
3. Die vier Schrauben **A, Fig.4** lösen um Motor versetzen zu können.
4. Je nach Notwendigkeit, spannen oder Ersetzten der Riemen werden die Spannungsschrauben **B, Fig.4** in die eine, oder andere Richtung gedreht. Beim Spannen der Riemen darauf achten, dass alle Riemen gleichmässig angespannt sind.
5. Nachdem die Spannung der Riemen reguliert ist die Schrauben erneut festziehen **A, Fig.4.**
6. Erneut Blechabdeckung anbringen.

WICHTIG: Riemen regelmässig nachsehen, und wenn notwendig spannen. Es ist bewiessen, dass sich klassische Riemen durch intensives Arbeiten lockern.

5. BEDIENUNGSKNÖPFE.

A, Fig.5 Spannungszufuhr. Spannungszufuhr maskine

B, Fig.5 Wähler Drehsinn Teller. Wählt Drehsinn des Tellers.

C, Fig.5 Winkelregulierungsrad. Zur Prezision des Winkels.

D, Fig.5 Grünes Licht. Das grüne Licht bedeutet dass Spannung erzeugt ist.

E, Fig.5 Orangenen Knopf. Sollten wir den Fuss vom Pedal nehmen, oder bei Betätigung eines Notausdrückknopfes wird dieser Knopf betätigt um zur Ausgangsposition des Tellers zurückzukehren.

Machine Translated by Google

F, Fig.5 Notstop. Notstop der Maschine bei Notfällen.

Pedal. Dens funktion er at starte rotationen af pladen, når vi bevidst trykker på pedalen.

Fig.9

5.1 TEILE DES TELLERS.

Der Biegeteller verfügt über eine Öffnung **A, Fig.6** zur Einführung des Druckbolzens. Die zwei Öffnungen mit Windungen **B, Fig. 6** tjente zur Extraction und Abmontierung des Tellers. Öffnung **C, Fig.6** tand zur Einführung des Zentralbolzens. Element **D, Fig.6** tand zum Einsetzten des Inversionszapfens.

5.2 INVESTERINGZAPFEN UND WINKELBESTIMMUNG.

Mit dem Inversionszapfen bestimmen wir den Drehwinkel des Tellers. **Fig.8**

6. INBETRIEBNAHME UND GEBRAUCH

ACHTUNG: Alle Sicherheitshinweise beachten und erfüllen Sie die Normen für Sicherheit und Risiken am Arbeitsplatz.

EINFAHREN: Die Biegemschinen SIMA müssen nicht eingefahren werden, sie sind von der Fabrik aus zu sofortigem Einsatz eingestellt.

HINWEIS: Beim Ausarbeiten von Metall muss der Druck auf die Stanke mittels eines Drehdornes M, Fig.7 ausgeübt werden, welcher auf dem Druckbolzen angebracht werden muss.

GÄNGIGER GEBRAUCH DER MASCHINE:

Die Biegemschinen und kombinierte Maschinen SIMA SA, blevet für das Biegen und Schneiden von gewellten und glatten Eisenstangen entworfen und hergestellt. Jeder andere nicht deutlich gekennzeichnete Gebrauch der Maschine gitl as abnormal. Der Gebrauch von Werkzeugen oder Zubehör ohne schriftliches Einverständnis des Herstellers gilt as unangemessen und gefährlich. Sollte aus diesem Grund Schaden oder Verletzungen auftreten so entzieht sich SIMA SA jeglicher Verantwortung als Hersteller. Ved installation af maskinen er det muligt, at disse er glatte, stabile og vandrette øvre overflader. Maschine **ikke under Regen udnyttes, arbeiten Sie immer mit ausreichend Licht.**

6.1 AUSFÜHRUNG VON BÜGELN MITTELS WINKELMESSER.

Das Biegewinkelmesser wird für das Biegen von Leisten von Ø 8 bis Ø 16mm eingesetzt. Die Maschine ist mit einer Serie von Bolzen von Ø18, Ø24, Ø36, Ø48 ausgestattet, diese Bolzen werden ausschliesslich as Zentralbolzen eingesetzt. Ein fünfter Bolzen von Ø25 muss immer mit zugehöriger Buchse und wird ausschliesslich als Druckbolzen und Buchse eingesetzt. Gehen Sie folgendermassen vor : **Fig.10.**

1. Maschine anschliessen, Teller muss sich im Uhrzeigersinn drehen.
2. Winkelmesserstützte **(S) montieren** und Abstand zwischen Zentralbolzen **(B)** je nach Ø der zu biegenden Du læser regulere.
3. Abstand der Anschläge **(T)** je nach gewünschten Bügelmassen regulere.
4. Inversionszapfen **(P)** in eine der äusseren Öffnungen des Tellers je nach Biegewinkel einführen. **Es ist empfehlenswert mehrere Winkel zu proben bevor Sie mit dem Biegevorgang begynde um mit dem Umgang der Maschine vertraut zu werden.**
5. Stange anbringen und Pedal treten. Nachdem der Teller an das Ende seines Umlaufes gelangt ist, läuft dieser wieder zurück, ohne das Pedal loszulassen Sollten wir beim Vorlauf des Tellers aus irgendeinem Grund den Fuss vom Pedal nehem, so hält der Teller an. Der orangene Knopf muss betydet blev om den Teller erneut in Ausgangsposition zu bringen.
6. Sollten wir den gewünschten Winkel nicht erzielen so müssen wir den Winkelregler **(R)** regulieren für eine maksimal Præzision.

Machine Translated by Google

6.2 BIEGEN MIT BÜGELVORRICHTUNG

Diese Vorrichtung dient zum Biegen von Leisten bis zu 8 mm. Ein Bolzen von Ø25 muss immer mit zugehöriger Buchse und wird ausschliesslich als Druckbolzen und Buchse eingesetzt. Gehen Sie folgendermassen vor : **Fig.11.**

1. Maschine anschliessen, Teller muss sich im Uhrzeigersinn drehen.
2. Bügelvorrichtung **(S)** montieren.
3. Abstand der Anschläge **(T)** je nach gewünschten Bügelmassen regulere
4. Inversionszapfen **(P)** in eine der äusseren Öffnungen des Tellers je nach Biegewinkel einführen. **Es ist empfehlenswert mehrere Winkel zu proben bevor Sie mit dem Biegevorgang begynde um mit dem Umgang der Maschine vertraut zu werden.**
5. Stange anbringen und Pedal treten. Nachdem der Teller an das Ende seines Umlaufes gelangt ist, läuft dieser wieder zurück, ohne das Pedal loszulassen Sollten wir beim Vorlauf des Tellers aus irgendeinem Grund den Fuss vom Pedal nehem, so hält der Teller an. Der orangene Knopf muss betydet blev om den Teller erneut in Ausgangsposition zu bringen.
6. Sollten wir den gewünschten Winkel nicht erzielen so müssen wir den Winkelregler **(R)** regulieren für eine maksimal Præzision.

7. LÖSUNGSVORSCHLÄGE FÜR DIE HÄUFIGST AUFTRETENDEN FEHLER

STORUNG	MÖGLICHER GRUND	LÖSUNG
Unzureichende Biegekapazität	Riemen locker eller beschädigt	Spannen oder austauschen
	Schwache Motorleistung	Motor von Fachmann überprüfen
Biegeteller dreht sich, aber läuft nciht zurück. Stoppt nach Anschlag des Enddurchlaufes.	Enddurchlauf beschädigt.	Enddurchlauf überprüfen (1 auf zu). , 0 Bei Beschädigung ersetzten.
Der Maschine fehlt Spannung, Lichtanzeige Stromzufuhr aus.	Kabel i dårligem Zustand. Anschlusskasten überprüfen.	Stromnetz überprüfen. Anschluss der Kabel prüfen.
Energielampe an, Maschine funktioniert nicht.	Maschine nicht korrekt angeschlossen.	Maschine nur an einem Ende angeschlossen. Spannung og Anschluss der Kabel prüfen.
Drives af 230V eller 400V. Der Anschluss ist regulär aber die Maschine hat keine ausreichende Kraft.	Spænding ustabil.	Stromzufuhr prüfen. Under 230V eller 400V Maskinen er ikke funktionsdygtig. så virker maskinen ikke. Spændungsregler.
Der Biegeteller hält nach Biegevorgang nicht in Ausgangsposition an.	Endschub.	Überprüfen (1 auf , 0 zu).

Machine Translated by Google

8. TEKNISKE DATO

MODEL	MOTOR LEISTUNG	MOTOR ENGELSK	NETTOGW.	MASSE LxBxH mm	U/MIN.
stjerne-16	2,2Kw	230v	149 kg.	1136x738x1095	19
stjerne-16	1,5Kw	230v/400v	140 kg.	1136x738x1095	19

9. BIEGEKAPAZITÄT.

Modstand Stahlleiste	Lyt nr. Ø6 eller. 1/4"	nr Leisten Ø8 o. 5/16"	Lyt nr. Ø10 el. 3/8"	Lyt nr. Ø12 eller. 1/2"	nr Leisten Ø16 o. 5/8"
R-480 N/mm²	7	6	5	3	1
R-650 N/mm²	7	6	5	2	1
foldet med Ø borepatron	18	24	36	36	48

10. ELEKTRISCHER ANSCHLUSS.

Anschlusskabel der Maschine sollte über einen Querschnitt af 4x2,5 mm2 bis zu 25 m Længe verfügen, für weitere Längen 4x4 mm2 . An einem Ende sollte das Kabel an en ordnungsgemässes Stromnetz von 16A 3P+T or 16A 2P+T compatible with the Stromschalter der Maschine angeschlossen were, and am other Ende an eine ordnungsgemässe Steckvorrichtung von 16A 3P+T or, der Speisung 2P

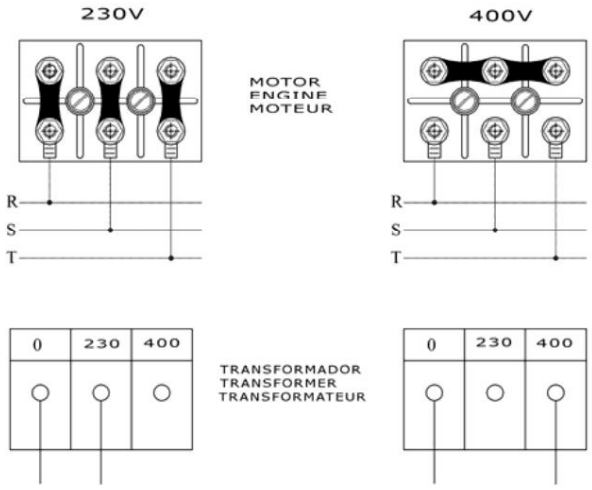

WICHTIG: Sollten Sie die Spannung ändern, so müssen Sie die spannungsanzeigenden Etiketten ändern. **Stöpseln Sie die Maschine zuvor aus.**

11. SICHERHEITSVORSCHRIFTEN

• Die Maschinen mit Elektromotor müssen je nach Karakteristiken des Motors an ein ordnungsgemässes Elektrizitätsnetz mit Schutzschalter und Thermoschutzschalter angeschlossen werden.

Einphasenstrømmotor med 2,2KW/3PS 230 V, Thermo 20A og Schutzschalter 20A/300mA
Dreiphasenstrømmotor af 1,5/ 2PS til 400V, Thermo 10A og Schutzschalter 10A/300mA

Machine Translated by Google

Die Bedienperson muss ausreichend in Anwendung, Einstellung, und Bedienung der Maschine geschult sein.

- Bevor Sie die Maschine starten, sollten Sie die Bedienungsanleitungen aufmerksam durchlesen und überprüfen Sie die correcte Durchführung der Sicherheitsvorkehrungen. Sie sollten wissen wie man die Maschine schnell EIN und AUS-schaltet.
- Maschine auf einer ebenen und gut beleuchteten Fläche aufstellen. Stabilitet garantieren bevor Sie die Maschine anschliessen.
- Die Maschine darf niemals ohne die zugehörigen Schutzelemente in Betrieb genommen werden
- Wir empfehlen ihnen Tragen von Sicherkeitselementen wie Lärmschutz, Augenschutz etc.
- Individuelle Arbeiterschutz tragen.
- Unbefugte Personen fernhalten. •

Überprüfen Sie ihre Werkleidung. Diese sollte frei von Elementen sein, die sich möglicherweise mit der Teilen Maschine verfangen könnten.

- Wenn Sie Maschine deplazieren, schalten Sie the Motor aus und blockieren Sie die beweglichen Teile.
- Schutzvorrichtungen immer angegebener Position anbringen.
- **Achtung:** Bevor Sie Bolzen Drehdörner und Winkelmass anbringen, Drehrichtung des Biegetellers überprüfen. Danach notwendiges Zubehör anbringen.
- Defekte Kabel, mit Rissen, oder Schnitten sofort austauschen.
- Stöpseln Sie die Maschine aus, das Manipulieren oder Bearbeiten jeglicher Elemente ist keinesfalls bei laudendem Motor erlaubt.
- Maschine nur für hier beschriebene Funktionen einsetzten.

•SEHR WICHTIG: Die Erdleitung muÿ vor Inbetriebnahme der Maschine angeschlossen sein. •Benutzen Sie ordnungsgemässe Kabel. •Überprüfen Sie, ob die Spannung des Netzes, an das Sie die Maschine anschlieÿen mit der auf der Plakette angezeigten Spannung übereinstimmt. •Überprüfen Sie, dass das Anschlusskabel weder mit hohen Temperaturpunkten noch Öl, Wasser oder scharfen Gegenständen in Berührung kommt. •Benutzten Sie kein Druckwasser um elektrische Elemente oder Stromkreise zu säubern.

ACHTUNG: Folgen Sie styrker allen hier angezeigten Sicherheitsvorkehrungen und erfüllen Sie die Normen zur Vorbeugung von Arbeitsrisiken. Betriebsanleitungen und Gebrauch

SIMA, SA entzieht sich jeglicher Verantwortung für standene Folgen eines fahrlässigen oder inkorrekten Gebrauchs der Maschine.

Machine Translated by Google

12. STROMLAUFPLÄNE

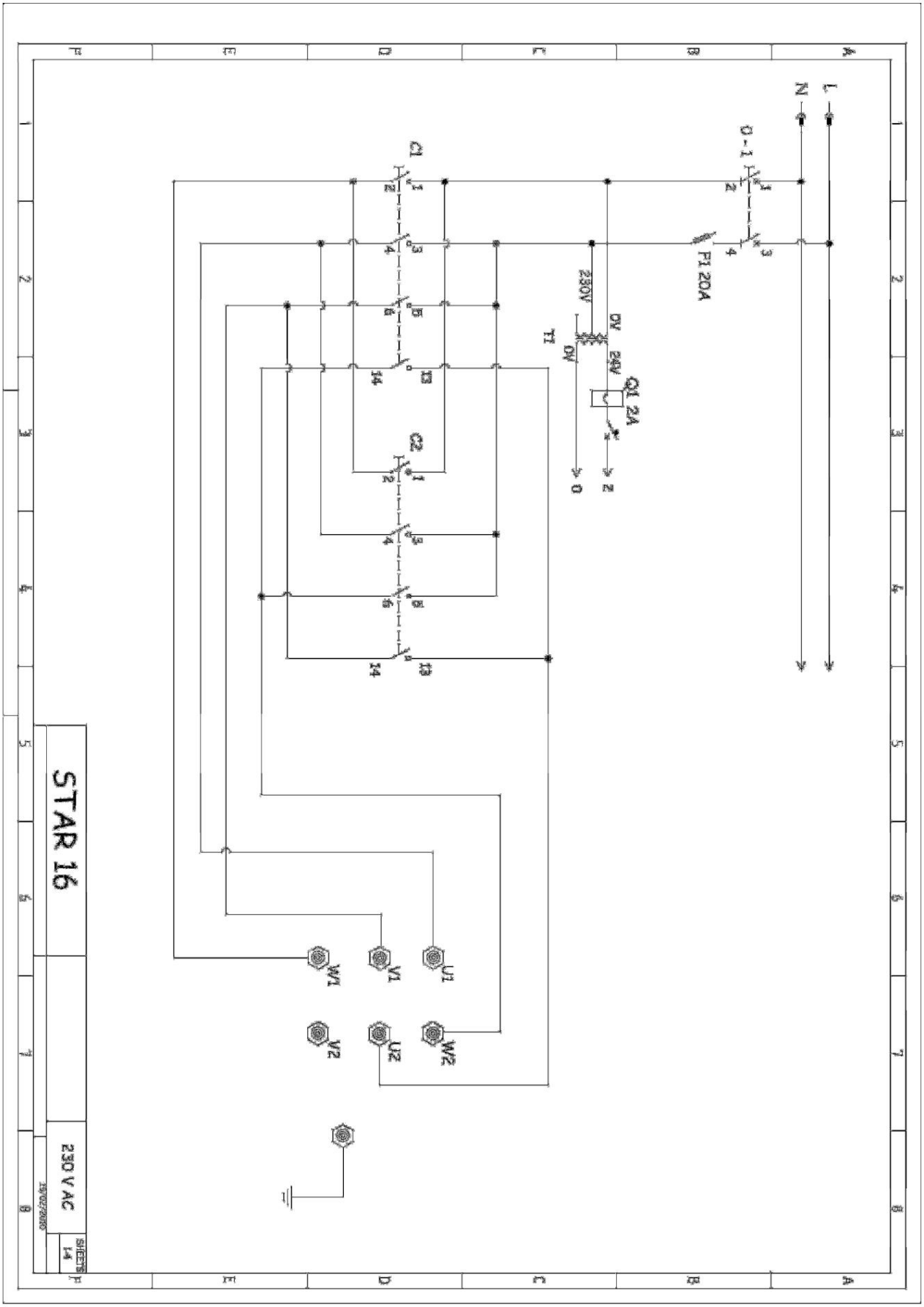

Machine Translated by Google

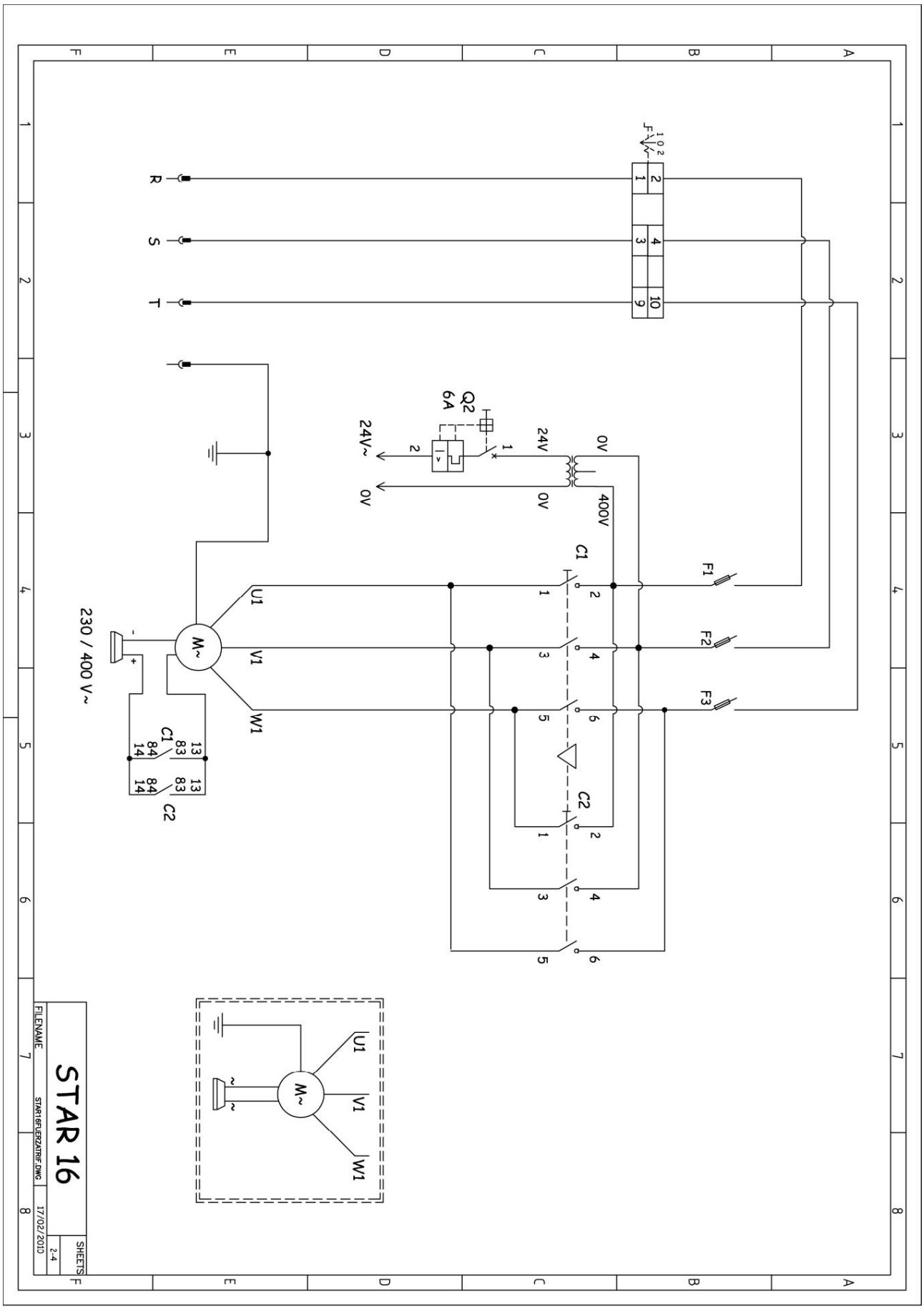

Machine Translated by Google

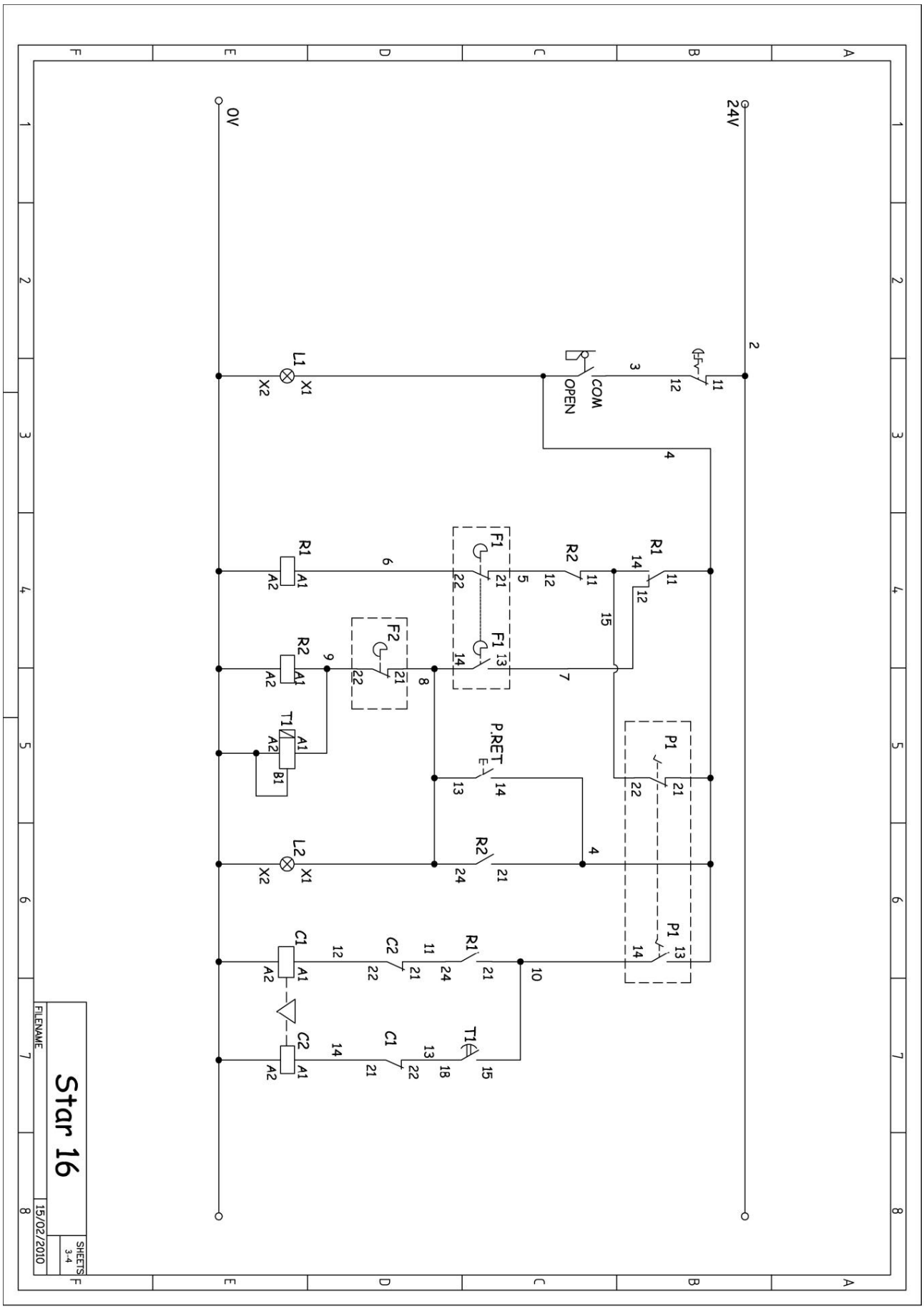

Machine Translated by Google

13. GARANTI

SIMA, SA Baumaschinenhersteller, verfügt yver en teknisk Servicenetzwerk SERVÍ-SIMA. Reparaturen i garanti over unser Servicenetzwerk unterliegen bestimmten Bedinging um Service and Quality dieser to garantieren.

CHASM. SA leistet Garantie auf alle seine Fabricate gegenüber Fabricationsfehlern jeglicher Art. Diese werden über unsere GARANTIEBEDINGUNGEN bestimmt. Siehe beliegendes Dokument.

Diese Bedingungen können bei Nichteinhaltung der Zahlungsbedingungen nichtig gemacht warden.

SIMA, SA behält sich das Recht vor die Maschinen ohne Vorankündigung zu modifizieren.

14. ERSATZTEILE.

Die Ersatzteile erhältlich für die von SIMA SA hergestellten Maschinen sind in den beiliegenden Plänen gekennzeichnet.

For Ersatzteilbestellungen benötigen Sie **Nummer, Model, Herstellungsnummer sowie Herstellungsjahr der Maschine** (Siehe Plakette)

15. UMWELTSCHUTZ.

Rohmateriale sollten wiederverwendet werden. Apparater, Accesoirs, Flüssigkeiten og Verpackungen sollten an die zuständigen Stellen für Wiederverwertung gesendet werden. Plastikelemente sind für die zugehörige Wiederverwertung gekennzeichnet.

Die Abfallstoffe elektriske og elektroniske Teile müssen an die zuständigen Orte für selektive Abholung gebracht werden.

16. LÄRMSPIEGEL

Unter ved 70dB(A)

17. MECHANISCHE SCHWINGUNGEN

Das Arbeiten mit der Maschine für die Sicherheit und Gesundheit ihres Arbeiters ungefährlich.

Machine Translated by Google

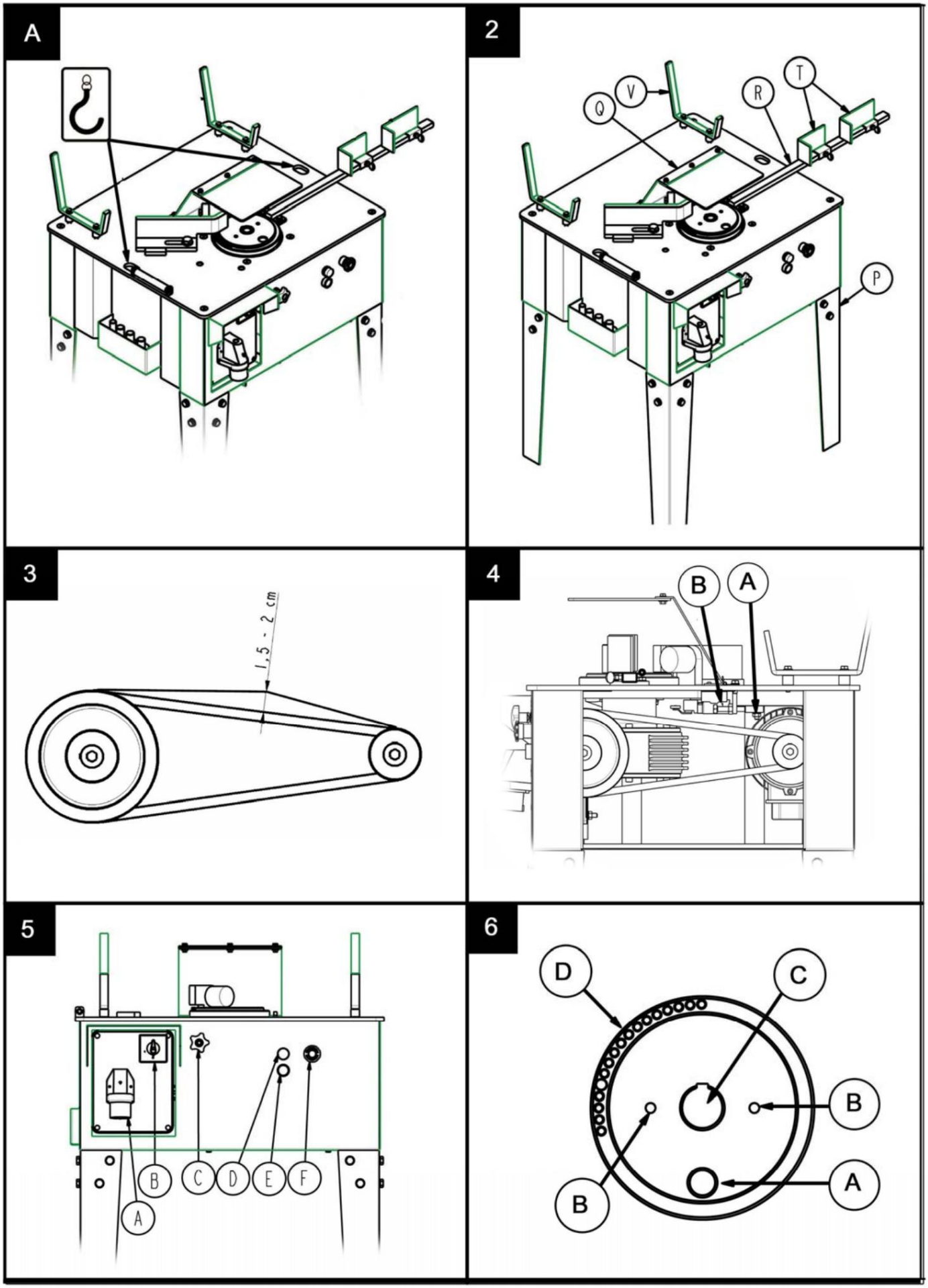

Machine Translated by Google

7

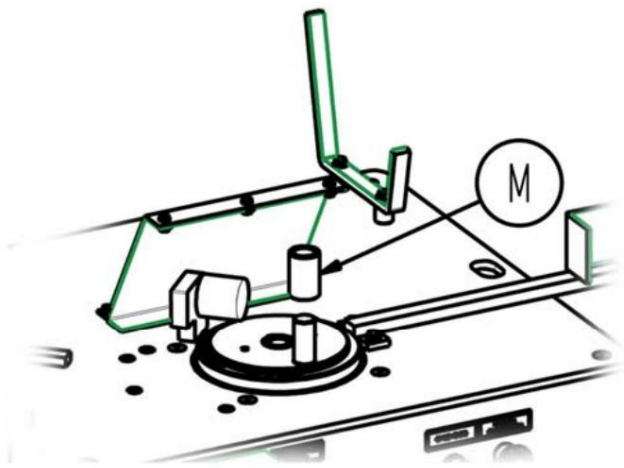

8

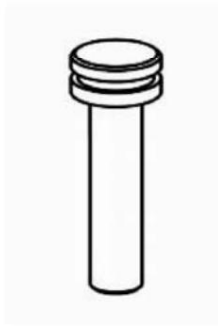

9

10

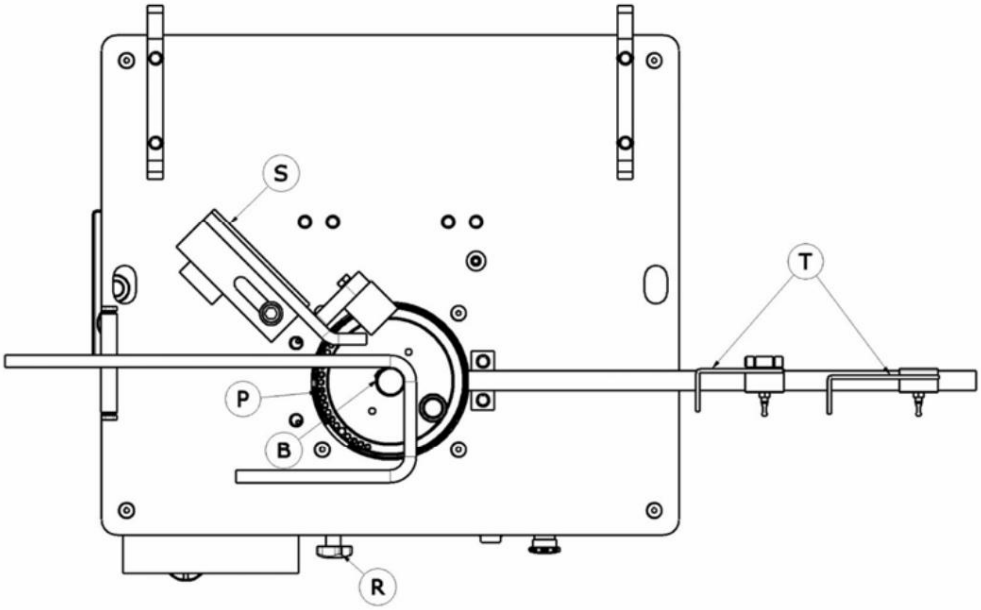

11

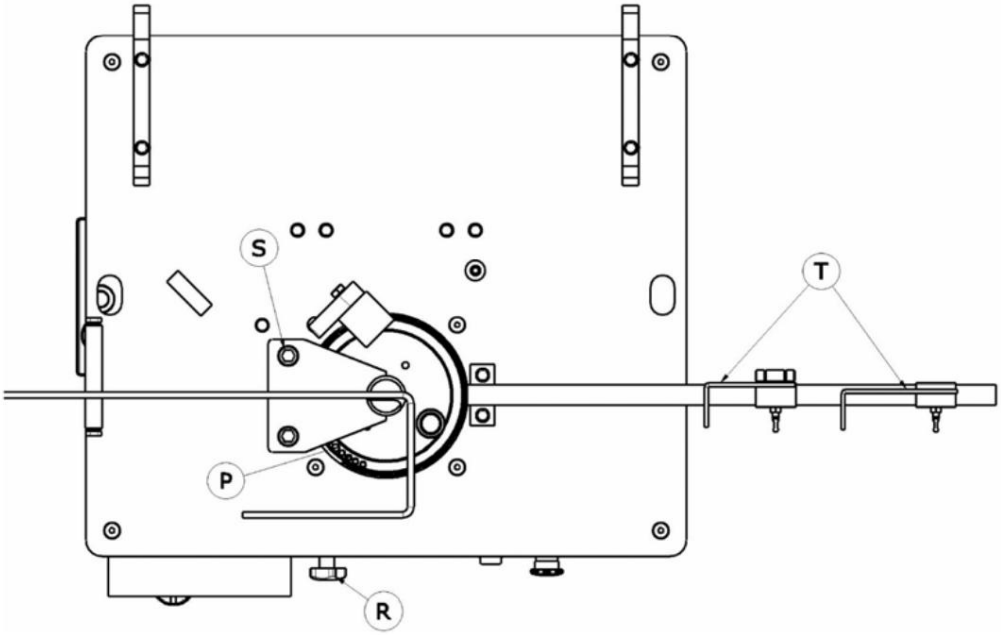

Machine Translated by Google

GARANTI CERTIFICERING

EFTER SALG SERVICE

MASCHINENDATEN

ETIKET KENNZEICHEN

DATEN KÄUFER

YAM

ADRESSE

POSTLEITZAHL/ORT

JORD

Telefon: Fax:

e-mail

KAUFSDATUM

Unterschrift og Stempel des Verkäufers

Unterschrift Kunde

GARANTIBEDINGUNGEN

1.) SIMA, SA gewährt EIN JAHR Garantie auf alle Fabricationsfehler ab Lieferdatum, welches obligatorisch auf dem hier begefügten Garantieschein erscheinen muÿ.

2.) Die Garantie deckt ausschliesslich die Arbeitszeit und Reparatur der defektuosen Teile dessen Modell und Fabrikationsseriennummer im Garantiezertifikat angegebenen sind.

3.) Von der Garantie nicht gedeckt werden aus Diäten Unterkunft etc. entstandene Kosten sowie die Transportkosten bis zu unserer Fabrik SIMA SA welche vom Kunden getragen werden musen.

4.) Als Fabrikationsfehler weder anerkannt werden die Folgenfehler durch Missbrauch, Stösse, falscher Gebrauch, Fall, Unfall, übermässige Spannung, Fehlerhafte Installierung eller Ander Grande die ikke vom Produkt abhängende gemacht blev coñeen.

5.) Die Reparaturen in GARANTIE dürfen ausschliesslich von SIMA SA oder von SIMA autorisierten Betrieben durchgeführt werden. Den tekniske Abteilung von SIMA SA gibt das letzte Einverständnis der Reparatur.

6.) Denne garanti er fuldstændig i de følgende tilfælde:

a) Änderüngen und/oder Manipulation des Garantiezertifikates.

b) Wenn klar ersichtlich ist, dass Einzelteile des Produktes, teilweise oder vollständig, von einer Werkstatt, Betrieb oder einer Person die nicht von der technischen Abteilung Sima's SA bevollmächtigt wurde, repariert, verändert eller ausgetauscht wurden.

c) Sollten von SIMA SA ikke harmoniseret Teile eller Vorrichtungen installeret.

7.) SIMA SA übernimmt keine Verantwortung für die Folgenschäden oder Schäden die mit Störungen des Produktes in Zusammenhang stehen. I diesen inbegriffen aber nicht ausschliesslich die Mühen, Transportkosten, Telefonkosten, der persöhnliche oder Geschäftsverluste sowie der Verlust von Einkommen eller Gehalt..

8.) Für Elektromotoren gilt es bei Störungen diese zu SIMA SA zu senden oder an einen vom Motorhesteller bevollmächtigten technischen Dienst zur Bestimmung der Garantie.

9.) Das Garantiezertifikat mu ss innerhalb con DREISSIG Werktagen ab Kaufsdatum bei SIMA SA eingehen um Garantieanspruch zu erhalten. fur eine Inanspruchnahme der Garantie must eine gültige Rechnung mit Stempel des Verkäufers und Seriennummer des Produktes beigelegt werden.

ANDALUSIAN MACHINERY INDUSTRIAL SOCIETY, SA
POL. IND. JUNCARIL, C/ALBUÑOL, PARC. 250
18220 ALBOLOTE (GRANADA)
Telefon: 34 - 958-49 04 10 – Fax: 34 - 958-46 66 45
FREMSTILLING AF BYGGEMASKINERI
SPANIEN

Machine Translated by Google

GARANTI CERTIFICERING EFTER SALG SERVICE

MASCHINENDATEN

ETIKET KENNZEICHEN

DATEN KÄUFER

YAM

ADRESSE

POSTLEITZAHL/ORT

JORD

Telefon: Fax:

e-mail

KAUFSDATUM

Unterschrift og Stempel des Verkäufers **Unterschrift Kunde**

GARANTIBEDINGUNGEN

1.) SIMA, SA gewährt EIN JAHR Garantie auf alle Fabricationsfehler ab Lieferdatum, welches obligatorisch auf dem hier begefügten Garantieschein erscheinen muÿ.

2.) Die Garantie deckt ausschliesslich die Arbeitszeit und Reparatur der defektuosen Teile dessen Modell und Fabrikationsseriennummer im Garantiezertifikat angegebenen sind.

3.) Von der Garantie nicht gedeckt werden aus Diäten Unterkunft etc. entstandene Kosten sowie die Transportkosten bis zu unserer Fabrik SIMA SA welche vom Kunden getragen werden musen.

4.) Als Fabrikationsfehler weder anerkannt werden die Folgenfehler durch Missbrauch, Stösse, falscher Gebrauch, Fall, Unfall, übermässige Spannung, Fehlerhafte Installierung eller Ander Grande die ikke vom Produkt abhängende gemacht blev coñeen.

5.) Die Reparaturen in GARANTIE dürfen ausschliesslich von SIMA SA oder von SIMA autorisierten Betrieben durchgeführt werden. Den tekniske Abteilung von SIMA SA gibt das letzte Einverständnis der Reparatur.

6.) Denne garanti er fuldstændig i de følgende tilfælde:

a) Änderüngen und/oder Manipulation des Garantiezertifikates.

b) Wenn klar ersichtlich ist, dass Einzelteile des Produktes, teilweise oder vollständig, von einer Werkstatt, Betrieb oder einer Person die nicht von der technischen Abteilung Sima's SA bevollmächtigt wurde, repariert, verändert oder ausgetausch t wurden.

c) Sollten von SIMA SA ikke harmoniseret Teile eller Vorrichtungen installeret.

7.) SIMA SA übernimmt keine Verantwortung für die Folgenschäden oder Schäden die mit Störungen des Produktes in Zusammenhang stehen. I diesen inbegriffen aber nicht ausschliesslich die Mühen, Transportkosten, Telefonkosten, der persöhnliche oder Geschäftsverluste sowie der Verlust von Einkommen eller Gehalt..

8.) Für Elektromotoren gilt es bei Störungen diese zu SIMA SA zu senden oder an einen vom Motorhesteller bevollmächtigten technischen Dienst zur Bestimmung der Garantie.

9.) Das Garantiezertifikat muss innerhalb con DREISSIG Werktagen ab Kaufsdatum bei SIMA SA eingehen um Garantieanspruch zu erhalten. fur eine I anspruchnahme der Garantie muss eine gültige Rechnung mit Stempel des Verkäufers und Seriennummer des Produktes beigelegt werden.

ANDALUSIAN MACHINERY INDUSTRIAL SOCIETY, SA
POL. IND. JUNCARIL, C/ALBUÑOL, PARC. 250
18220 ALBOLOTE (GRANADA)
Telefon: 34 - 958-49 04 10 – Fax: 34 - 958-46 66 45
FREMSTILLING AF BYGGEMASKINERI
SPANIEN

Machine Translated by Google

Machine Translated by Google

SPIS TREÿCI

DEKLARACJA ZGODNOÿCI WE..... 3

1. OGOLNE-OPLYSNINGER..... .... 5 2. OGÓLNY OPIS MASZYNY 5

2.1 TRANSPORT. 6
2.2 SYMBOLER..... 6

3. MONTERINGSVEJLEDNING..... .... 6 3.1 WARUNKI W JAKICH JEST SPRZEDAWANA MASZYNA..... ....6 3.2 MONTERING AF TILBEHØR.... 7

4. KONSERWACJA, PRZEGLÿD I KONTROLA. .... 7 4.1 WYMIANA PASKOW. 7

5. PRZYCISKI .... 7 5.1 CZÿÿCI TARCZY..... ....8 5.2 SWORZEÿ INWERSJI I WYBÓR KÿTA. ....8 **6.**

URUCHOMIENIE I UÿYTKOWANIE. .... 8 6.1 WYKONANIE GIÿCIA PRZY UÿYCIU WSPORNIKA GIÿCIA. ....8 6.2 WYKONANIE GIÿCIA ZA POMOCÿ ZESTAWU DO STRZEMION..... 9

7. ROZWIÿZANIE NAJCZÿSTSZYCH PROBLEMÓW..... 9

8. OPIS TEKNIK. 10

9. ZDOLNOÿÿ GIÿCIA..... 10

10. PODÿÿCZENIE ELEKTRYCZNE. .... 10 11. ZASADY BEZPIECZEÿSTWA 10

12. SCHEMATY ELEKTRYCZNE 12

13. O GWARANCJI..... .. .. femten

14. CZÿÿCI ZAMIENNE. .... 15 15. OCHRONA ÿRODOWISKA. .... femten

16. DEKLARACJA POZIOMU HAÿASÓW. .... femten

17. DEKLARACJA POZIOMU WIBRACJI MECHANICZNYCH. ..... femten

CERTYFIKAT GWARANCYJNY 18

Machine Translated by Google

1. OGÓLNE INFORMATION.

UWAGA: Przed przystÿpieniem do ustawienia, podÿÿczenia, uruchomienia i pracy maszyny bezwzglÿdnie przeczytaj ze zrozumieniem niniejszÿ instrukcjÿ.

SIMA SA Pragnie podziÿkowaÿ zaufanie dla naszych produktów okazane przez zakup ELEKTRYCZNEJ GIÿTARKI DO STRZEMION.

Instrukcja obsÿugi dostarcza podstawowe informacje z zakresu uÿytkowania i bieÿÿcej obsÿugi maszyny. Zawarto równieÿ podstawowe zalecenia i ostrzeÿenia w zakresie ochrony i bezpieczeÿstwa pracy dla operatora i osób postronnych. Zastosowanie siÿ w peÿni do przedstawionych wymagaÿ i zaleceÿ zapewni bezpiecznÿ obsÿugÿ i bezawaryjnÿ pracÿ maszyny.

Dlatego teÿ zapoznanie siÿ z instrukcjÿ obslugi maszyny jest obowiazkowe dla kaÿdego kto bedzie obsÿugiwaÿ, serwisowaÿ czy teÿ naprawiaÿ maszynÿ.

Zalecamy posiadaÿ instrukcjÿ obsÿugi przy maszynie w kaÿdym momencie: podczas pracy, serwisu czy podczs napraw.

2. OGOLNY OPIS MASZYNY

Giÿtarki do prÿtów modelu Star-16, sÿ zaprojektowane i produkowane w celu giÿcia stalowych prÿtów gÿadkich i ÿebrowanych uÿywanych na budowie. Procedura giÿcia odbywa siÿ na zimno za pomocÿ tulei, które gwarantujÿ ÿrednicÿ giÿcia zgodnÿ z normami unijnymi.

- Gÿównym elementem maszyny jest reduktor, który zajmuje siÿ dostarczeniem energii niezbÿdnej do wykonania giÿcia stalowych prÿtów.
- Maszyna jest napÿdzana silnikiem elektrycznym, który wprawia ja w ruch poprzez transmitsjÿ do mechanizmu giÿcia, w którym sÿ zamontowane róÿne tuleje przeznaczone do giÿcia stalowych prÿtów.
- Kÿt giÿcia ustawia siÿ poprzez wprowadzenie sworzenia w tarczÿ do giÿcia aby ustaliÿ przybliÿony kÿt giÿcia, og poprzez przesuwanie milimetr po milimetrze koÿcówkÿya suwÿtz regulator wibycowz regulator wibycowz.
- Prædikestol kierujÿcy jest wyposaÿony w guziki i przyciski elektryczne bardzo proste i ÿatwo dostÿpne, oznaczone symbolami.
- Wyposaÿona jest w pedaÿ aby potwierdziÿ i wykonaÿ danÿ czynnoÿÿ, unikajÿc w ten sposób moÿliwoÿci by koÿczyny górne utknÿÿy w maszynie podczas pracy.
- Obstar Pracy Jest Zabezpieczony Górnÿ Osÿonÿ, Kóra Zabezpiecza Przed Wypadkami, Ta Osÿona Jest Wyposaÿona W Przeÿroczystÿ Powierzchniÿ, Kóra Pozwala Obserwaÿ
- Gÿównÿ funkcjÿ maszyny jest wykonywanie wielokÿtnych strzemion.
- Wyposaÿona jest w odkrÿcane nogi uÿatwiajÿce transport.
- Gniazdo elektryczne wedÿug norm WE.
- Konstrukcja maszyny jest malowana w temperaturze farbÿ epoksy-poliestrowÿ, co zapewnia jej powierzchni wysokÿ odpornoÿÿ i chroni jÿ przed korozjÿ.
- Wyposaÿenie elektryczne speÿnia unijne wymogi bezpieczeÿstwa.

Jakiekolwiek inne niÿ opisane uÿycie maszyny jest niewskazane i moÿe byÿ niebezpieczne, i dlatego jost caÿkowicie zabronione.

Machine Translated by Google

2.1 TRANSPORT.

Maszyna zapakowana fabrycznie ustawiona jost na palecie, co pozwala ÿatwy transport na wózkach widÿowych mechanicznych bÿdÿ rÿcznych. Jej waga i rozmiary (patrz tabela z opisem technicznym w tym podrÿczniku) pozwalajÿ na uÿycie pojazdów o maÿej masie do jej transportu.

Jeÿli wymagany jest dÿuÿszy transport, i bÿdÿ uÿywane pojazdy, dÿwigi bÿdÿ inne urzÿdzenie podnoszÿce, powinny one zagwarantowaÿ bezpieczeÿstwo maszyny.

Podnoszÿc maszynÿ za pomocÿ dÿwigu bÿdÿ podnoÿnika naleÿy uÿywaÿ standardowych kabli, sznurów i ÿaÿcuchów, biorÿc pod uwagÿ maksymalny dozwolony ciÿy cisógi ciÿy cisógi ciÿy ciÿsk Wybór zabezpieczeÿ bÿdzie poprawny jeÿeli zostanÿ zastosowane opisane zasady ich uÿycia. Maszyna jest wyposaÿona w dwa otwory na stole przeznaczone do jej podnoszenia **Rys. TIL**

UWAGA: naleÿy zachowaÿ bezpiecznÿ odlegÿoÿÿ od wysokich zaÿadunków, i zachowaÿ szczególnÿ ostroÿnoÿÿ w stosunku do moÿliwych przesuniÿÿ podczas sizaÿadunków. Dlatego jest bardzo waÿny wybór odpowiedniego sznura mocujÿcego i zachowania wyjÿtkowej ostroÿnoÿci przy operacjach newralgicznych (podnoszenie, ustawienie, umocowanie, wyÿadunek).

WAÿNE: Podczas transportu maszyna nigdy nie powinna znajdowaÿ siÿ umieszczona do góry nogami, ani na jednej z jej boków, powinna staÿ zawsze na swoich czterech nogach.

2.2 SYMBOLER.

Symbole oznaczone na maszynie majÿ nastÿpujÿce znaczenie:

OBOWIAZKOWO PRZECZYTAJ
INSTRUKCJE OBSÿUGI

UÿYCIE KASKU, OKULARÓW I
SÿUCHAWEK OCHRONNYCH JEST
OBOWIZKOWE

UÿYCIE RÿKAWIC OCHRONNYCH
JEST OBOWIAZKOWE

UÿYCIE OBUWIA OCHRONNEGO JEST
OBOWIAZKOWE

3. INSTRUKCJE MONTAÿU.

3.1 WARUNKI W JAKICH JEST SPRZEDAWANA MASZYNA

Po otwarciu opakowania, znajdziemy w nim maszynÿ z odkrÿconymi nogami, instrukcje obsÿugi i gwarancjÿ, oraz plastikowÿ torebkÿ zawierajÿcÿ nastÿpujÿce czÿÿci:

• Cztery nogi. •
Osÿona do tarczy gnÿcej. •
Podstawa podziaÿki. • Podziaÿka
i dwa ograniczniki. • Podstawka do
prÿtów. • Trzpieÿ gnÿcy Ø18, trzpieÿ
gnÿcy Ø24, trzpieÿ gnÿcy Ø26 og trzpieÿ gnÿcy Ø48. • Do popychania prÿtów wyposaÿona jost
w trzpieÿ gnÿcy Ø25 i tulejÿ Ø36. • Zestaw do strzemion. • Wspornik giÿcia.

Machine Translated by Google

3.2 MONTERING AF TILBEHØR

Z powodów uÿatwienia transportu maszyna jost sprzedawana czÿÿciowo zmontowana. Uÿytkownik musi zamontowaÿ nastÿpujÿce czÿÿci: podziaÿka **R, Rys. 2,** ograniczniki **T, Rys.** 2, nogi **P, Rys. 2,** podstawka do prÿtów **V, Rys. 2** i osÿonÿ tarczy gnÿcej **Q, Rys. 2.**

4. KONSERWACJA, PRZEGLÿD I KONTROLA.

UWAGA: Przed jakÿkolwiek czynnoÿciÿ czyszczenia, reparacji bÿdÿ konserwacji, naleÿy upewniÿ siÿ czy kabel zasilajÿcy do sieci elektrycznej jest odÿÿczony.

- Ikke wolno uÿywaÿ wody pod ciÿnieniem do czyszczenia obwodów ani elementów elektrycznych.
- Raz na tydzieÿ naleÿy nasmarowaÿ smarem wapniowym otwory gdzie sÿ umieszczone trzpienie gnÿce i dolnÿ czÿÿÿ trzpieni, w ten sposób unikniemy zniszczenia ich rdzÿ.
- Co szeÿÿ miesiÿcy naleÿy sprawdziÿ napiÿcie pasków silnika. Poprawne napiÿcie to takie, które pozwala odgiÿcie ich na 1,5 til 2 cm. **rys. 3.**
- Reduktora nie wymaga smarowania, gdyÿ jest fabrycznie nasmarowana na caÿe swoje ÿycie.
- Kabel elektryczne poprzecinane bÿdÿ popsute naleÿy bezzwÿocznie wymieniÿ.
- W wypadku zaobserwowania anomalii w pracy maszyny naleÿy jÿ wyÿÿczyÿ. Maszyna musi byÿ sprawdzona przez serwis techniczny.
- Po skoÿczeniu dnia pracy naleÿy wyÿÿczyÿ maszynÿ i odÿÿczyÿ kabel od sieci elektrycznej.
- Jeÿli maszyna nie stoi pod zadaszeniem naleÿy jÿ zakryÿ wodoodpornym materiaÿem.

4.1 WYMIANA PASKOW.

Maszyna spøger med paskami doskonale naprÿÿonymi, jost moÿliwe, ÿe w miarÿ uÿywania paski siÿ obluzujÿ. Aby je naprÿÿyÿ z powrotem bÿdÿ wymieniÿ naleÿy wykonaÿ nastÿpujÿce czynnoÿci:

1. Upewniÿ siÿ czy maszyna jest odÿÿczona od sieci.
2. Zdjÿÿ dolnÿ osÿonÿ af mieÿ dostÿp do mechanizmów.
3. Obluzowaÿ cztery nakrÿtki silnika **A, Rys.** 4, na tyle af móc przesunÿÿ silnik.
4. W zaleÿnoÿci od czynnoÿci, którÿ chcemy wykonaÿ, naprÿÿyÿ bÿdÿ wymieniÿ paski, naleÿy przekrÿciÿ ÿrubÿ mocujÿcÿ **B, Rys. 4** w jednym kierunku bÿdÿ innym. Jeÿli chcemy je naprÿÿyÿ naleÿy siÿ upewniÿ, ÿe wszystkie paski sÿ tak samo naprÿÿone, regulujÿc odpowiednio naprÿÿnik
5. Gdy juÿ zostanie dopasowane naprÿÿenie pasków naleÿy z powrotem zakrÿciÿ nakrÿtki silnika
6. Zaÿoÿyÿ z powrotem metalowÿ dolnÿ osÿonÿ.

WAÿNE: Paski napÿdu powinny byÿ kontrolowane i naprÿÿane co kilka dni pracy, jost sprawdzone, ÿe po wielu godzinach pracy w klasycznych napÿdach paskowych zwiÿksza siÿ dÿugoÿÿ it paspicków jako, wynik it paspicków jako.

5. PRZYCISKI

A, Rys.5 Wtyczka ÿcienna. Wejÿcie napiÿcia sieciowego do maszyny.

B, Rys.5 Przeÿÿcznik kierunku obrotów tarczy. Wybiera kierunek obrotów tarczy.

C, Rys.5 Rÿczka regulacji kÿta. Tÿ rÿczkÿ reguluje siÿ precyzjÿ kÿta, której ikke moÿna osiÿgnÿÿ za pomocÿ czopa przestawiajÿcego.

D, Rys.5 Zielona kontrolka. Kontrolka ÿwietlna, która wskazuje czy maszyna jest pod napiÿciem

E, Rys.5 Pomaraÿczowy przycisk. Tego przycisku uÿywa siÿ, gdy podnosimy stopÿ z pedaÿu bÿdÿ naciskamy przycisk stopujÿcy z powodu jakiegoÿ wypadku bÿdÿ bÿÿdu przy rozpoczÿciu pracy i chcemy by tarcza wsróceÿ.

Machine Translated by Google

F, Rys.5 Przycisk stopujÿcy. Tak jak wskazuje jego nazwa, sÿuÿy do zatrzymania pracy w razie nagÿej potrzeby.

Pedal. Jego zadaniem jest potwierdzenie kierunku obrotów tarczy gdy naciskamy na pedaÿ z takim zamiarem.
Rys.9

5.1 CZÿÿCI TARCZY.

Tarcza gnÿca wyposaÿona jest w otwór **A, Rys.6** sÿuÿÿcy do wÿoÿenia w nego trzpienia popychajÿcej. Dwa otwory gwintowane **B,Rys. 6** sÿuÿÿ do wyciÿgniÿcia i wymontowania tarczy. Otwór **C, Rys.6** sÿuÿy do wÿoÿenia trzpienia centralnego a obszar otworów **D, Rys.6** do wÿoÿenia sworzenia inwersji.

5.2 SWORZEÿ INWERSJI I WYBÓR KÿTA.

Sworzeÿ inwersji **Rys. 8** jest elementem, za pomocÿ którego wybieramy kÿt obrotów tarczy.

6. URUCHOMIENIE I UÿYTKOWANIE.

UWAGA: Naleÿy stosowaÿ wszystkie wskazówki bezpieczeÿstwa opisane w tych instrukcjach and speÿniaÿ zasady BHP obowiÿzujÿce w danym miejscu pracy.

REGULACJA: Model STAR-16 har ikke fået et regulært projekt, som er blevet til af pierwszego uruchomienia osiÿgaÿ optymalne wyniki.

UWAGA: Wykonujÿc zbrojenia naleÿy zawsze giÿÿ prÿty za pomocÿ tuleji M, Rys.7 umiejscowionej na trzpieniu popychajÿcym.

STANDARDOWE UÿYTKOWANIE MASZYNY:

Giÿtarka do strzemion zostaÿa zaprojektowana i zbudowana do giÿcia stalowych prÿtów gÿadkich i ÿebrowanych. Jakiekolwiek inne od opisanego uÿycie uwaÿa siÿ za niewÿaÿciwe. Dodanie jakiekolwiek czÿÿci bÿdÿ manipulacja jakiegoÿ elementu bez pisemnej autoryzacji producenta uwaÿane jest za niedopuszczalne i moÿe byÿ niebezpieczne, dlatego w takich wypadkach, bÿdÿ teÿ z powodu zÿego uÿywania, jeÿli majÿ miejsce jakiekolwiek uszkodzenia bÿdÿ urazy, SIMA SA nie bierze na siebie ÿadnej odpowiedzialnoÿci jako producent . Instalujÿc maszynÿ naleÿy upewniÿ siÿ, ÿe powierzchnia, na której jest ona ustawiona jest pÿaska i twarda. Ta maszyna **NIE POWINNA BYÿ UÿYWANA W CZASIE DESZCZU NA OTWARTEJ PRZESTRZENI. NALEÿY JA OBSÿUGIWAÿ ZAWSZE PRZY DOBRYCH WARUNKACH OÿWIETLENIOWYCH.**

6.1 WYKONANIE GIÿCIA PRZY UÿYCIU WSPORNIKA GIÿCIA.

Wspornik giÿcia jest przeznaczony do giÿcia prÿtów o ÿrednicy miÿdzy Ø 8 i Ø 16mm. Maszyna wyposaÿona jest w seriÿ trzpieni gnÿcych o ÿrednicy Ø18, Ø24, Ø36, Ø48, te trzpienie mogÿ byÿ tylko uÿyte jako trzpienie centralne. Posiada teÿ piÿty trzpieÿ o ÿrednicy Ø25, który powinien byÿ zawsze zamontowany ze swojÿ tulejÿ, obie czÿÿci bÿdÿ jedynie speÿniaÿ funkcje trzpienia i tulejÿ popychajÿ. Aby wykonaÿ giÿcie naleÿy wykonaÿ nastÿpujÿce czynnoÿci **Rys.10.**

1. Podÿÿczyÿ maszynÿ do sieci i upewniÿ siÿ czy tarcza porusza siÿ w kierunku zgodnym z kierunkiem ruchu wskazówek zegara.
2. Zamontowaÿ wspornika giÿcia **(S)** i dopasowaÿ odlegÿoÿÿ miÿdzy trzpieniem centralnym **(B)** w zaleÿnoÿci od Ø prÿtu, który chcemy zgiÿÿ.
3. Dopasowaÿ odlegÿoÿÿ ograniczników **(T),** w zaleÿnoÿci od wymiarów strzemienia, które chcemy wykonaÿ.
4. Wÿoÿyÿ sworzeÿ inwersji **(P)** w jeden z zewnÿtrznych otworów znajdujÿcych siÿ na tarczy, w zaleÿnoÿci od kÿta, pod którym chce siÿ wykonaÿ giÿcie. **Zaleca siÿ wykonanie kilku prób zanim zacznie siÿ pracÿ, aby nauczyÿ siÿ kontrolowaÿ maszynÿ.**
5. Uÿoÿyÿ prÿt i nacisnÿÿ na pedaÿ aby rozpoczÿÿ giÿcie, gdy tarcza wykona caÿy obrót wróci ona sama na swoje miejsce bez potrzeby zwolnienia pedaÿu. Jeÿli podczas przesuwania siÿ tarczy zdejmiemy stopÿ z pedaÿu z jakiegoÿ powodu, tarcza siÿ zatrzyma i trzeba bÿdzie nacisnÿÿ na pomaraÿczowy przycisk na pulpicie aby cofnÿÿces tarcie wy.
6. Gdy nie uda siÿ osiÿgniÿcie przewidzianego kÿta naleÿy dopasowaÿ kÿt giÿcia pokrÿtÿem regulujÿcym **(R)** w ten sposób moÿna bÿdzie ustawiÿ kÿt z wiÿkszÿ precyzjÿ.

Machine Translated by Google

6.2 WYKONANIE GIÿCIA ZA POMOCÿ ZESTAWU DO STRZEMION.

Zestawu do strzemion jest przeznaczony do giÿcia prÿtów o ÿrednicy do 8 mm. Wyposaÿony jest w trzpieÿ Ø25, który zawsze powinien byÿ zamontowany ze swojÿ tulejÿ, obie czÿÿci bÿdÿ jedynie speÿniaÿ funkcje trzpienia i tuleji popychajÿcej. Aby wykonaÿ giÿcie naleÿy postÿpowaÿ jak pokazuje **Rys.11.**

1. Podÿÿczyÿ maszynÿ do sieci, upewniÿ siÿ czy tarcza krÿci siÿ zgodnie z kierunkiem ruchu wskazówek zegara.
2. Zamontowaÿ zestaw do strzemion **(S).**
3. Dopasowaÿ odlegÿoÿÿ ograniczników **(T),** w zaleÿnoÿci od wymiarów strzemienia, które chce siÿ wykonaÿ.
4. **4.** Wÿoÿyÿ sworzeÿ inwersji **(P)** w jeden z zewnÿtrznych otworów znajdujÿcych siÿ na tarczy, w zaleÿnoÿci od kÿta, pod którym chce siÿ wykonaÿ giÿcie. **Zaleca siÿ wykonanie kilku prób zanim zacznie siÿ pracÿ, aby nauczyÿ siÿ kontrolowaÿ maszynÿ.**
5. Uÿoÿyÿ prÿt i nacisnÿÿ na pedaÿ aby rozpoczÿÿ giÿcie, gdy tarcza wykona caÿy obrót wróci ona sama na swoje miejsce bez potrzeby zwolnienia pedaÿu. Jeÿli podczas przesuwania siÿ tarczy zdejmiemy stopÿ z pedaÿu z jakiegoÿ powodu, tarcza siÿ zatrzyma i trzeba bÿdzie nacisnÿÿ na pomaraÿczowy przycisk na pulpicie aby cofnÿÿces tarcie wy.
6. Gdy nie uda siÿ osiÿgniÿcie przewidzianego kÿta naleÿy dopasowaÿ kÿt giÿcia pokrÿtÿem regulujÿcym **(R)** w ten sposób moÿna bÿdzie ustawiÿ kÿt z wiÿkszÿ precyzjÿ.

7. ROZWIÿZANIE NAJCZÿSTSZYCH PROBLEMÓW.

ANOMALI	PRAWDOPODOBNA PRZYCZYNA	ROZWIZANIE
Niewystarczajÿca moc giÿcia.	Nienaprÿÿone bÿdÿ uszkodzone paski. Naprÿÿyÿ je bÿdÿ wymieniÿ.	
	Niska moc silnika.	Skontaktowaÿ siÿ z serwisem techniczny w celu sprawdzenia silnika.
Tarcza gnÿca krÿci siÿ ale ikke wraca na swoje miejsce po dotarciu do czujnika punktu zwrotnego	Czujnik punktu zwrotnego	Sprawdziÿ stopujÿcy czujnik punktu zwrotnego i sprawdziÿ jego ciÿgÿoÿÿ (1 otwarty, 0 zamkniÿty)
Brak napiÿcia w maszynie, lampka kontrolna nie ÿwieci siÿ.	Wÿÿ w zÿym stanie. Sprawdziÿ gniazdo zasilajÿce w miejscu pracy.	Sprawdziÿ napiÿcie sieci elektrycznej w miejscu pracy. bezpieczniki niskiego i wysokiego napiÿcia w gnieÿdzie zasilajÿcym maszyny. Spawdziÿ podÿÿczenie kabli.
Lampka kontrolna ÿwieci siÿ ale maszyna nie dziaÿa.	Maszyna ikke sjov poprawnie podÿÿczona.	Maszyna jost podÿÿczona tylko do jednej fazy. Sprawdziÿ bezpieczniki niskiego i wysokiego napiÿcia w gnieÿdzie zasilajÿcym maszyny. Sprawdziÿ podÿÿczenie kabli w skrzynce w mostkami, do bazy i do wtyczki.
Podÿÿczenie til 230V lub 400V. Podÿÿczenie jost poprawne ale maszyna nie ma wystarczajÿcej siÿy.	Niestabilne napiÿcie.	Sprawdziÿ wyjÿcie emitowanego prÿdu. Jeÿli napiÿcie jest niÿsze niÿ 230V lub 400V maszyna ikke bÿdzie dziaÿaÿ. Zaleca siÿ uÿycie stabilisator napiÿcia.
Podczas cofania siÿ po wykonaniu giÿcia, tarcza gnÿca nie zatrzymuje siÿ w punkcie wyjÿciowym.	Czujnik punktu zwrotnego	Sprawdziÿ Czujnik punktu zwrotnego i jego ciÿgÿoÿÿ (1 otwarty, 0 zamkniÿty)

Machine Translated by Google

8. OPIS TEKNIK.

MODEL	MOC SILNIKA	FØDSELSDAG	WAGA	WYMIARY Dÿ. xSzer. x Wys. (mm.)	OBROT/MIN.
stjerne-16	2,2Kw	230v	149 kg.	1136x738x1095	19
stjerne-16	1,5Kw	230v/400v	140 kg.	1136x738x1095	19

9. ZDOLNOÿÿ GIÿCIA.

Opór stalowego prÿtu	liczba prÿtów eller Ø6 lub 1/4"	Liczba prÿtów eller Ø8 lub 5/16"	Liczba prÿtów eller Ø10 lub 3/8"	Liczba prÿtów o Ø12 lub 1/2"	Liczba prÿtów o Ø16 lub 5/8"
R-480 N/mm²	7	6	5	3	1
R-650 N/mm²	7	6	5	2	1
Giÿcie tulejÿ eller Ø	18	24	36	36	48

10. PODÿÿCZENIE ELEKTRYCZNE.

Kabel zasilajÿcy maszynÿ, musi mieÿ przekrój minimum 4x2,5 mm2 i maksymalnie 25 metrów dÿugoÿci. Jeÿli jest potrzebna wiÿksza dÿugoÿÿ kabla, jego przekrój musi byÿ 4 x 4 mm2 . Na jednym koÿcu kabla naleÿy podÿÿczyÿ standardowÿ wtyczkÿ zewnÿtrznÿ 16A 3P+T lub 16A 2P+T kompatybilnÿ z gniazdem zasilajÿcym maszyny, a na drugim koÿcu kabla naleÿy podÿÿczyÿ standardowÿ wtyczkÿ zewnÿtrznÿ 16A 3P+T lub 16A 2P+T kompatybilnÿ z wyjÿciem gniazda zasilajÿcego.

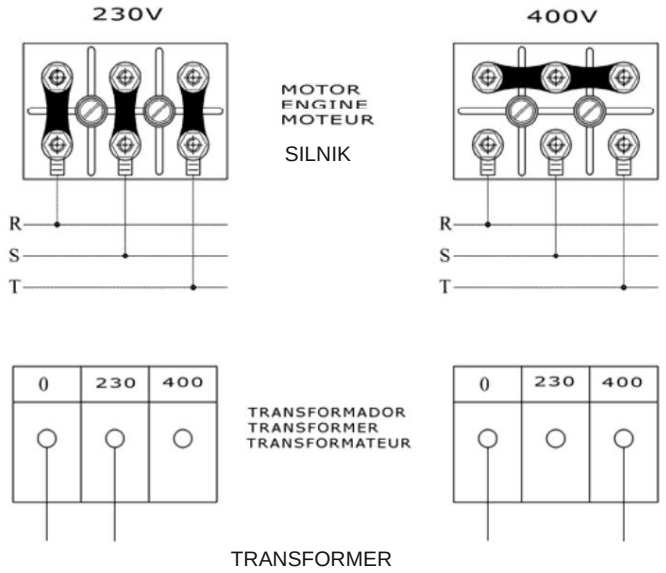

WAÿNE: Zawsze gdy zmienia siÿ pozycjÿ blaszek na mostku silnika trzeba równieÿ zastÿpiÿ samoprzylepne etykietki informujÿce o napiÿciu zasilania nowymi, aby w ten sposób byÿzany zawszeÿ prazy zawszeÿ **Bardzo waÿne: naleÿy odÿÿczyÿ maszynÿ od prÿdu przed przystÿpieniem do zmiany napiÿcia.**

11. ZASADY BEZPIECZEÿSTWA

Maszyny z silnikiem elektrycznym powinny byÿ podÿÿczone zawsze do standardowych gniazd zasilajÿcych wyposaÿonych w bezpiecznik termiczny i zabezpieczenie róÿnicowe zgodne z wymogami silnika:

Machine Translated by Google

2,2KW/3KM, 230V spændingsforsyning, 20A/300mA varmepumpe og 20A/300mA.

2 KM, trójfazowy eller napiÿciu 400V, bezpiecznik termiczny eller natÿÿeniu 10A og zabezpieczenie róÿnicowe 10A/300mA.

Giÿtarki do strzemion Modelu Star-16 powinny byÿ uÿywane przez operationów, którzy zostali wyszkoleni and zapoznani z dziaÿaniem maszyny. • Przed uruchomieniem maszyny naleÿy przeczytaÿ uwaÿnie instrukcje obsÿugi i zastosowaÿ zasady

bezpieczeÿstwa. Naleÿy nauczyÿ siÿ wyÿÿczaÿ maszynÿ w sposób szybki i bezpieczny.

- Ustawiÿ maszynÿ na pÿaskiej i dobrze oÿwietlonej powierzchni. Ikke podÿÿczaÿ jej dopóki nie zastanie zagwarantowana jej stabilnoÿÿ.
- Ikke naleÿy uruchamiaÿ maszyny jeÿli nie jest ona wyposaÿona vi wszystkie elementy zabezpieczajace, z którymi zostaÿa zaprojektowana.
- Zaleca siÿ uÿycie okularów ochronnych, butów ochronnych, rÿkawic, itd. Uÿywaÿ tylko certyfikowanych zabezpieczeÿ.
- Naleÿy uÿywaÿ zawsze sprzÿtu zabezpieczajÿcego dostosowanego do rodzaju pracy jakÿ siÿ wykonuje.
- Naleÿy zabroniÿ wstÿpu na teren budowy i miejsca gdzie jest uÿywana maszyna osobom nieupowaÿnionym.
- Wÿród odzieÿy ochronnej nie powinny znajdowaÿ siÿ ubrania luÿne, które mogÿyby byÿ zaczepione przez ruchome czÿÿci maszyny.
- Jeÿli wystÿpi koniecznoÿÿ przemieszczenia maszyny w inne miejsce, naleÿy to zrobiÿ z wyÿÿczonym silnikiem iz zablokowanymi czÿÿciami ruchomymi maszyny.
- Utrzymywaÿ zawsze w odpowiedniej pozycji wszystkie elementy ochronne i osÿony zabezpieczajÿce.
- Kabel elektryczne poprzecinane bÿdÿ zniszczone muszÿ byÿ jak najszybciej wymienione na nowe.
- Naleÿy odÿÿczyÿ maszynÿ od sieci i ikke manipulowaÿ elementów mechanicznych ani elektrycznych maszyny przy wÿÿczonym silniku.
- Ikke uÿywaÿ maszyny do czynnoÿci, do wykonywania których nie zostaÿa zaprojektowana,

• **BARDZO WAÿNE: Uziemienie ochronne musi byÿ zawsze wÿÿczone zanim uruchomi siÿ maszynÿ.** • Uÿywaÿ standardowych przedÿuÿaczy • Naleÿy siÿ upewniÿ, ÿe napiÿcie sieci elektrycznej do której zostanie podÿÿczona maszyna, jost takie same jak

at wskazane na etykietce przylepionej na maszynie.

- Naleÿy siÿ upewniÿ, ÿe kabel zasilajÿcy maszynÿ, nie leÿy w miejscu naraÿonym na wysokÿ temperaturÿ badz w miejscu gdzie moÿe znajdowaÿ siÿ olej, woda, elementy tnÿce, i ÿe nie zostanie przyciÿniÿty badÿ zdeptany ani nie bÿdÿ po nim przejeÿdÿaÿy pojazdy mechaniczne.
- Nie uÿywaÿ wody pod ciÿnieniem do czyszczenia obwodów i elementów elektrycznych.

UWAGA: **Naleÿy stosowaÿ wszystkie wskazówki bezpieczeÿstwa opisane w tych instrukcjach and speÿniaÿ zasady BHP obowiÿzujÿce w danym miejscu pracy.**

SIMA, SA ikke leverer odpowiedzialnoÿci za konsekwencje wynikÿe af niewÿaÿciwego uÿytkowania giÿtarek do prÿtów stalowych modelu STAR-16.

Machine Translated by Google

12. SCHEMATY ELEKTRYCZNE

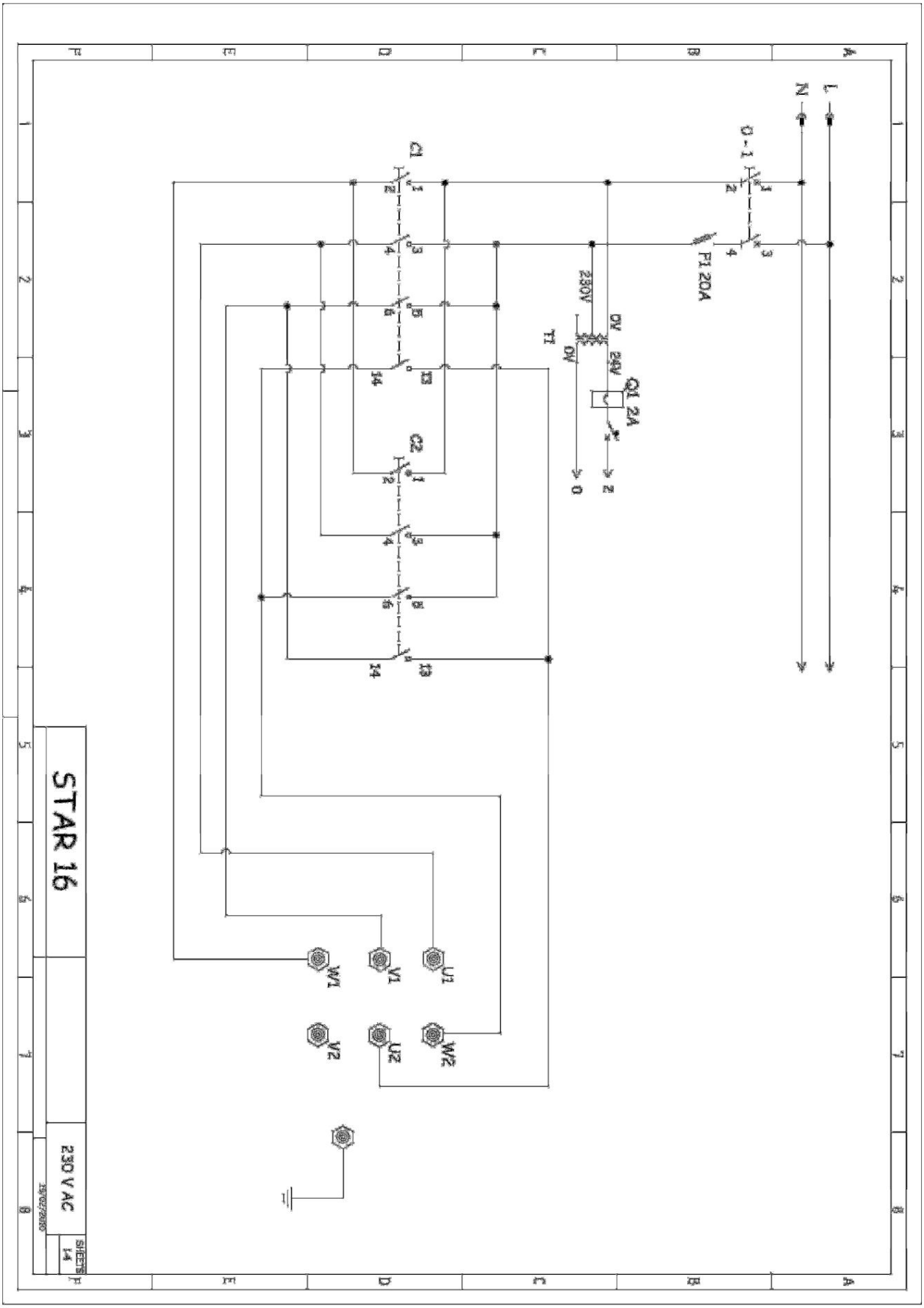

Machine Translated by Google

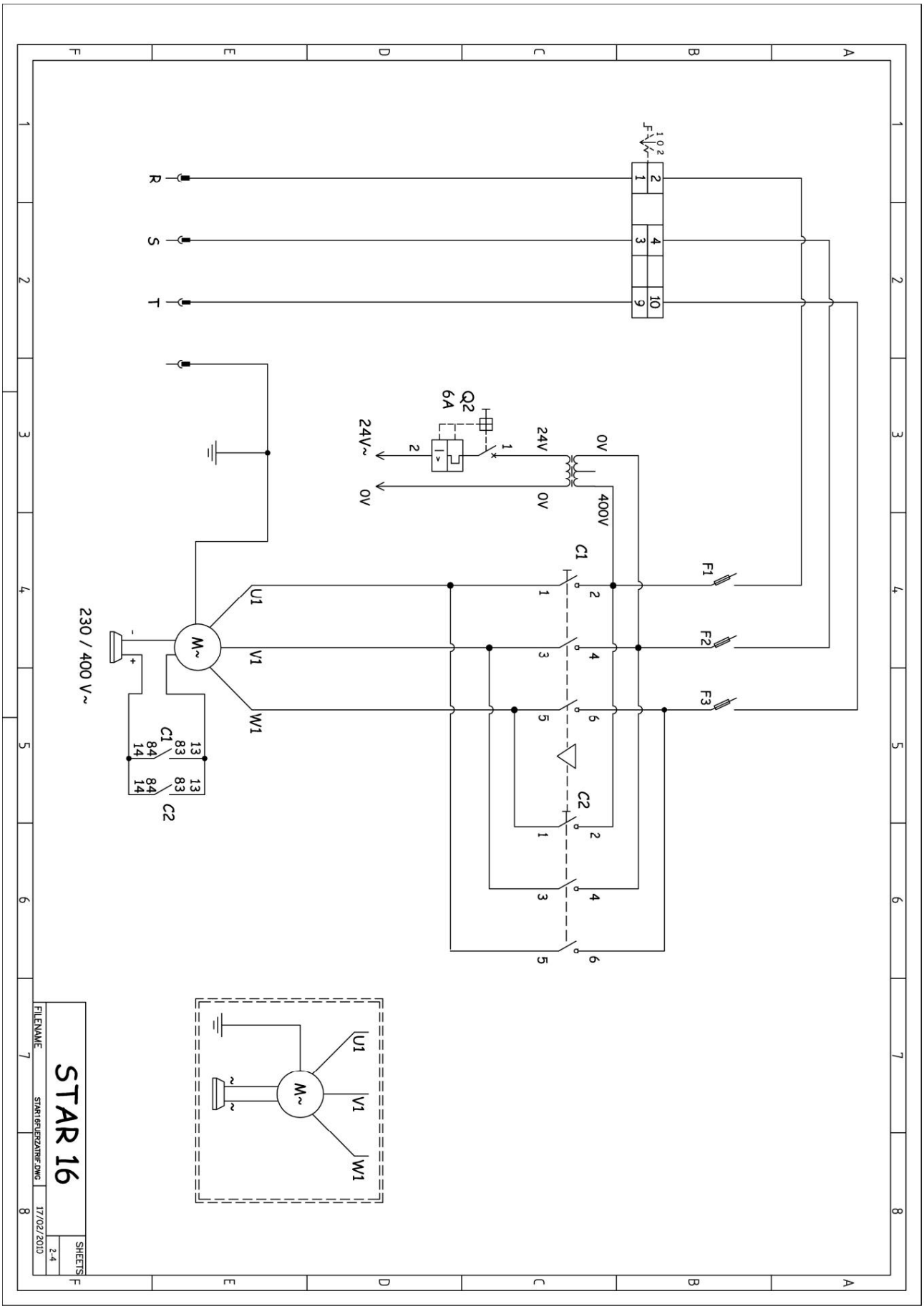

Machine Translated by Google

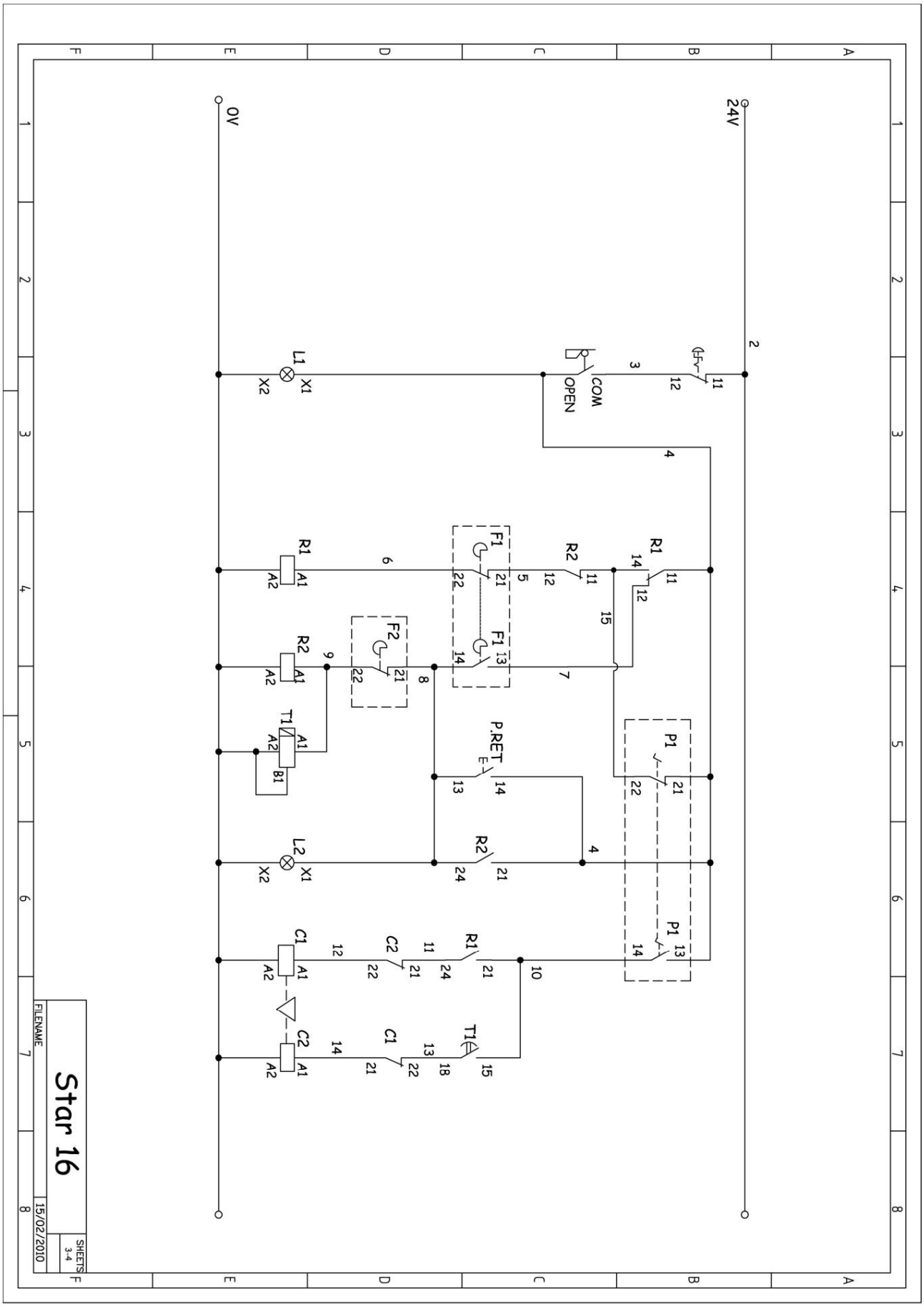

Machine Translated by Google

13. ELLER GWARANCJI.

SIMA, SA producent maszyn budowlanych dysponuje sieciÿ autoryzowanych serwisów technicznych SERVI SIMA. Reperacje dokonywane w ramach gwarancji przez naszÿ sieÿ Red SERVÍ-SIMA, sÿ uzaleÿnione od serii warunków, w celu zagwarantowania ich jakoÿci.

CHASM. SA obejmuje gwarancjÿ wszystkie swoje produkty jeÿli chodzi o jakÿkolwiek wadÿ fabryczny, której szczegóÿowe warunki sÿ opisane w zaÿÿczniku WARUNKI GWARANCJI.

Warunki gwarancji nie bÿdÿ obowiÿzywaÿ w wypadku gdy nie zostanÿ speÿnione ustalone warunki zapÿaty.

SIMA SA zastrzega sobie prawo do modyfikacji swoich produktów bez wczeÿniejszego powiadomienia o tym

14. CZÿÿCI ZAMIENNE.

Czÿÿci zamienne dla Giÿtarki do prÿtów modelu Star-16, Productowanych przez SIMA, SA sÿ wyszczegolnione on planach czÿÿci zamiennych, które sÿ doÿÿczone do tej instrukcji. Aby zamówiÿ którÿkolwiek z nich, naleÿy siÿ skontaktowaÿ z Dziaÿem Obsÿugi Klienta SIMA SA i podaÿ **numer** którym jest dana czÿÿÿ oznaczona oraz **model, numer i rokdoc produkcji, tabt wizzyne** szyny.

15. OCHRONA ÿRODOWISKA.

Naleÿy uprzÿtnÿÿ resztki uÿywanych materiaÿów zamiast wyrzucaÿ je na miejscu budowy. Uÿyte i niepotrzebne aparaty, maszyny, pÿyny i opakowania powinny zostaÿ oddane do placówek zajmujÿcych siÿ recyklingiem. Elementy plastikowe maja specjalnie oznaczenia i powinny byÿ równieÿ oddane do recyclingu w celu powtórnego uÿycia.

Rozporzÿdzenie eller Odpadach Elektrycznych i Elektronicznych. Odpady w postaci aparatów elektrycznych i elektronicznych powinny byÿ skÿadowane w miejscach do tego przeznaczonych w celu ich zbiorowego usuniÿcia.

16. DEKLARACJA POZIOMU HAÿASÓW.

Poziom mocy akustycznej w miejscu pracy jest niÿszy od 70 Db(A)

17. DEKLARACJA POZIOMU WIBRACJI MECHANICZNYCH.

Maszyna nie jest ÿródÿem wibracji mechanicznych, które mogÿyby stanowiÿ zagroÿenie dla zdrowia lub bezpieczeÿstwa pracowników.

Machine Translated by Google

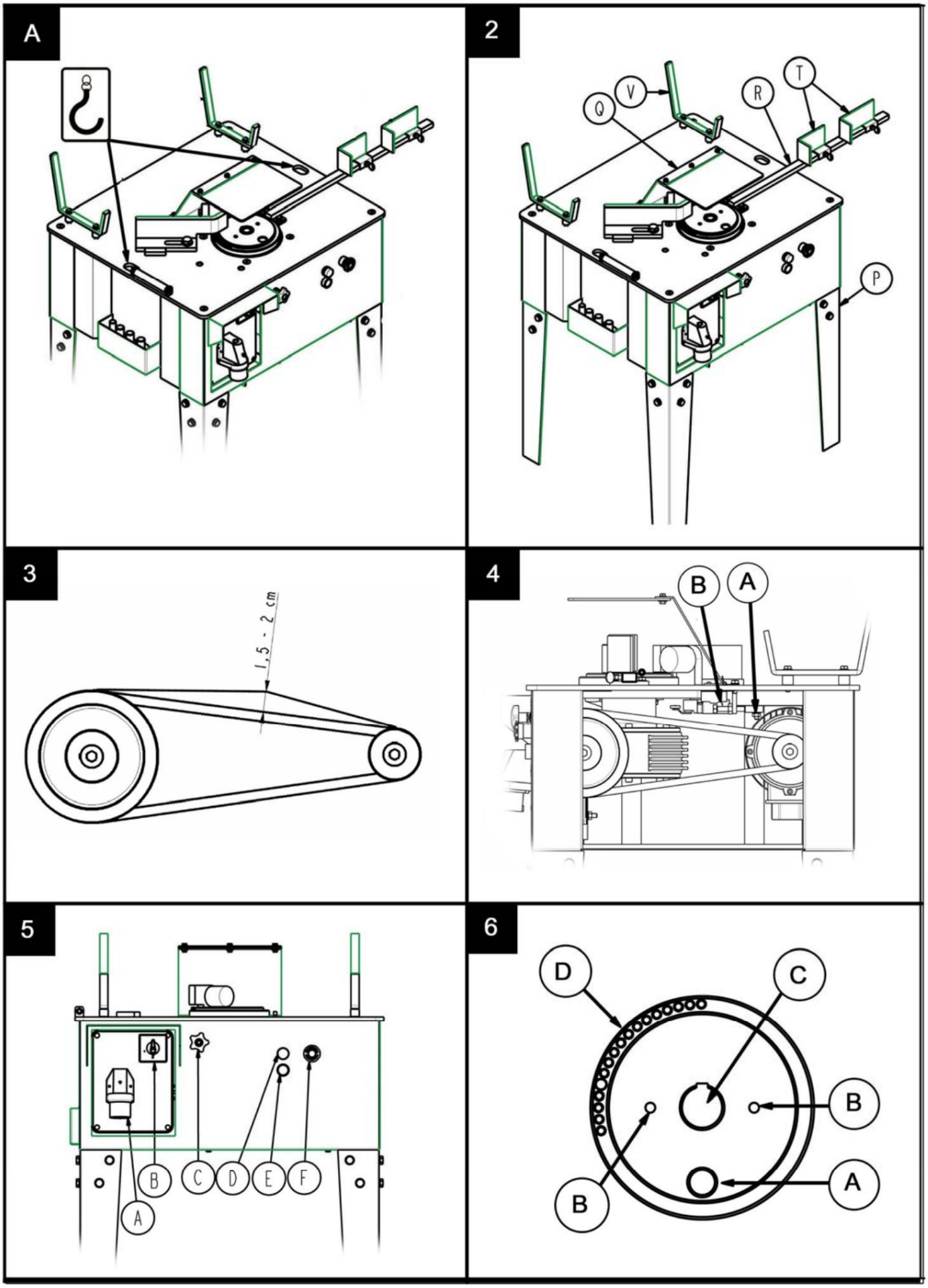

Machine Translated by Google

7

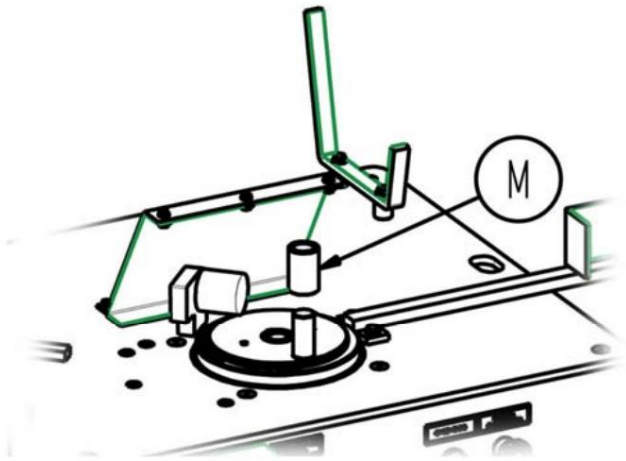

8

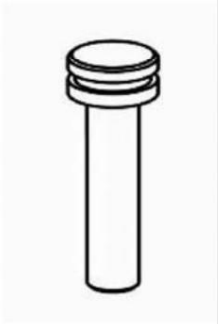

9

10

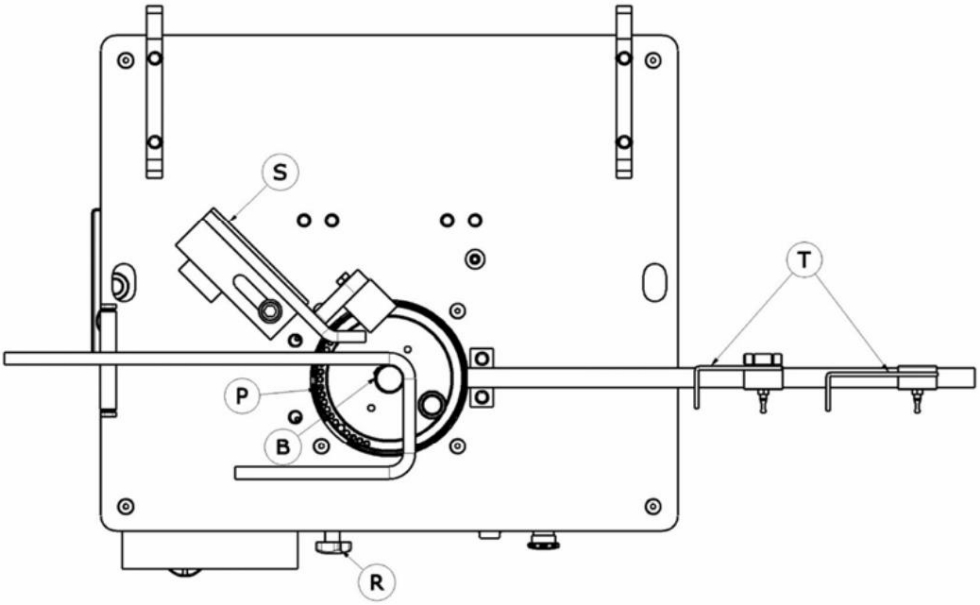

11

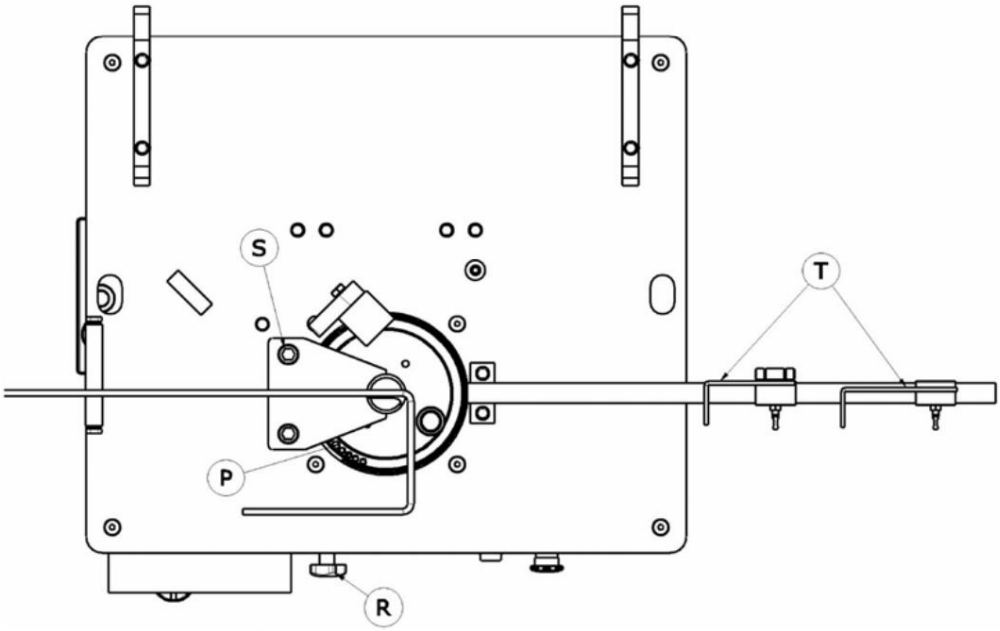

Machine Translated by Google

CERTYFIKAT GWARANCYJNY

SERWIS TECHNICZNY

EGZEMPLARZ DLA UÿYTKOWNIKA

dane maszyny

ETYKIETA REJESTRACYJNA

dane klienta

nazwa

ADRESSER

KOD/ MIEJSCOWOÿÿ

WOJEWÓDZTWO/ KRAJ

Telefon: Fax:

e-mail

DATA ZAKUPU

Podpis i pieczÿtka sklepu, w którym dokonana zostaÿa sprzedaÿ

Podpis Klienta

WARUNKI GWARANCJI

1.) SIMA, SA obejmuje swoje produkty gwarancjÿ na wypadek jakiejkolwiek wady fabrycznej, biorÿc odpowiedzialnoÿÿ za reparacjÿ maszyn zepsutych bÿdÿ uszkodzonych fabrycznie, w okresie JEDNEGO ROKU, liczÿc od DATY ZAKUPU, która musi OBOWIÿZKOWO figurowaÿ na Certyfikacie Gwarancyjnym.

2.) Gwarancja, obejmuje wyÿÿcznie koszt robocizny i reparacjÿ czÿÿci wadliwych produktu, którego model i numer series produktcji jest oznaczony w Certyfikacie Gwarancyjnym.

3.) Ikke sÿ objÿte gwarancjÿ koszty podróÿy, diæt czy noclegów, ani koszty transportu do siedziby SIMA SA, których pokrycie spoczywa po stronie klienta.

4.) Nie bÿdÿ uznane za wady fabryczne awarie spowodowane zÿym uÿytkowaniem, uderzeniami, upadkami, wypadkami, uÿyciem zbyt duÿego napiÿcia, niedpowiedniÿ instalacjÿmi zwÿmi instalacjÿmi zwÿmi instalacjÿmi zwÿmi instalacjÿmi zwÿmi instalic.

5.) Reparacje objÿte gwarancjÿ mogÿ byÿ zrealizowane wyÿÿcznie przez firmÿ SIMA, SA lub placówki przez niÿ autoryzowane, bÿdÿc kompetencjÿ Dziaÿu Technicznego SIMA repar SA uznajnie w.

6.) Ta Gwarancja nie obowiÿzuje w ÿadnym wypadku w nastÿpujÿcych przypadkach:

a) Kiedy Certyfikat Gwarancyjny zostaÿ zmodyfikowany lub/i manipulowany.

b) Gdy sÿ oznaki, ÿe czÿÿci skÿadowe maszyny byÿy reperowane, modyfikowane bÿdÿ wymieniane, w caÿoÿci lub czÿÿciowo, przez warsztat, placówkÿ bÿdÿ

c) Gdy zostanÿ zainstalowane w produkcie czÿÿci czy urzÿdzenia nie homologowane przez SIMA, SA

7.) SIMA SA ikke bierze odpowiedzialnoÿci za szkody wynikÿe bÿdÿ zwiÿzane z awariÿ produktu. Moga to byc, m.in, wszelkie utrudnienia, koszty transportu, koszt poÿÿczeÿ telefonicznych, strata dóbr osobistych lub handlowych, oraz strata pensji bÿdÿ zarobku, i inne.

8.) Odnosnie silnikow elektrycznych i spalinowych, w wypadku awarii w okresie obowiÿzywania Gwarancji, silniki te muszÿ byÿ odesÿane do siedziby SIMA SA lub do serwisu technicznego autoryzowanego silntalikaz, abyowar G.

9.) Certyfikat Gwarancyjny naleÿy odesÿaÿ do SIMA SA w terminie nie przekraczajÿcym TRZYDZIESTU dni kalendarzowych liczÿc od daty zakupu produktu, by móc robiÿ uÿytek z Gwarancji. Aby wystÿpiÿ o Gwarancjÿ, naleÿy przedstawiÿ fakturÿ zakupu na której figurowaÿ bÿdzie numer seryjny produktu, podstemplowanÿ przez sklep, który dokonaÿ sprzedaÿy.

ANDALUSIAN MACHINERY INDUSTRIAL SOCIETY, SA
POL. IND. JUNCARIL, C/ALBUÑOL, PARC. 250
18220 ALBOLOTE (GRANADA)
Telefon: 34 - 958-49 04 10 – Fax: 34 - 958-46 66 45
PRODUKCJA MASZYN BUDOWLANYCH
HISZPANIEN

Machine Translated by Google

CERTYFIKAT GWARANCYJNY

SERWIS TECHNICZNY

EGZEMPLARZ DO ODESÿANIA PRODUCENTOWI

dane maszyny

ETYKIETA REJESTRACYJNA

dane klienta

nazwa

ADRESSER

KOD/ MIEJSCOWOÿÿ

WOJEWÓDZTWO/ KRAJ

Telefon: Fax:

e-mail

DATA ZAKUPU

Podpis i pieczÿtka sklepu, w którym dokonana zostaÿa sprzedaÿ

Podpis Klienta

WARUNKI GWARANCJI

1.) SIMA, SA obejmuje swoje produkty gwarancjÿ na wypadek jakiejkolwiek wady fabrycznej, biorÿc odpowiedzialnoÿÿ za reparacjÿ maszyn zepsutych bÿdÿ uszkodzonych fabrycznie, w okresie JEDNEGO ROKU, liczÿc od DATY ZAKUPU, która musi OBOWIÿZKOWO figurowaÿ na Certyfikacie Gwarancyjnym.

2.) Gwarancja, obejmuje wyÿÿcznie koszt robocizny i reparacjÿ czÿÿci wadliwych produktu, którego model i numer series produktcji jest oznaczony w Certyfikacie Gwarancyjnym.

3.) Ikke sÿ objÿte gwarancjÿ koszty podróÿy, diæt czy noclegów, ani koszty transportu do siedziby SIMA SA, których pokrycie spoczywa po stronie klienta.

4.) Nie bÿdÿ uznane za wady fabryczne awarie spowodowane zÿym uÿytkowaniem, uderzeniami, upadkami, wypadkami, uÿyciem zbyt duÿego napiÿcia, niedpowiedniÿ instalacjÿmi zwÿmi instalacjÿmi zwÿmi instalacjÿmi zwÿmi instalacjÿmi zwÿmi instalic.

5.) Reparacje objÿte gwarancjÿ mogÿ byÿ zrealizowane wyÿÿcznie przez firmÿ SIMA, SA lub placówki przez niÿ autoryzowane, bÿdÿc kompetencjÿ Dziaÿu Technicznego SIMA repar SA uznajnie w.

6.) Ta Gwarancja nie obowiÿzuje w ÿadnym wypadku w nastÿpujÿcych przypadkach:

a) Kiedy Certyfikat Gwarancyjny zostaÿ zmodyfikowany lub/i manipulowany.

b) Gdy sÿ oznaki, ÿe czÿÿci skÿadowe maszyny byÿy reperowane, modyfikowane bÿdÿ wymieniane, w caÿoÿci lub czÿÿciowo, przez warsztat, placówkÿ bÿdÿ

c) Gdy zostanÿ zainstalowane w produkcie czÿÿci czy urzÿdzenia nie homologowane przez SIMA, SA

7.) SIMA SA ikke bierze odpowiedzialnoÿci za szkody wynikÿe bÿdÿ zwiÿzane z awariÿ produktu. Moga to byc, m.in, wszelkie utrudnienia, koszty transportu, koszt poÿÿczeÿ telefonicznych, strata dóbr osobistych lub handlowych, oraz strata pensji bÿdÿ zarobku, i inne.

8.) Odnosnie silnikow elektrycznych i spalinowych, w wypadku awarii w okresie obowiÿzywania Gwarancji, silniki te muszÿ byÿ odesÿane do siedziby SIMA SA lub do serwisu technicznego autoryzowanego silntalikaz, abyowar G.

9.) Certyfikat Gwarancyjny naleÿy odesÿaÿ do SIMA SA w terminie nie przekraczajÿcym TRZYDZIESTU dni kalendarzowych liczÿc od daty zakupu produktu, by móc robiÿ uÿytek z Gwarancji. Aby wystÿpiÿ o Gwarancjÿ, naleÿy przedstawiÿ fakturÿ zakupu na której figurowaÿ bÿdzie numer seryjny produktu, podstemplowanÿ przez sklep, który dokonaÿ sprzedaÿy.

ANDALUSIAN MACHINERY INDUSTRIAL SOCIETY, SA
POL. IND. JUNCARIL, C/ALBUÑOL, PARC. 250
18220 ALBOLOTE (GRANADA)
Telefon: 34 - 958-49 04 10 – Fax: 34 - 958-46 66 45
PRODUKCJA MASZYN BUDOWLANYCH
HISZPANIEN

Machine Translated by Google

Machine Translated by Google

INDEKS

DICHIARAZIONE "CE" DI CONFORMITA'..... 3

1. GENERELLE OPLYSNINGER..... 5

2. GENEREL BESKRIVELSE AF MASKINEN 5

2.1 TRANSPORT. 6

2.2 PITTOGRAMMER. 6

3. INSTRUZIONI DI MONTAGGIO. .... 6 3.1 BETINGELSER FOR CONSEGNA ....6 3.2 MONTERING AF TILBEHØRET.. 7

4. VEDLIGEHOLDELSE, ISPEKTION OG KONTROL. .... 7 4.1 ÆNDRING DELLE CINGHIE 7

5. KOMMANDO .... 7 5.1 STARTET FRA PIATTOEN. ....

5.2 INVERSION OG VINKEL VALGSBOLT..... 8

6. BESTEMMELSE TIL BRUG. ....

8 6.1 AT LAVE KRUVATUREN MED SQUADRA 8

6.2 AT LAVE KRUVATUREN MED DEVICE DI PERSONALE..... 9

7. LØSNING PÅ PIU' HYPPIGE ABNORMALITETER..... 9.

8. TEKNISKE EGENSKABER..... 10

9. KRUVATURKAPACITET. 10

10. ELEKTRISK TILSLUTNING. 10

11. SIKKER KOMMANDATION 10

12. ELEKTRISKE ORDNINGER 12

13. GARANTI..... .... femten

14. RICAMBI. .... femten

15. MILJØBESKYTTELSE..... .. .. femten

16. DICHIARAZIONE SUI VALORI AUSTICI .... femten

17. DICHIARAZIONE SULLE VIBRAZIONI MECCANICHE 15

GARANTIBERTIFIKAT..... 18

Machine Translated by Google

1. GENEREL INFORMATION.

BEMÆRK: Læs og forstå disse instruktioner fuldt ud, før du begynder at betjene maskinen

ATTE NZIONE: Læs venligst omhyggeligt introduktionen til istruzioni prima di iniziare a maneggiare il macchinario

SIMA SA krav på den deponerede trust nei nostri fabbricati all' vil erhverve en CURVATRICE DI STAFFE TRICA. elet

Denne manual forpligter den nødvendige information til, at meddelelsen kan pege, bruge, vedligeholde og i dets tilfælde reparere. Si segnalano inoltre gli aspetti che possono riperquotere sulla sicurezza e salute del utente durante la rea lizzazione di qualsiasi processo sopra indicato. Jeg ved, om jeg følger istruzioni-citatet, og om jeg vedtager det som angivet, om der er en anden sikker service og enkel vedligeholdelse.

Læsning af denne manual er dog obligatorisk for enhver person, der er ansvarlig for al brug, manu tenzione eller riparazione af citato macchinario.

Hvis du altid har denne manual, i et let tilgængeligt opslag, hvor du bruger maskinen.

2. GENEREL BESKRIVELSE AF MASKINEN

Le macchine curvatrici di staffe modeli Star-16, kommer designet og fremstillet til at bue glatte og ru skråstreg fra bygningen. Krumningsproceduren, hvis udført af Freddo gennem mandrini, der garanterer den indre diameter af krumningen i overensstemmelse med den europæiske norm.

- Maskinens hovedelement er en reduktionsanordning, der overfører den nødvendige energi til at udføre krumningen af sbarren i aktion.
- Maskinen kører gennem en elektrisk motor, der overfører bevægelsen, ved transmission, til krumningsmekanismen, hvor den monteres, og forskellige mandrini for krumningen af sbarre d'acciaio.
- Krumningsvinklen skal justeres ved at indsætte bolten på krumningsfoden for at bestemme den nødvendige krumningsvinkel, indstille enden af banen millimetrisk, for at justere vinklen med denne.
- Il panel dei commandi e' dotato di pulsanti e commandi electrici di extrema simplecita' og let raggiungibili, identificati dai pittogrammi.
- Den har en pedal til at bekræfte og fortsætte manøvren, og undgå på denne måde, at arti superiori dell' operaio, hvis de kom i gang med maskinen i drift.
- Området af arbejdsområdet og skjoldet giver en overlegen beskyttelse, der begrænser muligheden for hændelser, denne beskyttelse er prædisponeret med en gennemsigtig skærm, der giver dig mulighed for at observere materialet i krumningsfasen og elementerne på bagsiden, så du undgår approssimazione af den øvre kunst i området for arbejde af macchina.
- Maskinens hovedfunktion er baseret på realisering af polygonal personale.
- Adatta piedistalle smontabili per il transporto.
- Eltavle anden CE-standard.
- Maskinens struktur har ruder i ovnen med epoxyglas – polyester af høj kvalitet Modstandsdygtighed over for overfladen og holder strukturen beskyttet mod korrosion.
- Elforsyningen er i overensstemmelse med fællesskabssikkerhedsreglerne.

Enhver anden brug, hvis du har denne maskine, hvis du anser det for upassende, og du kan blive skuffet perikolsk, selv om det udtrykkeligt probiserer.

Machine Translated by Google

2.1 TRANSPORT.

Imballata-maskinen på fabrikken har en **palle ,** der tillader nem transport med muletti-elevatorer eller manuelle palleholdere. Il suo peso e dimensioni (Vedi quadro delle caratteristiche tecniche di questo manuale), fanno possibile l'uso di veicoli leggeri.

Når det er nødvendigt at transportere maskinen eller transportere den fra den ene stolpe til den anden, lave en lungo tragitto, og hvis det udføres med køretøjer, kraner eller andre mezzier af højde, bør disse ikke garantere dens sikkerhed.

Hvis vi løser maskinen med kran eller ponti elevatori, hvis vi dovranno bruger cinghie, catene eller cavi normalizzati, giver det Hvis de blev valgt ud fra maskinens rigdom, vil det i betragtning af brugsmåden og maskinens natur kræve
, Scelta sara'en er korrekt, hvis den ikke følger de specifikke regler for brug. Maskinen har to åbninger i arbejdsbordet, der skal åbnes. **Fig** A

BEMÆRK: Allontanarsi dai carichi i suspension og vær særlig opmærksom med mulighed for at blive sendt af carichi under transport for at undgå pericolo i driften af carichi eller scarico.
Percio' e' fondamentale scegliere il cavo, catena o cinghia piu' adeguata facendo opmærksomhed nelle operazioni piu' delikat (elevazione, aggancio, fissaggio in stiva e scarico da stiva).

VIGTIGT: Jeg vil ikke transportere maskinen modsat eller tage den på den ene side, kun hvis den fyldes
Jeg vil transportere den ved at placere den på sin base.

2.2 PITTOGRAMMER.

Pitogrammerne inkluderet i maskinen har følgende betydning:

LEGGER MANUAL

D'ISTRUZIONI

DET ER OBLIGATORISK ANVENDELSE AF

HJELM, OCCHIALI OG BESKYTTELSE AKUSTIK

DET ER OBLIGATORISK BRUG AF HANDSKER

DET ER OBLIGATORISK ANVENDELSE AF

SKO

3. ISTRUZIONI DI MONTAGGI O.

3.1 SIKKERHEDSBETINGELSER

Aperto l'imballaggio, troveremo la macchina con i piedis talli smontati; en manuale d'istruzioni med den tilsvarende garanti og en busta med følgende elementer:

- Quattro piedistalli.
- Rip til den buede piatto. • Støt
Riga. • Riga og dets grænser. • S
uporti sbarrette.

- En Ø18 bolt, en Ø24 bolt, en Ø26 bolt og en Ø48 bolt.
- Til spinta della sbarra en bolt på Ø25 og en rulle på Ø36. • En
personaleanordning.
- Et kvadrat med krumning.

Machine Translated by Google

3.2 MONTERING AF TILBEHØR

For spørgsmål om transport af maskinen, hvis den er delvist monteret, efterlod jeg mange dele monteret dall'utente: la riga **R, Fig. 2,** i fermi **T, Fig.** 2, piedistalli **P, Fig. 2,** supporti sbarrette **V, Fig. 2** og beskyttelse af den buede piatto **Q, fig. 2.**

4. VEDLIGEHOLDELSE, ISPEKTION OG KONTROL.

OBS: Prima di perizzare qualsiasi operation de manutenzione o pulizia, il cavo della rete electrica deve rimanere staccato.

- Brug ikke vand under tryk til at vaske elektriske elementers kredsløb.
- Smør hver uge med kalkgræs og fori dove alloggiano i perni temperati og den nederste del af stiften for at undgå korrosion og greb af elementerne.
- Ogni sei mesi revisare la tensione della cinghi e del motore. Den korrekte spænding er den, der tillader en freccia på 1,5 til 2 cm. **Fig.3.**
- Il gruppo riduttore non ha bisogn o d'ingrassaggio, contenga grasso per tutta la sua vita utile.
- I cavi elettrici che presentino tagli o rotture si devono cambiare il prima possibile.
- Hvis du bemærker en anomali i maskinen, skal du tage den og få den kontrolleret af en tekniker.
- Alla fine di ogni giornata, spegnere la macchina e scollegarla dalla rete.
- Hvis maskinen ikke er egnet til at dække, skal den dækkes med vandtæt klud.

4.1 ÆNDRING DELLE CINGHIE.

Maskinen, hvis den passer perfekt til transmissionsremmen, registrerer dig, og det er muligt, at når jeg bruger den, mister den lidt spænding. Følg følgende procedure for at registrere en sundette cinghie eller ændre den med padlen:

1. Jeg vil verificere, at maskinen er sconnessa fra det elektriske netværk.
2. Fjern den nederste dør fra adgangsmekanismen.
3. Allentare i quattro bulloni del motore **A, Fig. 4** l'in dispenzabile per spostare il motore.
4. Afhængigt af behovet for at udføre, kaste eller skifte bæltet, vil vi ryste det hele rundt **B, Fig. 4** på en måde eller nell'altro. Cuando tenderemo ci as sicureremo ch e tutte le cinghie hanno la stessa tensione agendo sulle vi ti tiranti.
5. En let volt kan la tensione delle ci nghie stringeremo i bullon i nuovamente
6. Situare il riparo inferiore di lamiera.

VIGTIGT: Le cinghie della transmissione devono essere revisionate e registrar dopo varie giornate lavorative, si ha demostrato che do po varie ore di lavoro, le transmissioni a cinghie, tenprofilo clasico increasano sua lunghezza dovuto all'attrito, te a cinghie, tenprofilo

5. KOMMANDO

A, Fig.5 dæmning til væg. Entrata di tensione dalla rete alla macchina.

B, Fig.5 Vælg senso rotationa del piatto. Vælg retningen for fodens rotationssans.

C, Fig.5 Rat regola zione dell' angolo. Med denne ekstreme vil jeg regulere præcisionen af den vinkel, der ikke kan holdes med investeringsbolten.

D, Fig.5 Grøn spia. Den oplyste spion indikerer, at der er strøm i macchinen.

E, Fig.5 Orange knap. Denne knap bruges, når vi løfter foden af pedalen eller udløser en nødstop, forårsaget af en hændelse eller fejl ved starten af manøvren, vi vil udløse den for at gå tilbage til udgangspunktet for sparket.

Machine Translated by Google

F, Fig.5 Nødstop. Come il suo nome definisce lo si usa para bloccare la manovra en caso d'emerge nza.

Pedal den. Dens funktion er at bekræfte rotationen af piattoen, når vi schiacciamo i forsætlig tilstand. **Fig.9**

5.1 STARTEDE FRA PIATTOEN.

Piatto curvatore har et hul **A, fig. 6** til at indsætte spindlen. Due fori filettati **B, Fig. 6** utili per smontar ed estrarre il piatto. Et forum **C, Fig.6** hvor vi indsætter den centrale bolt i en forelli setore **D, Fig.6** for at indsætte investeringsbolten.

P RNO D' INVERSIONE E SELEZIONE DELL' ANGOLO. 5.2E

Investeringsstiften **Fig. 8** bruges til at vælge piattoens rotationsvinkel.

6. AVIAMENTO ED BRUG.

ATTENZIONE Si devono sigare tutte le raccomandazioni di sicurezza segnalate e compiere con la normativa di sicur ezza e rischi lavorativi.

RODAGGIO: Modellen STAR-16 er ikke bekendt med nogen operation af aggio stang, vi er kommet til at planlægge og ringe til mig på forhånd for at få det maksimale udbytte af det øjeblik, hvor det fungerer for første gang. specifikationer

BEMÆRK: Med udarbejdelsen af ferraglia bør spinta della sbarra altid udføres med en kagerulle M, Fig.7 overlejret på spindelbolten.

NORMAL BRUG AF MASKINEN:

Le ma chine curvatrici kommer adskilt og fremstille per la krumning og taglio di sbarre i glat eller ru handling. Enhver anden brug, der ikke er udtrykkeligt angivet, hvis den anses for unormal. Hvis noget redskab eller tilbehør er blevet tilføjet eller ændret uden producentens tilladelse, hvis det anses for upassende og farligt, fordi SIMA SA ikke er producent, hvis det forårsager skade

Hvis maskinen går i stykker, vil jeg kontrollere, at klaveret, der plejede at arbejde, er en stærk, vandret overflade, og at jorden ikke er blød. **Denne maskine bør ikke bruges under maskinen, arbejd altid med gode lysforhold.**

6.1 UDFØRELSE AF KRUVATUREN MED SQUADRA.

Krumningsfirkanten er beregnet til slibning fra Ø 8 til Ø 16 mm. Maskinen har en serie bolte på Ø18, Ø24, Ø36, Ø48, der kun kan bruges, hvis de ikke bruges som en femte bolt Ø, som altid vil monteres med sin rulle og vil være

Til realiseringen af krumningen vil jeg fortsætte på følgende måde **Fig.10.**

1. Connettare la macchina alla rete, assicurarsi che il piatto kredser i senso orario.
2. Monter beslaget **(S)** og juster afstanden fra den centrale stift **(B)** afhængigt af dal Ø della sbarretta che vogliamo curvare.
3. Juster afstanden fra fermi **(T),** afhængigt af mængden af personale, som vi skal gøre.
4. Indsæt per no d'inversione **(P)** i en af de ydre fori af piattoen, afhængigt af den vinkel, som vi vil kurve. **Si ra ccomanda billetpris forskellige prove prima di cominciare con il lavoro, para aquisire il controllo af maskinen.**
5. Placer stangen og skub pedalen for at starte krumningen, en omgang, som piattoen ankommer til enden af ruten, vil gå tilbage lige uden at tage foden af pedalen. Hvis vi, under fremføringen af piattoen, løftede foden af pedalen af en eller anden grund, vil piattoen strammere og dobbeltspindle den pulserende arancione af panelet af kommandoen i for at opnå retrocession af den buede piatto, fint til dens oprindelige position.
6. Hvis vi ikke får den ønskede vinkel, justeres vinklen med reguleringsmekanismen **(R)** for nøjagtigt at registrere vinklen.

Machine Translated by Google

6.2 LIZZAZIONE DELLA CURVATURA MED PERSONALENHEDEN.

Stavanordningen er beregnet til den fine sbarrette-krumning på 8 mm i diameter. Den har en bolt, der altid kan monteres med en rulle, og denne vil være begrænset til at fungere som bolt og rulle. di Ø25 il For at realisere krumningen fortsæt på følgende måde **Fig.11.**

1. Tilslut maskinen til hjulet, assicurarsi che il piatto roterer i senso orario.
2. Monter stanganordningen **(S).**
3. Juster afstanden fra fermi **(T),** afhængigt af målingen af det personale, vi ønsker at udføre.
4. I serire il perno d'inversione **(P)** i en af fori esterni del piatto, afhængigt af den vinkel, som vi vil kurve. **Si raccomanda fare varie prove prima di cominciare con il lavoro, para aquisire il controllo della macchina.**
5. Situare la sbarra e schiacciare il pedale para inciarere la curvature, un vuelta che il piatto arrivea alta fine percorso se regressirá de solo una suelvare frigiveil piede af pedalen. Hvis du fra fremskridt af piatto i for at opnå den ønskede vinkel, piatto curvatore fra det til slutpunktet, vil pulsationen

6 Hvis vi ikke får den ønskede vinkel, justeres vinklen med reguleringsmekanismen **(R)** for nøjagtigt at registrere vinklen.

7. SOLUZIONE ALLE ANOMALIE PIU' FREQUENTI.

ANOMALI	MULIG ÅRSAG	LØSNING
utilstrækkelig krumningskraft.	Cinghie linse eller danneggiate	Pas ham eller udskift ham.
	Lav effekt i motoren.	Jeg vil gennemgå motoren gennem en teknisk service
Den buede piatto roterer, men går ikke baglæns, eller hvis den blokerer kontakt med bevægelsesgrænsen.	Fin rejse.	Jeg vil bekræfte slutningen af rejsen, arrestere og bekræfte hans fortsættelse. (1 åben, 0 chiuso)
Strømforsyning i maskinen, indikatorlampen indikerer, at strømstatus ikke tændes.	Kabelleder elektrisk i pessimo tilstand. Jeg vil gennemgå det elektriske panel i posten til di lavoro.	Verificare la tensione della rete electrica del posto di lavoro. Verificare i fusibili di alta e basa tensione del quadro electrico della macchina. Jeg vil verificere forbindelsen af cavi.
Indikatorlampen angiver strømstatus og adgang, men maskinen virker ikke.	Macchinaen er ikke state connessa korrekt.	La macchina e' connessa kun én fase. Tjek udledningssikringerne spænding på maskinens elektriske boks og boksen på arbejdsposten. Jeg vil verificere forbindelsen af Cavi til scatola-terminalerne, til bunden og dæmningen.
Tilslut til 230V eller 400V. Tilslutningen er justeret, men maskinen er ikke stærk nok.	Ustabil spænding.	Jeg vil verificere uscita af emissionsstrømmen. Hvis spændingen er lavere end 230V eller 400V, virker maskinen ikke, spændingsstabilisator advarsel. Ja en
Under retrocession af krumningen forsegler piatto curvatore ikke udgangspunktet.	fin diffettoso vej	Jeg vil tjekke den endelige grænse for rejsen og dens fortsættelse (1 åben 0 åben).

Machine Translated by Google

8. TEKNISKE EGENSKABER.

MODEL	STRØM MOTOR	SPÆNDING MOTOR	NETTOVÆGT	FEJL LxBxD mm	DREJNINGER/MIN.
stjerne-16	2,2Kw	230v	149 kg.	1136x738x1095	19
stjerne-16	1,5Kw	230v/400v	140 kg.	1136x738x1095	19

9. KRUVATURKAPACITET.

modstand della sbarra i aktion	Antal sbarre di Ø6 eller 1/4"	Antal sbarre di Ø8 eller 5/16"	Antal sbarre di Ø10 eller 3/8"	Antal sbarre di Ø12 eller 1/2"	Antal sbarre di Ø16 eller 5/8"
R-480 N/mm²	7	6	5	3	1
R-650 N/mm²	7	6	5	2	1
krumning med rulle di Ø	18	24	36	36	48

10. ELEKTRISK ANVENDELSE.

Il ca [illegible] 2P+T kompatibel med maskinens kappe, [illegible] 25A 3P+T eller 16A.

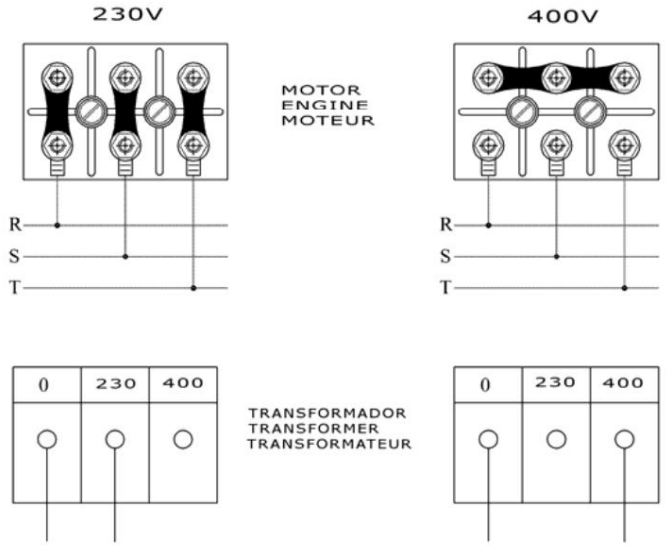

VIGTIGT: Ogni volta, at hvis du fortsætter med at ændre placeringen af placc hetten, skal du kontakte motoren, hvis du vil ændre successivt et i chette adesive, der indikerer spændingen [illegible] **Molto importante** [illegible] **di**

lave spændingsændringer. vedr

11. SIKKER KOMMANDATION

- **Maskinen med elektrisk motor, hvis den er tilsluttet, vil altid være i en standardramme, der har en termisk magnet og et differentiale, der matcher motorens egenskaber:**

2,2kw/3 CV, 230v enfaset, 20A termisk magnet og 20A/300mA differential. 1,5kw/2 CV, trefaset ved 400V, 10A termisk magnet og 10A/300mA differentiale.

Machine Translated by Google

Machine curvatrici di staffe Modeli Star-16, devono essere utilizzate da persone struite e formate per l'utilizz della machina.

- nor me di ' impari ai a perfezione e istruzioni e la macchina in modo sicuro e sicuro. Prima di mento delle
- fino do non si trovi e stabile! jeg er i position uffici ilu quiata. Non connettare la Situar entemente a supe hina e la ma cchina in un
- Sæt ikke maskinen på motorcyklen, hvis den ikke er monteret, alle sikkerheds- og rivebeskyttelser med i quali leveres designet.
- Hvis du anbefaler brugen af occhiali di protezione, scarponcini di seguridad e protezioni acustiche. Jeg vil altid bruge godkendt materiale.
- Jeg vil altid bruge udstyret og den individuelle beskyttelse (EPI) i henhold til det arbejde, jeg udfører.
- Vieta re l' accesso ap fremmed for ere lla zo na di lavoro de lla ma cchina. en
- Gl la i abiti di voro non devo includere capi che si possano impre nelle parti mili della macchina kirke eller ob

  I caso si dovesse spostare l acciaio farlo sem motore spended on le parti mobili blo ccate. før til
- Hold sem pre situati gli e entl e le protezi oni di sicurezza.
- I cavi elettrici che presentino tagli o rotture si devono cambiare il prima possibile.
- Afbryd maskinen fra det elektriske netværk og håndtag altid gli elementi meccanici ed elettrici della macchina con il motore spento.
- Jeg vil ikke bruge maskinen i funktion eller på grund af dens kvalitet, der ikke er statsdesignet.

• **MEGET VIGTIGT: Massen på jorden skal altid komme** først fra messa på en motorcykel. • Jeg vil bruge den normale forlængerstikdåse. • Sørg for, at spændingen på strømforsyningsnettet er lig med, at hvis maskinen er colleger, falder den sammen med den spænding, der er angivet på den selvklæbende etiket på maskinen. • Sørg for at forlængerledningen ikke er i kontakt med et område med høj temperatur, smøremidler med olie, vand eller spigoli live taglienti, undgå at det kommer calpestato eller schiacciato da veicoli cosi' come appoggiarci sopra oggetti. • Brug ikke vand under tryk til at vaske elektriske elementers kredsløb.

Bemærk: Hvis jeg ikke følger alle sikkerhedsinstruktionerne, skal du følge denne manual og overholde reglerne om forebyggelse af skadelige risici ved ogni paese.

SIMA, SA er ikke ansvarlig for de resultater, det kan forårsage, hvis det bruges forkert af de buede slibemaskiner i acciaio model STAR-16.

Machine Translated by Google

12. SCHEMI ELECTRICI

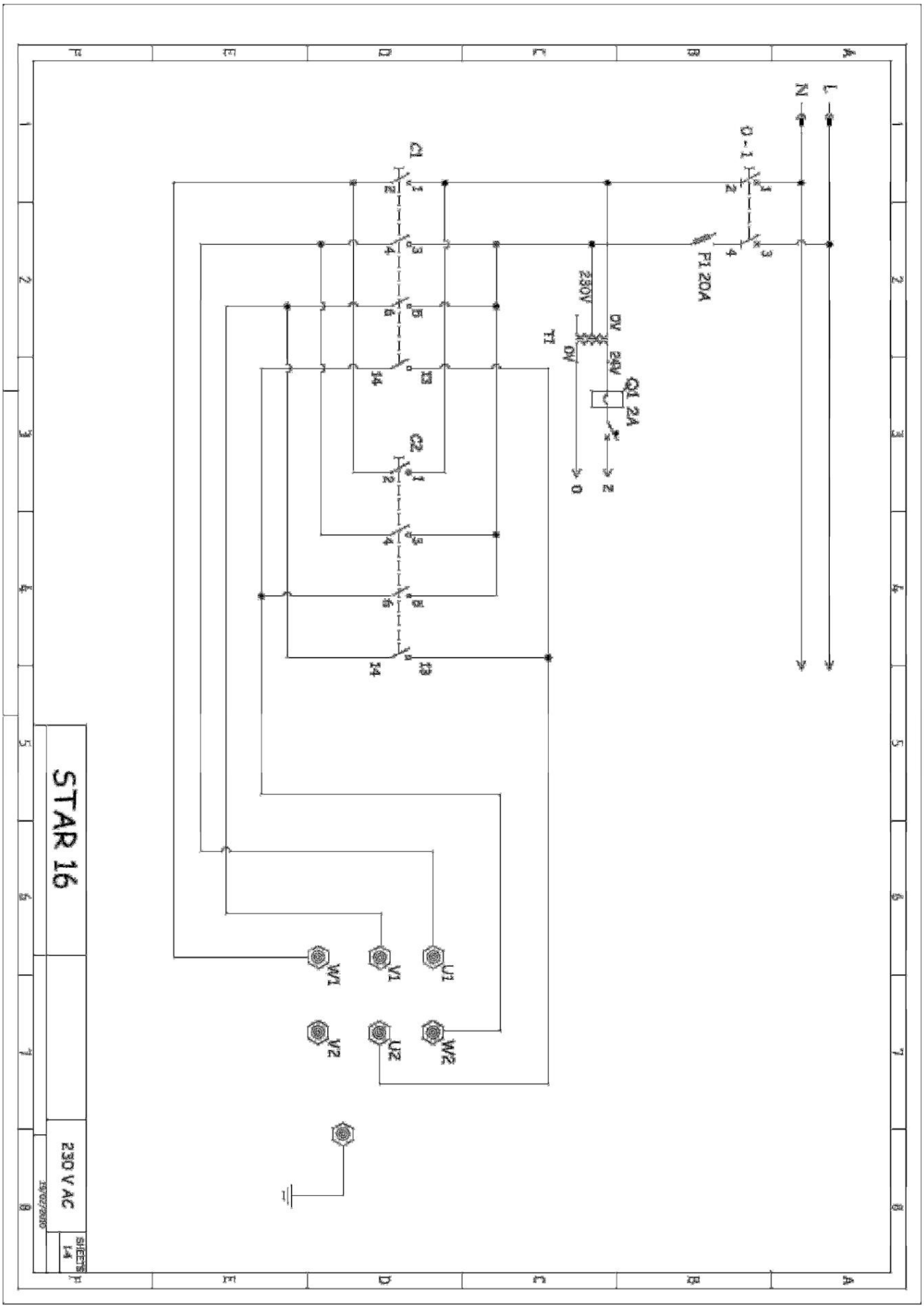

Machine Translated by Google

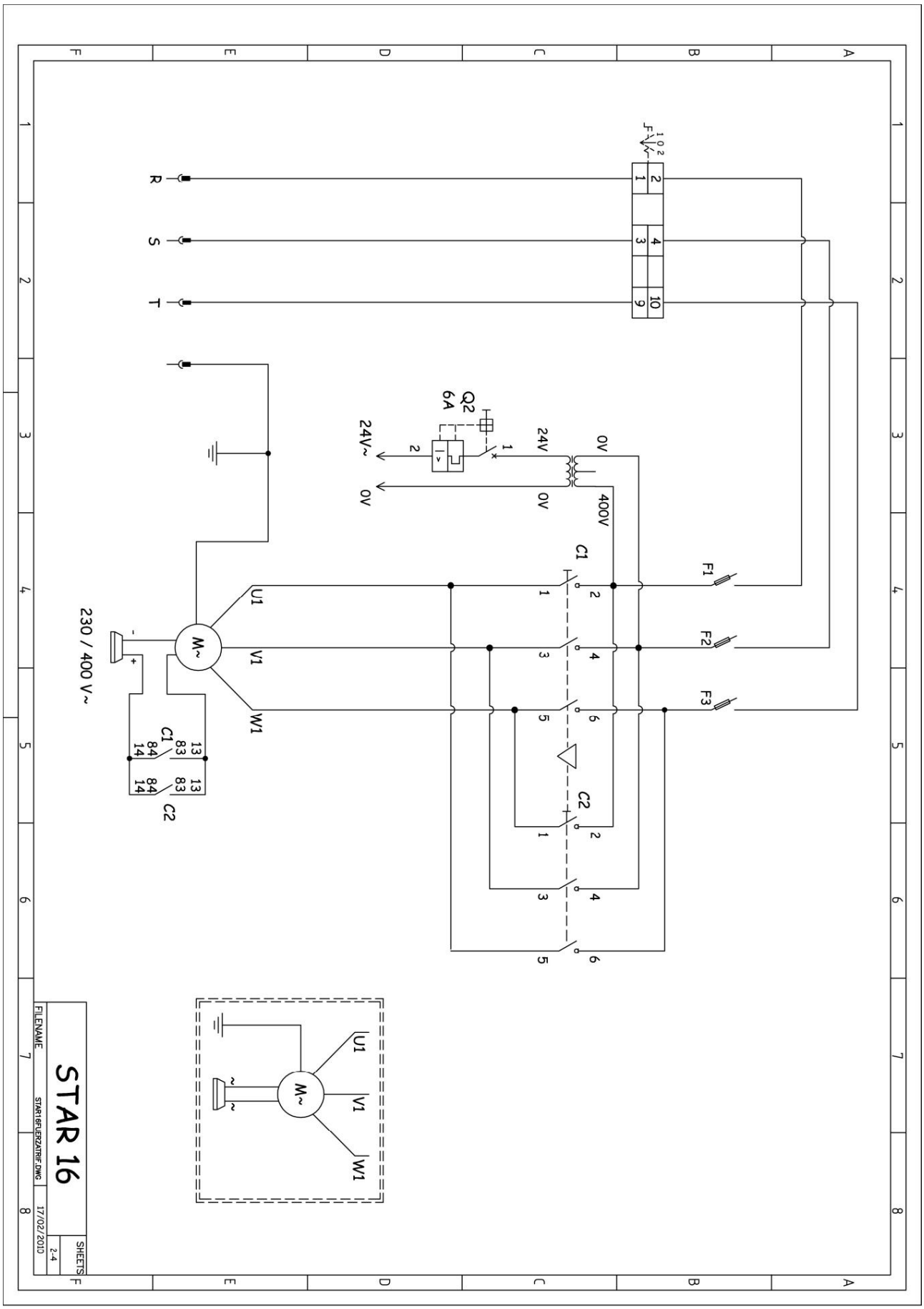

Machine Translated by Google

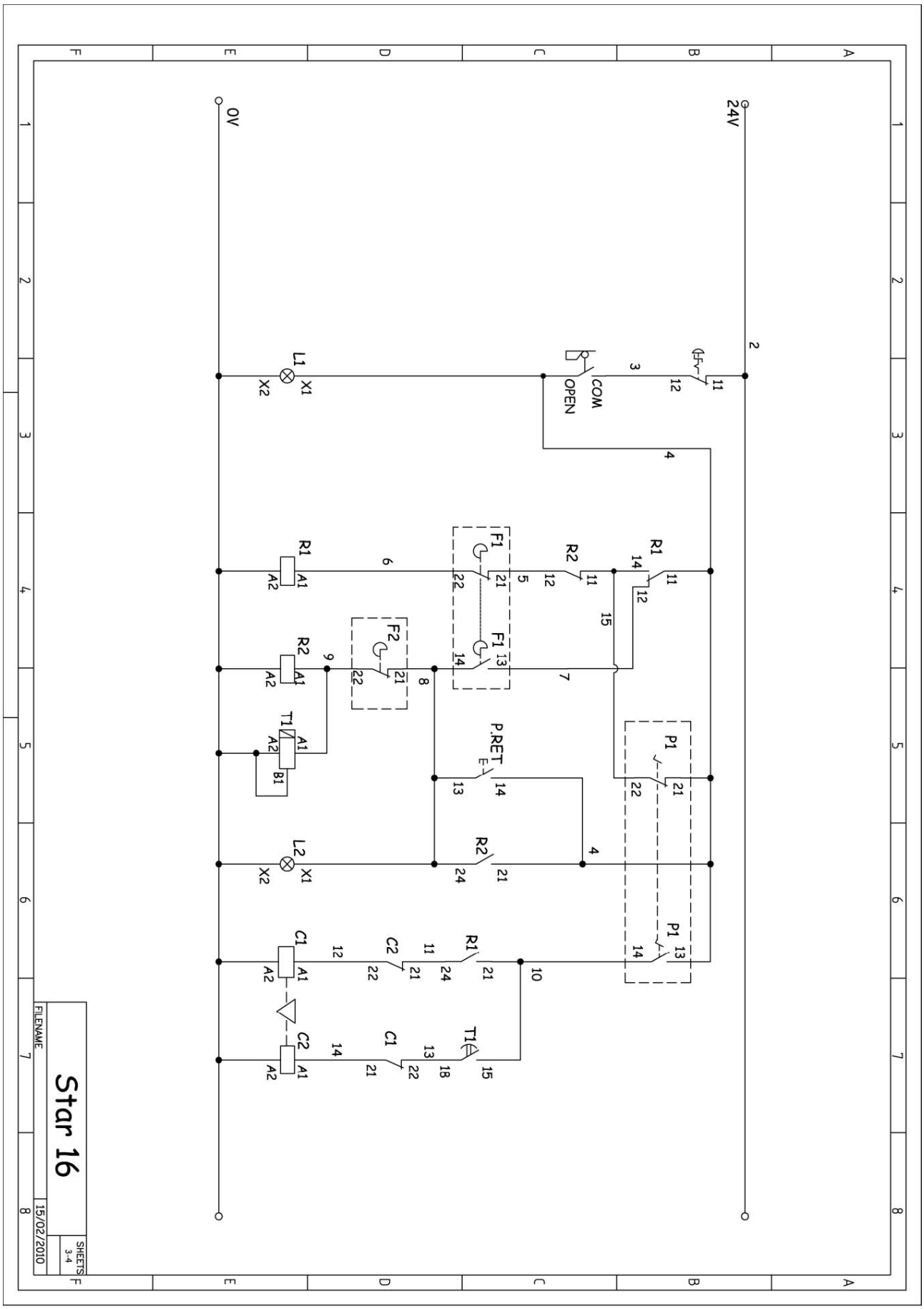

Machine Translated by Google

13. GARANTI

SIMA, SA producent af maskiner til bygningskonstruktion, har et netværk af tekniske tjenester Network SERVÍ-SIMA. Le riparazioni effettuate en garanzia dalla nostra Rete SERVÍ-SIMA, come sottoposte a delle condizioni con l'obbiettivo di garantire il servizio e qualita' delle stesse.

CHASM. SA garanterer alle og dets producenter mod enhver fabrikationsfejl, forbliver beskyttet mod betingelserne specificeret i det vedhæftede dokument BETINGELSER FOR GARANZIA.

Le condizioni di garanzia cesseranno nel caso d'infrazione delle condizioni di pagamento stabilite.

SIMA SA forbeholder sig retten til at ændre sine produkter uden forudgående varsel.

14. RICAMBI.

I ricambi disponibili per le curvatrici e mejetærsker, fremstillet af SIMA, SA, vi er blevet identificeret i skemaet for ricambi della macchina, der er vedhæftet denne manual. For enhver ombytning skal du kontakte SIMA SA eftersalgsoperatøren og tydeligt angive nummeret, **som** det kommer mærket med, syet som **model, fremstillingsnummer og fremstillingsår ,** hvis det findes i targhettaen af karakteristika della macchina alla quale va destinato .

15. MILJØBESKYTTELSE.

Hvis jeg dovranno genvinde det primære materiale på posto di sbarazzare i resti. Gli apparater, tilbehør, fluidi ed imballi dovranno essere expediti a posti indicati per il loro reutilizzo ecologico. I componenti di plastica vengono segnalati per la papegøje raccolta differenziata.

RAEE I residui degli apparati eletrici ed elettronici si dovranno depositare nei posti adatti per la sua raccolta differenziata.

16. DICHIARAZIONE SUI VALORI ACUSTICI

Det akustiske trykniveau ved arbejdsposten er mindre end 70 dB(A)

17. DICHIARAZIONE SULLE VIBRAZIONI MECCANICHE

Maskinen præsenterer ikke fonti di vibrazioni meccaniche, der possano essere pericolose per la salute e la sicurezza dei lavoratori.

Machine Translated by Google

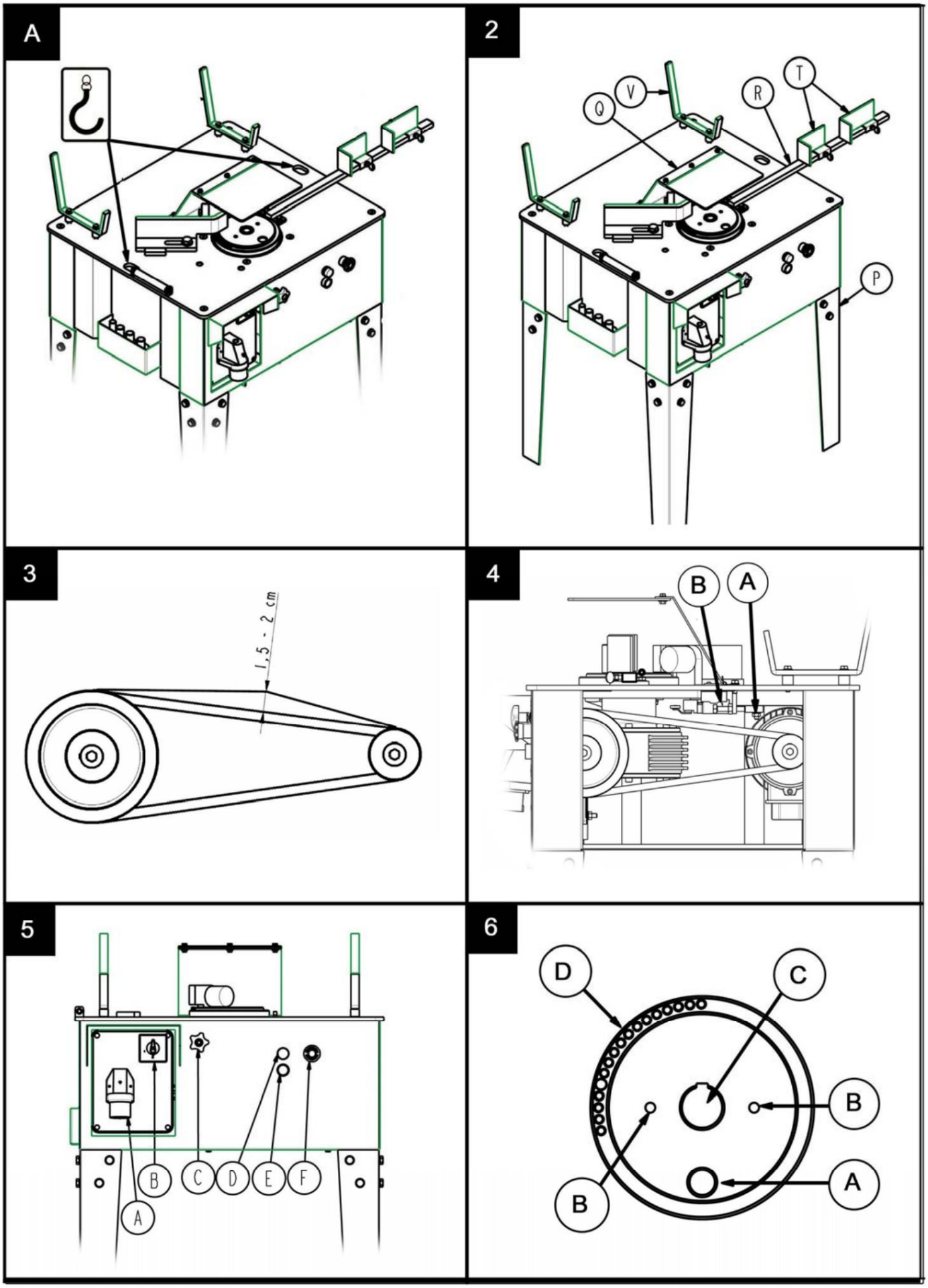

Machine Translated by Google

7

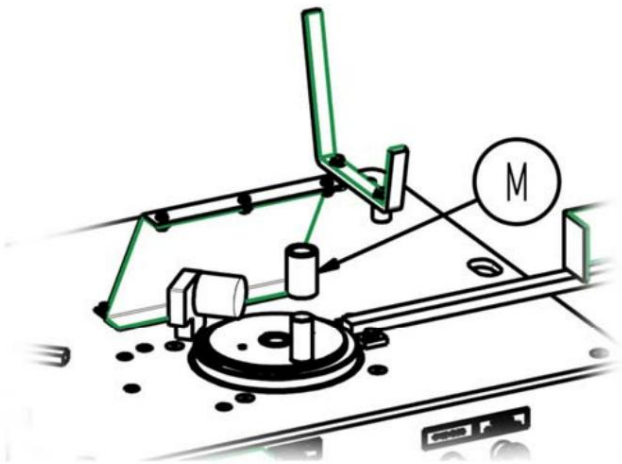

8

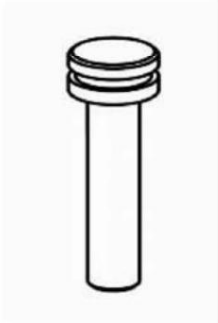

9

10

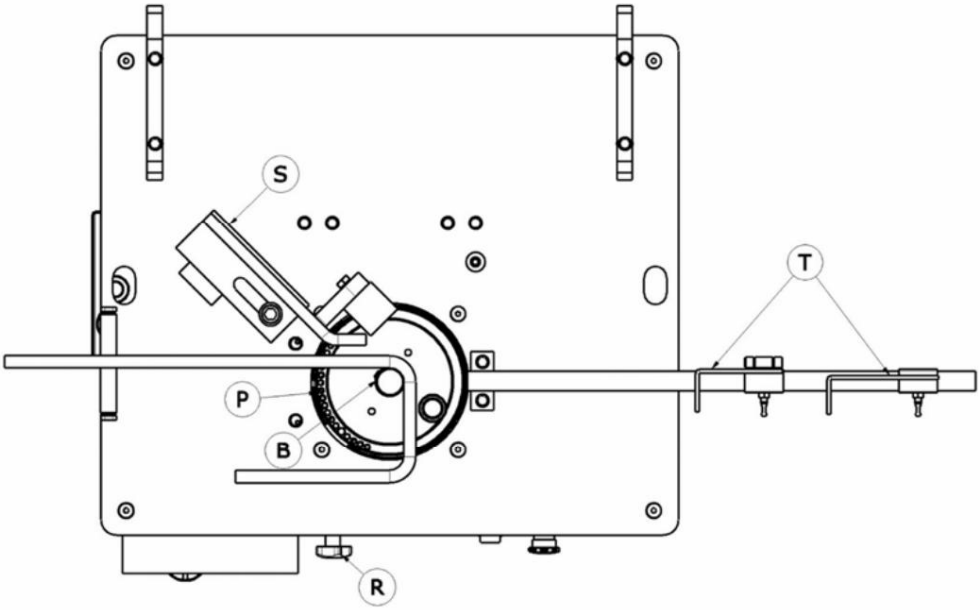

11

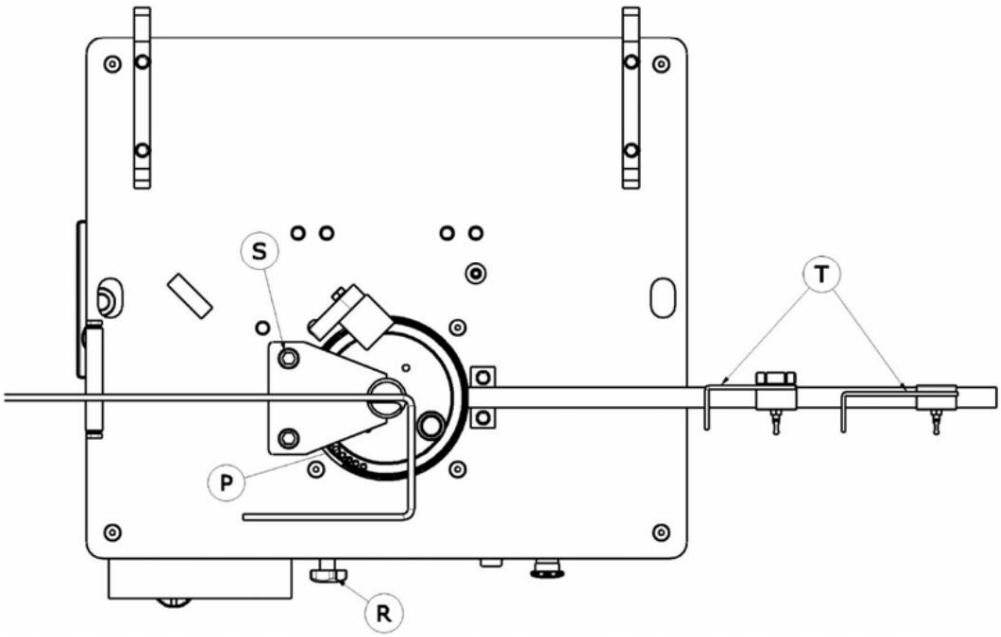

Machine Translated by Google

GARANTIBERTIFIKAT

EFTERSALGSSERVICE

EKSEMPEL TIL ENDELIG BRUGEREN

DATI MASKINE

MATRIKOLEMÆRKET

DATA OM KØBER

NAVN

INDIRIZZO

KAP

PROVINS/STAT

Telefon: Fax:

e-mail

DATO FOR KØB

Venditores underskrift og stempel

Kundens underskrift

GARANTIBETINGELSER

1.) SIMA, SA garantier og dets produkter kontrollerer enhver produktionstvist forårsaget af dyre reparationer af tilgængelige maskiner af denne årsag, i en periode på ET ÅR, regnet fra DATA DI ACQUISTO, som OBLIGATORISK skal verificeres af garantibeviset.

2.) Garantien dækker udelukkende operatørens hånd og reparerer de forskellige dele af produktet med samme model og serienummer fra fremstillingen. angivet i garantibeviset.

3.) Kom helt udelukke de penge, der stammer fra indlæg, diæter, alloggiamenti, cosí som pengene til fin transport til adressen på SIMA SA, che saranno til kundepleje.

4.) Non si potranno attribuire i difetti di fabbricazione delle avarie prodotte da mal uso, colpi, cadute, sinistri, uso indebito, eccesso di voltaggio, istallazione Utilstrækkelige eller andre årsager kan ikke tilskrives produktet.

5.) Le riparazioni coperte dalla GARANZIA, kun potranno realizzarsi i hendes egen ditta SIMA, SA eller entita' autorizzate dalla stessa, essendo Endelig kompetence hos SIMA SA's tekniske tekniker accept af garantireparationen.

6.) Denne Garanzia rimane annullata a tutti gli effetti nei seguenti casi:

a) Til ændring og/eller manipulation af garantibeviset.

b) Når fakta eller for små indekser og dele, der udgør produktet, er statisk repareret, modificeret eller udskiftet, helt eller delvist, i hånden af en kontor, enhed eller person IKKE autoriseret af SIMA,SA Technical Sector

c) Når det er installeret i det ikke-godkendte produkt eller enhed fra SIMA, SA

7.) SIMA SA påtager sig ikke ansvar for afledte produkter eller relaterede skader på produktet. Dette er ikke inkluderet, men det begrænser sig ikke til dette, og Problemer, udgifter til transport, telefonopkald og tab af personlige eller kommercielle varer, såsom tab af stipendium eller depositum.

8.) I motori electrici o a scoppio skal i tilfælde af fejl i garantiperioden sendes til SIMA SA's domicil eller til den tekniske service Godkendt af motorproducenten i henhold til dennes garanti.

9.) Il Certificato di Garanzia dovra' essere i besiddelse af SIMA SA i en rækkefølge, der ikke er bedre end ai TRENTA giorni naturali fra partire dalla data di vendita del prodotto, per fare beneficio della Garanzia. For at gøre krav på garanzia dovra' vil jeg præsentere fattura dell' acquisto stemplet af stabilimento venditore med il produktets serienummer.

ANDALUSIAN MACHINERY INDUSTRIAL SOCIETY, SA
POL. IND. JUNCARIL, C/ALBUÑOL, PARC. 250
18220 ALBOLOTE (GRANADA)
Telefon: 34 - 958-49 04 10 – Fax: 34 - 958-46 66 45
FREMSTILLING AF BYGGEMASKINERI
SPANIEN

Machine Translated by Google

GARANTIBERTIFIKAT

EFTERSALGSSERVICE

EKSEMPEL TIL RETURNERING TIL PRODUCENTEN

DATI MASKINE

MATRIKOLEMÆRKET

DATA OM KØBERENS NAVN

INDIRIZZO

KAP

PROVINS/STAT

Telefon: Fax:

e-mail

DATO FOR KØB

Venditores underskrift og stempel

Kundens underskrift

GARANTIBETINGELSER

1.) SIMA, SA garantier og dets produkter kontrollerer enhver produktionstvist forårsaget af dyre reparationer af tilgængelige maskiner af denne årsag, i en periode på ET ÅR, regnet fra DATA DI ACQUISTO, som OBLIGATORISK skal verificeres af garantibeviset.

2.) Garantien dækker udelukkende operatørens hånd og reparerer de dele, der adskiller sig fra produktet med samme model og serienummer fra fremstillingen. angivet i Certificate of Gar anzia.

3.) Kom helt udelukke de penge, der stammer fra indlæg, diæter, alloggiamenti, cosí som pengene til fin transport til adressen på SIMA SA, che saranno til kundepleje.

4.) Non si potranno attribuire i difetti di fabbricazione alle avarie prodotte da mal uso, colpi, cadute, sinistri, uso indebito, eccesso di voltaggio, istallazione Utilstrækkelige eller andre årsager kan ikke tilskrives produktet.

5.) Le riparazioni coperte dalla GARANZIA, kun potranno udført zarsi i hendes egen ditta SIMA, SA eller entita' autoriseret dalla stessa, essendo Endelig kompetence hos SIMA SA's tekniske tekniker accept af garantireparationen.

6.) Denne Garanzia rimane annullata a tutti gli effetti nei seguenti c Så:

a) Per modifica e/o manipolazione del Certificato di garanzia.

b) Når den kendsgerning eller per chiaro indizio i pezzi, der udgør produktet, er statisk r iparati, modificeret eller udskiftet, helt eller delvist, ved hjælp af en kontor, enhed eller person IKKE autoriseret af SIMA,SA Technical Sector

c) Når det er installeret i det ikke-godkendte produkt eller enhed fra SIMA, SA

7.) SIMA SA påtager sig ikke ansvar for afledte produkter eller relaterede skader på produktet. Dette er ikke inkluderet, men det begrænser sig ikke til dette, og Problemer, udgifter til transport, telefonopkald og tabet af den gode person der eller kommerciel, ting som tab af stipendium eller depositum.

8.) I motori electrici o a scoppio skal i tilfælde af fejl i garantiperioden sendes til SIMA SA's domicil eller til den tekniske service Godkendt af motorproducenten i henhold til dennes garanti.

9.) Il Certificato di Garanzia do vra' stirrer i besiddelse af SIMA SA i en sekvens, der ikke er overlegen i forhold til TRENTA giorni naturali fra partire dalla data di vendita del odotto, pr fare benefit della Garanzia. For at gøre krav på garanzia dovra' vil jeg præsentere fattura dell' acquisto stemplet af stabilimento venditore med il pr produktets serienummer.

ANDALUSISK MACHINERY INDUSTRIAL SOCIETY, S. TIL.
POL. IND. JUNCARIL, C/ALBUÑOL, PARC. 250
18220 ALBOLOTE (GRANADA)
Telefon: 34 - 958-49 04 10 – Fax: 34 - 958-46 66 45
FREMSTILLING AF BYGGEMASKINERI
SPANIEN

Machine Translated by Google

Machine Translated by Google

ÿÿÿÿÿÿÿÿÿÿ

ÿÿÿÿÿÿÿÿÿÿ ÿÿÿÿÿÿÿÿÿÿ «ÿÿ» 3

1. ÿÿÿÿÿ ÿÿÿÿÿÿÿÿÿ. 5

2. ÿÿÿÿÿ ÿÿÿÿÿÿÿÿ ÿÿÿÿÿÿ 5 2.1
ÿÿÿÿÿÿÿÿÿÿÿÿÿÿÿÿÿ. ....
2.2 ÿÿÿÿÿÿÿÿ ÿÿÿÿÿÿÿÿÿÿÿ..... 6

3. ÿÿÿÿÿÿÿÿÿÿ ÿÿ ÿÿÿÿÿÿ. .... 6 3.1 ÿÿÿÿÿÿÿ
ÿÿÿÿÿÿÿÿ ....6 3.2 ÿÿÿÿÿÿ
ÿÿÿÿÿÿÿÿÿÿÿÿÿÿ ÿÿÿÿÿÿÿÿÿ..... 7

4. ÿÿÿÿÿÿÿÿÿÿÿ ÿÿÿÿÿÿÿÿÿÿÿÿ, ÿÿÿÿÿÿ ÿ ÿÿÿÿÿÿÿÿ..... 7 4.1 ÿÿÿÿÿÿ.....
ÿÿÿÿÿÿ..... 7

5. ÿÿÿÿÿÿÿÿÿÿÿ..... .. .. 7 5.1 ÿÿÿÿÿ
ÿÿÿÿÿ 8
5.2 ÿÿÿÿÿÿÿ ÿÿÿÿÿÿÿÿ ÿ ÿÿÿÿÿ ÿÿÿÿ..... 8

6. ÿÿÿÿÿÿ ÿ ÿÿÿÿÿÿÿÿÿÿÿ .... 8 6.1 ÿÿÿÿÿÿ ÿ ÿÿÿÿÿÿÿ
ÿÿÿÿÿÿÿÿ..... ....8 6.2 ÿÿÿÿÿÿ ÿ ÿÿÿÿÿÿÿ ÿÿÿÿÿÿÿÿÿÿ
ÿÿÿ ÿÿÿÿÿ ÿÿÿÿÿÿÿ. .....9 **7 .**

8. ÿÿÿÿÿÿÿÿÿÿÿ ÿÿÿÿÿÿÿÿÿÿÿÿÿ..... 10

9. ÿÿÿÿÿÿÿÿÿÿÿ ÿÿÿÿÿÿÿÿÿ ÿÿÿÿÿ..... ... .10

10. ÿÿÿÿÿÿÿÿÿÿÿÿÿ ÿÿÿÿÿÿÿÿÿ..... 10

12. ÿÿÿÿÿÿÿÿÿÿÿÿ..... 12

13. ÿÿÿÿÿÿÿÿÿÿÿ ÿÿÿÿÿÿÿÿÿÿÿÿÿ. .... femten

14. ÿÿÿÿÿÿÿÿ ÿÿÿÿÿÿ..... . ..... 15 15. ÿÿÿÿÿÿ ÿÿÿÿÿÿÿÿÿÿ

ÿÿÿÿÿ..... . ..... femten

16. ÿÿÿÿÿÿÿ ÿÿÿÿ .... femten

17. ÿÿÿÿÿÿÿ ÿÿÿÿÿÿÿÿÿÿÿÿ ÿÿÿÿÿÿÿÿ .... 15 ÿÿÿÿÿÿÿÿÿÿÿ

ÿÿÿÿÿÿÿÿÿÿ 18

Machine Translated by Google

1. ÿÿÿÿÿ ÿÿÿÿÿÿÿÿÿÿ.

ÿÿÿÿÿÿÿÿ: ÿÿÿÿÿ ÿÿÿÿÿÿÿ ÿÿÿÿÿÿÿÿÿÿÿÿ ÿÿÿÿÿÿÿÿÿÿÿÿ ÿÿÿÿÿÿÿÿÿÿÿÿ ÿÿÿÿÿÿÿÿÿÿÿÿ ÿ ÿÿÿÿÿÿÿÿÿÿÿÿ ÿÿÿÿÿÿ ÿÿÿÿÿÿÿÿÿ.

ÿÿ ÿÿÿÿ ÿÿÿÿÿÿÿÿÿÿ ÿÿÿ ÿÿ ÿÿÿÿÿÿÿÿÿÿÿÿÿ ÿÿÿÿÿÿÿÿÿ ÿÿÿÿÿÿ ÿÿÿÿÿÿ STAR-16.

ÿ ÿÿÿÿÿÿ ÿÿÿÿÿÿÿÿÿÿÿ ÿÿ ÿÿÿÿÿÿÿÿÿÿÿÿÿ ÿÿÿÿÿÿÿÿÿÿ ÿÿÿ ÿÿÿÿÿÿÿÿÿÿÿ ÿÿÿÿÿÿÿÿÿÿ ÿÿ ÿÿÿÿÿÿÿÿÿ ÿÿÿÿÿÿÿÿÿÿÿÿ, ÿÿÿ ÿÿÿÿÿÿÿÿÿÿÿÿ, ÿÿÿÿÿÿÿÿÿÿÿÿ ÿÿÿÿÿÿÿÿÿÿÿÿ ÿ, ÿ ÿÿÿÿÿÿ ÿÿÿÿÿÿÿÿÿÿÿÿÿ, ÿÿ ÿÿÿ ÿÿÿÿÿÿ. ÿÿÿÿÿ ÿ ÿÿÿ ÿÿÿÿÿÿÿÿÿ ÿÿÿ ÿÿÿÿÿÿ, ÿÿÿÿÿÿÿ ÿÿÿÿÿ ÿÿÿÿÿÿÿÿ ÿÿ ÿÿÿÿÿÿÿÿÿÿÿÿÿ ÿ ÿÿÿÿÿÿÿÿ ÿÿÿÿÿÿÿ ÿ ÿÿÿÿÿÿÿÿ ÿÿÿÿÿÿÿÿÿÿÿÿÿ ÿÿÿÿÿ ÿÿ ÿÿÿÿÿÿÿÿÿ ÿÿÿÿÿÿÿÿÿÿÿÿÿ ÿ ÿÿÿÿÿÿÿÿÿÿÿÿÿ. ÿÿÿÿÿÿ ÿÿÿÿÿÿÿÿÿÿÿ ÿÿÿÿÿÿÿÿÿÿÿ ÿÿÿÿÿÿÿÿÿ ÿÿÿÿÿÿÿÿÿ ÿÿÿÿÿÿ ÿÿÿÿÿÿÿÿÿÿÿÿÿ ÿ ÿÿÿÿÿÿÿÿ ÿÿÿ ÿÿÿÿÿÿ.

ÿÿÿÿÿÿÿ ÿÿÿÿÿÿÿÿÿÿ, ÿÿÿÿÿ ÿÿÿÿÿ ÿÿÿÿ, ÿÿÿÿÿÿÿÿÿÿÿÿÿ ÿÿ ÿÿÿÿÿÿÿÿÿÿÿÿÿ, ÿÿÿÿÿÿÿÿÿÿÿ ÿÿÿÿÿÿÿÿÿÿÿÿ ÿÿÿ ÿÿÿÿÿÿ ÿÿÿÿÿÿÿÿÿÿÿ ÿÿÿÿÿÿÿÿÿÿÿÿ, ÿÿÿÿÿ ÿÿÿÿÿÿÿÿÿÿÿ ÿ ÿÿÿÿÿÿ ÿÿÿÿÿÿÿÿÿÿÿÿÿ ÿ ÿÿÿÿÿÿÿÿÿÿÿÿÿ ÿÿÿÿ ÿÿÿ ÿÿÿÿÿÿÿÿÿÿÿÿÿ.

.

ÿÿÿÿÿÿÿÿÿÿÿÿÿ ÿÿÿÿÿÿÿ ÿÿÿÿÿÿ ÿÿÿÿÿÿÿÿÿÿÿÿ ÿÿ ÿÿÿÿÿÿÿÿÿÿÿÿÿ ÿ ÿÿÿÿÿ ÿÿÿÿÿÿÿÿÿ ÿÿÿÿÿ ÿÿÿ, ÿÿÿ ÿÿÿÿÿÿÿÿÿÿÿÿÿÿÿ.

2. ÿÿÿÿÿ ÿÿÿÿÿÿÿÿ ÿÿÿÿÿÿ

ÿÿÿÿÿÿÿÿ ÿÿÿÿÿ ÿÿÿÿÿÿ STAR-16 ÿÿÿÿÿÿÿÿÿÿÿ ÿÿÿÿÿÿÿÿÿÿÿÿ ÿ ÿÿÿÿÿÿÿÿÿÿÿÿÿ ÿÿÿ ÿÿÿÿÿÿÿÿ ÿÿÿÿÿÿÿ ÿÿ ÿÿÿÿÿÿÿÿÿÿÿÿÿ ÿÿ. ÿÿÿÿÿ ÿÿÿÿÿÿÿÿÿÿÿÿÿÿÿ ÿ ÿÿÿÿÿÿ ÿ ÿÿÿÿÿÿÿ ÿÿÿÿÿÿÿÿ, ÿÿÿÿÿÿÿ ÿÿÿÿÿÿÿÿÿÿÿ ÿÿÿÿÿÿÿ ÿÿÿÿÿ, ÿÿÿÿÿÿÿÿÿÿÿÿÿ

- ÿÿÿÿÿÿÿ ÿÿÿÿÿÿÿ ÿÿÿÿÿÿ- ÿÿÿ ÿÿÿÿÿÿÿÿ ÿÿÿÿÿÿÿ ÿÿÿÿÿ ÿÿ ÿÿÿÿ ÿÿÿÿÿÿÿÿ ÿÿÿÿÿÿÿÿÿÿÿÿ ÿÿÿÿÿÿÿ ÿÿÿ ÿÿÿÿÿ ÿÿÿÿÿÿÿÿ ÿÿÿÿÿÿÿ.
- ÿÿÿÿÿÿ ÿÿÿÿÿÿÿÿÿÿÿÿ ÿÿÿÿÿÿÿÿÿÿÿÿÿÿ ÿÿÿÿÿÿÿÿÿÿÿ ÿÿÿÿÿÿÿÿ ÿÿÿÿÿÿÿÿ ÿÿÿÿÿÿÿÿÿ ÿÿÿÿÿÿÿÿÿ, ÿÿ ÿÿÿÿÿÿÿÿ ÿÿÿÿÿÿÿÿÿÿÿÿÿ ÿÿÿÿÿÿÿ ÿÿÿÿÿÿÿÿ.
- ÿÿÿ ÿÿÿÿÿ ÿÿÿÿÿÿÿÿÿÿÿÿ ÿÿÿ ÿÿÿÿÿÿÿ ÿÿÿÿÿÿÿ ÿ ÿÿÿÿÿÿÿÿÿ ÿÿÿÿÿ ÿÿÿÿÿ ÿÿÿÿÿÿÿÿÿÿÿÿ ÿÿÿÿÿÿÿÿÿ ÿÿÿÿ ÿÿÿÿÿ ÿ ÿÿ ÿÿÿÿÿÿÿÿÿÿÿÿ ÿÿÿÿÿÿÿÿÿÿÿÿ ÿÿÿÿÿ ÿÿÿÿÿÿÿ ÿÿÿÿÿÿÿÿÿ ÿÿÿÿÿÿÿÿÿ ÿÿÿÿ ÿÿÿÿÿ.
- ÿÿÿÿÿÿ ÿÿÿÿÿÿÿÿÿÿÿ ÿÿÿÿÿÿÿÿ ÿÿÿÿÿÿÿÿ ÿÿÿ ÿÿÿÿÿÿÿÿÿÿ ÿ ÿÿÿÿÿÿÿÿ ÿÿÿÿÿÿÿÿÿÿÿÿÿÿÿ ÿÿÿÿÿÿÿÿ.
- ÿÿÿÿÿÿÿ ÿÿÿÿÿÿ ÿÿÿ ÿÿÿÿÿÿÿÿÿÿÿÿÿÿÿ ÿ ÿÿÿÿÿÿÿÿÿÿ ÿÿÿÿÿÿ, ÿÿÿÿÿÿÿÿ ÿÿÿÿÿÿÿÿ ÿÿÿÿÿÿÿÿÿÿ ÿÿÿÿÿÿ ÿÿÿÿ ÿ ÿÿÿÿÿÿÿÿÿÿÿÿ ÿÿÿÿÿÿÿ.
- ÿÿÿ ÿÿÿÿÿÿÿÿÿÿ ÿÿÿÿÿ ÿÿÿÿÿÿÿÿ ÿÿÿÿÿÿÿÿ ÿÿÿÿÿ ÿÿÿÿÿÿÿÿ ÿÿÿÿÿÿÿÿÿÿÿÿÿÿ ÿÿÿÿÿÿÿÿÿ ÿÿÿÿÿ. ÿÿÿÿ ÿÿÿÿÿ ÿÿÿÿÿÿ ÿÿÿÿÿÿÿÿÿÿsel

- ÿÿÿÿÿÿÿ ÿÿÿÿÿÿÿ ÿÿÿÿÿÿ- proizvodstvo ÿÿÿÿÿÿÿÿÿÿÿÿÿ ÿÿÿÿÿÿÿ.
- ÿÿÿÿÿÿÿ ÿÿÿÿÿÿÿÿ ÿÿÿÿÿÿÿ ÿÿÿ ÿÿÿÿÿÿÿÿ ÿÿÿÿÿÿÿÿÿÿÿÿÿÿÿ.
- ÿÿÿÿÿÿÿÿÿÿÿÿÿ ÿÿÿÿÿÿ ÿÿ.
- ÿÿÿÿÿÿÿÿ ÿÿÿÿÿÿÿÿÿÿ ÿÿÿÿÿÿÿÿÿÿ, ÿÿÿ ÿÿÿÿlavlivaet ÿÿÿÿÿÿÿ ÿÿÿÿÿÿÿÿÿÿÿÿÿ ÿÿÿÿÿÿÿÿÿÿÿ ÿ ÿÿÿÿÿÿÿÿ ÿÿÿÿÿÿÿ ÿÿ ÿÿÿÿÿÿÿÿ •
ÿÿÿÿÿÿÿÿÿÿÿÿÿ ÿÿÿÿÿÿÿÿÿ ÿÿÿÿÿÿÿÿÿ ÿÿÿ ÿÿÿÿÿÿÿÿÿÿÿÿ ÿÿÿÿÿ ÿÿÿÿÿÿÿÿÿÿÿÿ.

ÿÿÿÿÿ ÿÿÿÿÿÿ ÿÿÿÿÿÿÿÿÿÿÿÿÿ ÿÿÿÿÿÿÿÿÿ ÿÿÿÿÿÿÿÿÿÿÿÿÿÿÿ ÿ ÿÿÿÿÿ ÿÿÿÿ ÿÿÿÿÿÿÿ, ÿ ÿÿÿÿÿÿ ÿÿÿÿÿÿÿ.

Machine Translated by Google

2.1 ÿÿÿÿÿÿÿÿÿÿÿÿÿÿÿÿ.

ÿÿÿÿÿÿÿÿloy real ÿÿÿÿÿÿ ÿÿÿÿÿÿ, ÿÿÿÿÿÿÿÿ ÿÿÿÿÿÿÿÿÿÿ ÿ ÿÿÿÿÿ ÿÿÿÿÿPORTÿ specifik ÿ ÿ + ÿÿÿÿÿÿ ÿ ÿÿÿ ÿÿÿÿÿÿ (ÿ.

ÿÿÿÿ ÿÿÿÿÿÿÿÿÿÿ ÿÿÿÿÿÿÿÿÿÿÿÿÿÿÿÿ ÿÿÿÿÿÿ, ÿÿÿÿÿÿÿÿÿÿÿÿ ÿÿÿÿÿÿÿÿÿÿÿ, ÿÿÿÿÿÿÿÿÿÿ ÿÿÿÿ ÿÿÿ ÿÿÿÿÿÿ ÿÿÿÿÿÿÿÿ ÿÿÿÿÿÿÿÿÿÿÿÿÿÿÿÿ, ÿÿÿÿÿÿÿ ÿÿÿÿÿÿÿÿÿÿÿÿ ÿÿÿ ÿÿÿÿÿÿÿÿÿÿÿÿ.

ÿÿÿ ÿÿÿÿÿÿ ÿÿÿÿÿÿ ÿÿÿÿÿÿ ÿÿÿ ÿÿÿÿÿÿÿÿÿÿÿ, ÿÿÿÿÿÿ ÿÿÿÿÿÿÿÿÿÿÿÿÿÿ ÿÿÿÿÿÿÿÿÿÿÿÿÿÿ ÿÿÿÿÿ ÿ ÿÿÿÿ, ÿÿÿÿÿÿÿÿ ÿÿ ÿÿÿÿÿÿÿÿ ÿÿÿ ÿ ÿÿÿÿÿ ÿÿÿÿÿÿÿÿÿÿÿÿÿÿ ÿÿÿÿÿÿÿÿÿÿÿÿÿÿ ÿÿÿÿÿÿ. ÿÿÿÿÿÿ ÿÿÿÿÿÿÿ ÿÿÿÿÿ ÿÿÿÿÿÿ ÿÿÿÿÿ ÿÿÿ ÿÿÿ ÿÿÿÿÿÿÿ **ÿÿÿ. til**

ÿÿÿÿÿÿÿ: ÿÿÿÿÿÿÿÿÿ ÿÿ ÿÿÿÿÿÿÿÿÿ ÿÿÿÿÿÿÿÿÿÿÿÿ ÿÿÿÿ ÿ ÿÿÿ ÿÿÿÿÿÿÿÿ ÿÿÿÿÿÿÿÿÿ ÿÿÿ ÿÿÿÿÿÿÿÿ ÿÿÿÿÿÿÿÿÿÿÿÿ bold fair. ÿÿÿÿÿÿÿÿÿ ÿÿÿÿÿÿÿÿÿ ÿÿÿÿÿÿ ÿÿÿ ÿÿÿÿÿÿÿ. ÿÿÿ ÿÿÿÿÿ ÿÿÿÿÿÿÿÿÿ ÿÿÿÿÿÿÿÿÿ ÿÿÿÿÿÿÿÿÿÿÿÿ ÿÿÿÿÿÿ, ÿÿÿÿ, ÿÿÿÿÿ ÿ ÿ.ÿ. ÿ ÿÿÿÿÿÿ ÿÿÿÿÿÿÿÿ

ÿÿÿÿÿÿÿÿÿÿÿ ÿ ÿÿÿÿÿÿÿ ÿÿÿÿÿÿÿ, ÿÿÿÿÿÿÿÿÿ og ÿÿÿÿÿÿ.

ÿÿÿÿÿ: ÿÿÿ ÿÿÿÿÿÿÿÿÿÿÿÿÿÿÿÿ ÿÿÿÿÿÿ ÿÿÿÿÿÿÿ ÿÿ ÿÿÿÿÿÿÿÿÿÿÿÿÿÿÿ ÿÿÿ, ÿÿ ÿÿÿÿÿÿÿ ÿÿ ÿÿÿ. stanok
ÿÿÿÿÿÿ ÿÿÿÿÿÿ ÿÿÿÿÿÿÿÿÿ ÿÿ ÿÿÿÿÿÿ ÿÿÿÿÿÿ.

2.2 ÿÿÿÿÿÿÿÿ ÿÿÿÿÿÿÿÿÿÿ.

ÿÿÿÿÿÿÿÿ ÿÿÿÿÿÿÿÿÿÿ ÿÿÿÿÿ ÿÿÿÿÿÿÿÿÿ ÿÿÿÿÿÿÿÿ:

ÿÿÿÿÿÿ ÿÿÿÿÿÿÿÿ
ved først

ÿÿÿÿÿÿÿÿÿÿÿ ÿÿÿÿÿÿÿÿÿÿÿÿ ÿÿÿÿÿ, ÿÿÿÿÿ ÿ ÿÿÿÿÿÿÿÿÿÿÿÿ ÿÿÿÿÿ

Obyazatelno
ispolzovanie
perchatok

Obyazatelno

ÿÿÿÿÿÿÿÿÿÿÿÿ ÿÿÿÿÿÿÿÿ ÿÿÿÿÿ

3. ÿÿÿÿÿÿÿÿÿÿ ÿÿ ÿÿÿÿÿÿÿ.

3.1 ÿÿÿÿÿÿÿ ÿÿÿÿÿÿÿÿ

Vil du være sikker på, at du er sikker på, at du er sikker på, at du er ansvarlig?

• ÿÿÿÿÿÿ ÿÿÿÿÿ. •
ÿÿÿÿÿÿÿÿ ÿÿÿÿÿ ÿÿÿ ÿÿÿÿÿ ÿÿÿ ÿÿÿÿÿ. • ÿÿÿÿÿÿÿ ÿÿÿÿÿÿÿ.
• Dobbelt porno linje. • ÿÿÿÿÿÿÿ ÿÿÿÿÿ. • Bolt Ø18, bolt
Ø24, bolt Ø26 og bolt Ø48. • ÿÿÿÿÿÿ-ÿÿÿÿÿÿÿÿÿ Ø25 og
ÿÿÿÿÿÿÿÿ Ø36. • ÿÿÿÿÿÿÿÿÿÿ ÿÿÿ ÿÿÿÿÿ ÿÿÿÿÿÿÿ. • uglomer

Machine Translated by Google

3.2 ÿÿÿÿÿÿ ÿÿÿÿÿÿÿÿÿÿÿÿÿÿ ÿÿÿÿÿÿÿÿÿÿ

ÿÿÿ ÿÿÿÿÿÿÿÿ ÿÿÿÿÿÿÿÿÿÿÿÿÿÿ ÿÿÿÿÿÿ ÿÿÿÿÿÿÿÿÿÿÿÿ ÿÿÿÿÿÿÿÿÿ ÿÿ ÿÿÿÿÿÿÿÿÿ. ÿÿÿÿÿÿÿÿÿÿÿÿ ÿÿÿÿÿÿÿÿÿÿ ÿÿÿÿÿÿÿÿÿÿÿÿÿÿ ÿÿÿÿÿÿÿÿÿÿ: ÿÿÿÿÿÿÿ **R, ÿÿÿ. 2,** øverste **T, Ris.** 2, nozki **P, Ris. 2,** over pletterne **V, Ris. 2** ÿ ÿÿÿÿÿÿÿÿ ÿÿÿÿÿ **Q, ÿÿÿ. 2.**

4. ÿÿÿÿÿÿÿÿÿÿÿ ÿÿÿÿÿÿÿÿÿÿÿ, ÿÿÿÿÿÿ ÿ ÿÿÿÿÿÿÿÿ

ÿÿÿÿÿÿÿÿ: ÿÿÿÿÿ ÿÿÿÿÿÿÿ, ÿÿÿÿÿÿÿÿ ÿÿÿ ÿÿÿÿÿÿÿ ÿÿÿÿÿÿÿÿÿÿÿ ÿÿ ÿÿÿÿÿÿÿÿÿÿÿÿ ÿÿÿÿÿÿÿÿÿÿÿÿ ÿÿÿÿÿÿÿÿ, ÿÿÿ ÿÿÿÿÿÿ ÿÿÿÿÿÿÿÿÿ.

ÿÿ ÿÿÿÿÿÿÿÿÿÿÿ ÿÿÿÿ ÿÿÿ ÿÿÿÿÿÿÿ ÿÿÿ ÿÿÿÿÿÿ ÿÿÿÿÿÿÿÿÿÿÿÿÿ ÿÿÿÿÿÿÿÿÿ ÿÿÿÿÿÿ.

ÿÿÿÿÿÿ ÿÿÿÿÿÿ ÿÿÿÿÿÿÿÿÿÿ ÿÿÿÿÿÿÿÿÿ, ÿ ÿÿÿÿÿÿÿ ÿÿÿÿÿÿÿÿÿÿÿÿÿÿÿ ÿÿÿÿÿÿÿ ÿ ÿÿÿÿÿÿ ÿÿÿÿÿ ÿÿÿÿÿÿÿÿ ÿÿÿÿÿÿÿÿÿÿ ÿÿÿÿÿÿ, ÿÿÿÿÿ ÿÿÿÿÿÿ ÿÿÿÿÿ ÿÿÿÿÿÿÿÿ ÿÿÿÿÿÿÿÿ.

ÿÿÿÿÿÿ ÿÿÿÿÿ ÿÿÿÿÿÿÿ ÿÿÿÿÿÿÿÿÿÿ ÿÿÿÿÿÿÿÿÿ ÿÿÿÿÿÿÿÿÿ ÿÿÿÿÿÿ (fra 1,5 til 2 ÿÿ, **ÿÿÿ.3).**

ÿÿÿÿÿÿÿÿ ÿÿÿÿÿÿÿÿ ÿ ÿÿÿÿÿÿ ÿÿ ÿÿÿÿÿÿÿÿÿ.

ÿÿÿÿÿÿÿÿÿÿ ÿÿÿÿÿÿÿÿ ÿÿÿÿÿÿÿÿÿÿÿÿÿ ÿÿÿÿÿÿ, ÿÿÿÿ ÿÿÿ ÿÿÿÿÿÿÿÿÿÿ ÿÿÿ ÿÿÿÿÿÿÿÿ.

I tilfælde af manglende overholdelse af specialister

ÿ ÿÿÿÿÿ ÿÿÿÿÿÿÿ ÿÿÿÿÿÿÿÿ ÿÿÿ ÿÿÿÿÿÿÿÿÿÿ ÿÿÿÿÿÿ ÿ ÿÿÿÿÿÿÿÿÿÿ ÿÿÿ ÿÿ ÿÿÿÿ.

Esli ÿÿÿÿÿÿ ÿÿ ÿÿÿÿÿÿ, ÿÿÿÿÿÿÿÿ ÿÿÿ ÿÿÿÿÿÿÿÿÿÿÿÿÿ ÿÿÿÿÿÿ

4.1 ÿÿÿÿÿÿ ÿÿÿÿÿÿ ÿÿÿÿÿÿÿ.

ÿÿÿÿÿÿ ÿÿÿÿÿÿÿÿÿÿÿ ÿ ÿÿÿÿÿÿ ÿÿÿÿÿÿÿÿ ÿÿÿÿÿÿ. ÿÿÿÿÿ ÿÿÿÿÿÿÿÿ ÿÿÿ ÿÿÿÿÿÿÿÿ ÿÿÿÿÿ ÿÿÿÿÿÿÿÿ ÿÿÿÿÿÿÿÿÿÿ:

1. ÿÿÿÿÿÿÿÿÿ, ÿÿÿ ÿÿÿÿÿÿ ÿÿÿÿÿÿÿÿ ÿÿ ÿÿÿÿ.
2. ÿÿÿÿÿÿÿ ÿÿÿÿÿÿÿ ÿÿÿÿÿÿÿÿ ÿÿÿÿÿÿ.
3. ÿÿÿÿÿÿÿÿ ÿÿÿÿÿ ÿÿÿÿÿÿÿÿÿ **A, ÿÿÿ.** 4, ÿÿÿÿÿÿÿÿÿ, ÿÿÿÿÿ ÿÿÿÿÿÿÿÿÿÿÿ ÿÿÿÿÿÿÿÿ.
4. Hvis du er sikker på det, skal du ikke betale eller betale for pengene, skal du betale for **B, ÿÿÿ. 4** ÿ ÿÿÿÿÿÿ ÿÿÿÿÿÿÿÿÿÿ. ÿÿÿÿÿ ÿÿÿÿÿÿÿÿÿÿ ÿÿÿÿÿÿ ÿÿÿÿÿÿ ÿÿÿÿÿÿÿÿ, ÿÿÿ ÿÿÿ ÿÿÿÿÿ ÿÿÿÿÿÿÿÿ
   odinakovo.
5. ÿÿÿÿÿÿÿÿÿÿÿÿÿ ÿÿÿÿÿÿÿÿÿ ÿÿÿÿÿÿ, ÿÿÿÿÿ ÿÿÿÿÿÿÿÿ ÿÿÿÿÿ ÿÿÿÿÿÿÿÿÿ.
6. ÿÿÿÿÿ ÿÿÿÿÿÿÿÿÿÿ ÿÿÿÿÿÿÿÿ ÿÿÿÿÿÿ.

ÿÿÿÿÿ: ÿÿÿÿÿÿÿ ÿÿÿÿÿÿÿÿÿ ÿÿÿÿÿÿÿÿÿ ÿÿÿÿÿÿÿÿÿ ÿÿÿÿÿÿ ÿÿÿÿÿÿÿ. Cherez Neskolko Rabochih ÿÿÿÿ ÿÿÿÿÿ ÿÿÿÿÿÿÿ ÿÿÿÿÿÿÿÿÿÿÿÿÿ ÿÿ-ÿÿ ÿÿÿÿÿÿ, ÿÿÿÿÿÿÿÿÿÿÿ, ÿÿÿÿÿÿÿÿ ÿ ÿ.ÿ...

5. ÿÿÿÿÿÿÿÿÿÿ

A, Ris.5 ÿÿÿÿÿÿÿÿÿÿ ÿÿÿÿÿÿÿ. ÿÿÿÿÿÿÿÿÿÿÿ ÿÿÿÿÿ ÿ ÿÿÿÿ.

B, Ris.5 ÿÿÿÿÿÿÿÿÿÿÿÿÿ ÿÿÿÿÿÿÿÿÿÿ ÿÿÿÿÿÿÿÿ ÿÿÿÿÿ. Åbn venligst disken.

C, Ris.5 ÿÿÿÿÿÿÿÿÿÿÿ ÿÿÿÿ ÿÿÿÿÿ. ÿÿÿÿÿÿÿÿÿ ÿÿÿÿÿ ÿÿÿÿÿÿ, ÿÿÿÿÿ ÿÿÿÿÿÿÿÿÿÿÿÿÿÿ ÿÿÿÿ, ÿÿÿÿÿÿÿ ÿÿÿÿÿÿÿÿÿÿ ÿÿÿÿÿÿÿÿÿÿ ÿ ÿÿÿÿÿÿÿ ÿÿÿ ÿÿÿÿÿÿÿÿ.

D, Ris.5 ÿÿÿÿÿÿÿ ÿÿÿÿÿÿ. ÿÿÿÿÿÿÿ ÿÿÿÿÿÿ ÿÿÿÿÿÿÿÿÿÿ, ÿÿÿ ÿÿÿÿÿÿ pod ÿÿÿÿÿÿÿÿÿÿÿ.

E, Ris.5 Oranzhevya **knopka.** ÿÿÿ ÿÿÿÿÿ ÿÿÿÿÿÿÿÿÿÿ ÿÿÿ ÿÿÿÿÿÿÿ ÿÿÿÿÿÿ ÿÿÿ ÿÿÿÿÿÿÿ ÿÿÿÿÿÿÿ præcise, ÿÿÿÿÿÿÿÿÿ, ÿÿÿÿÿÿÿÿÿ ÿÿÿÿÿÿÿ ÿÿÿ ÿÿÿÿÿ Til åbning af denne disk
ÿÿÿÿÿÿÿÿÿÿÿÿ ÿ ÿÿÿÿÿÿÿÿÿ ÿÿÿÿÿÿÿÿÿ.

Machine Translated by Google

F, Ris.5 ÿÿÿÿÿÿÿÿÿÿÿ ÿÿÿÿÿÿÿÿÿÿ. Hvis du vil være hjemme, skal du være sikker på ÿÿÿÿÿÿÿÿÿÿÿ ÿÿÿÿÿÿÿ.

Han trampede i pedalerne. ÿÿ ÿÿÿÿÿÿÿ- podtverditÿ ÿÿÿÿÿÿÿÿ ÿÿÿÿÿ, ÿÿÿÿ ÿÿ ÿ ÿÿÿÿÿ ÿÿ ÿÿÿ ÿÿÿÿÿÿÿÿ. **Ris.9**

5.1 ÿÿÿÿÿ ÿÿÿÿÿ.

ÿÿÿÿ, ÿÿ ÿÿÿÿÿÿÿ ÿÿÿÿÿÿÿÿÿÿÿÿÿÿ ÿÿÿÿÿ, ÿÿÿÿÿ ÿÿÿÿÿÿÿÿÿ **A, ÿÿÿ.6** ÿÿÿ ÿÿÿÿÿÿ-ÿÿÿÿÿÿÿÿÿ. ÿÿÿ ÿÿÿÿÿÿÿÿÿÿ ÿÿÿÿÿÿÿÿ **B, ÿÿÿ. 6** ÿÿÿÿÿÿÿ ÿÿÿÿÿÿ ÿÿÿ ÿÿÿÿÿÿ ÿÿÿÿÿ. ÿÿÿÿÿÿÿÿÿ **C, ÿÿÿ.6** ÿÿÿ ÿÿÿÿÿÿÿÿÿÿÿÿÿ ÿÿÿÿÿÿÿ, ÿ ÿÿÿÿÿÿ ÿÿÿÿÿÿÿÿÿ **D, ÿÿÿ.6** for ÿÿÿÿÿÿÿÿ ÿÿÿÿÿÿÿ.

5.2 ÿÿÿÿÿÿÿ ÿÿÿÿÿÿÿÿ ÿ ÿÿÿÿÿ ÿÿÿÿ.

ÿÿÿÿÿÿÿ ÿÿÿÿÿÿÿÿ **ÿÿÿ. 8** ÿÿÿÿÿÿ ÿÿÿ ÿÿÿÿÿÿ ÿÿÿÿ ÿÿÿÿÿÿÿÿ ÿÿÿÿÿ.

6. ÿÿÿÿÿÿ ÿ ÿÿÿÿÿÿÿÿÿÿÿÿ

ÿÿÿÿÿÿÿ: ÿÿÿÿÿ ÿÿÿÿ ÿÿÿÿÿÿÿÿloyÿÿ ÿÿÿÿÿÿÿÿÿÿÿ ÿÿ ÿÿÿÿÿÿ ÿÿÿÿÿÿÿÿÿ set ÿ ÿÿÿÿÿÿ ÿÿÿÿÿÿ music

Obkatka: Model STAR-16 vises ikke i obkatke. ÿÿÿÿÿ ÿÿÿÿÿÿÿÿÿ ÿÿÿÿÿ ÿÿÿÿÿÿ, ÿÿÿ ÿÿÿÿÿÿÿÿÿ ÿÿÿÿÿÿÿÿÿÿÿ ÿÿÿÿÿÿÿÿÿÿ ÿ ÿÿÿÿÿÿ ÿÿÿÿÿÿ.

ÿÿÿÿÿÿÿ: ÿÿÿÿÿÿÿÿÿÿÿ ÿÿÿÿÿÿÿÿ ÿÿÿÿÿÿ ÿÿÿÿÿÿ ÿÿÿÿÿÿÿÿÿÿÿÿÿ ÿ ÿÿÿÿÿÿ mønster ÿ, ÿÿÿ.7, ÿÿÿÿÿÿÿÿÿÿÿÿÿ ÿÿ ÿÿÿÿÿÿ-tÿÿÿÿÿÿÿ.

ÿÿÿÿÿÿÿÿÿÿ ÿÿÿÿÿÿÿÿÿÿÿ ÿÿÿÿÿÿ:

ÿÿÿÿÿÿÿÿ ÿÿÿÿÿ ÿÿÿÿÿÿÿÿÿ ÿÿÿÿÿÿÿÿÿÿ ÿ ÿÿÿÿÿÿÿÿÿÿÿÿ ÿÿÿ ÿÿÿÿÿÿÿ ÿÿÿÿÿÿ ÿÿ ÿÿÿÿÿÿÿÿÿÿÿÿ ÿ ÿÿÿÿÿÿ ÿÿÿ. ÿÿÿÿÿÿÿÿÿÿÿÿÿ ÿÿÿÿÿÿÿÿÿÿÿ ÿ ÿÿÿÿÿÿ ÿÿÿÿÿ ÿÿÿÿÿÿÿÿÿ ÿÿÿÿÿÿÿÿÿÿÿÿÿÿÿÿÿ ÿÿÿ ÿÿÿÿÿÿÿÿÿÿ. ÿÿÿÿÿ ÿÿÿÿÿÿÿÿÿÿÿ ÿÿÿ ÿÿÿÿÿÿÿÿÿÿÿ ÿÿÿÿÿÿÿÿÿÿ ÿÿÿÿÿÿÿÿÿÿÿÿ ÿÿÿÿÿÿÿÿ ÿÿÿÿÿÿÿ, ÿÿÿÿÿÿÿ ÿÿ ÿÿÿÿ ÿÿÿ ÿÿÿÿÿÿÿÿÿÿÿÿÿ ÿÿÿÿÿÿÿ ÿ ÿÿÿÿ ÿÿÿ ÿÿÿÿÿÿÿÿÿÿÿÿÿÿÿÿ ÿÿ ÿÿÿÿÿ ÿ ÿÿÿÿÿÿÿÿÿÿÿ, ÿÿÿÿÿÿÿÿÿÿ ÿ ÿÿÿÿÿÿÿÿÿÿ ÿÿÿÿÿÿÿÿÿÿÿ ÿÿÿÿÿÿÿÿÿÿÿ. ÿÿÿÿÿÿÿÿÿ ÿÿÿÿÿÿ ÿÿÿÿÿÿÿ ÿÿÿÿÿÿÿÿÿ, ÿÿÿ ÿÿÿÿÿÿÿÿÿÿÿÿ, på ÿÿÿÿÿÿÿ ÿÿ ÿÿÿÿÿÿÿÿÿÿÿ- ÿÿÿÿzonÿÿÿÿÿÿ og Tverday. **ÿÿÿÿÿÿ ÿÿÿÿÿÿÿÿÿÿÿÿ ÿÿÿÿÿÿ ÿÿÿ ÿÿÿÿÿÿ ÿ ÿÿÿ ÿÿÿÿÿÿ ÿÿÿÿÿÿÿÿÿ.**

6.1 ÿÿÿÿÿÿ ÿ ÿÿÿÿÿÿÿ ÿÿÿÿÿÿÿÿÿ.

Uglomeren er lavet fra 8 mm til 16 mm armatur. ÿÿÿÿÿÿ ÿÿÿÿÿÿÿÿÿcle ÿ ÿÿÿÿÿÿÿÿ Ø18, 24, 36, 48. ÿÿÿ ÿÿÿÿÿÿÿ ÿÿÿÿ ÿÿÿÿ ÿÿÿÿÿÿÿÿÿÿÿ ÿÿÿÿ ÿ ÿÿÿÿÿÿÿÿ ÿ ÿÿÿÿ ÿÿÿÿÿ ÿÿÿÿÿÿ ÿÿÿÿÿ ÿÿÿÿÿÿÿ Ø 25, ÿÿÿÿÿÿÿ ÿÿÿÿÿÿ ÿÿÿÿ ÿÿÿÿÿÿ ÿÿÿÿÿÿÿÿÿÿ ÿÿ ÿÿÿÿÿÿ, ÿÿ ÿÿÿÿÿ ÿÿÿÿ ÿÿÿÿÿÿÿÿÿÿÿ ÿÿÿÿÿ ÿ ÿÿÿÿÿÿÿ ÿÿÿÿÿÿÿ ÿ ÿÿÿÿÿ-ÿÿÿÿÿÿÿÿ. ÿÿÿÿÿ ÿÿÿÿÿÿÿÿÿÿÿ ÿÿÿÿÿ, ÿÿÿÿÿÿÿÿ ÿÿÿÿÿÿÿÿÿ ÿÿÿ.10

1. ÿÿÿÿÿÿÿÿÿÿÿÿ ÿÿÿÿÿÿ, ÿÿÿÿÿÿÿÿÿ, ÿÿÿ ÿÿÿÿ ÿÿÿÿÿÿÿÿÿ ÿÿ ÿÿÿÿÿÿÿ ÿÿÿÿÿÿ.

2. ÿÿÿÿÿÿÿÿÿ ÿÿÿÿÿÿÿÿÿÿ ÿÿÿ ÿÿÿÿÿ ÿÿÿÿÿÿÿ (S) og ÿÿÿÿÿÿÿÿÿÿÿÿÿ ÿÿÿÿÿÿÿÿÿÿÿÿÿÿÿÿÿÿÿ ÿÿÿÿÿÿÿ (ÿ) ÿ ÿÿÿÿÿÿÿÿÿÿÿ ÿÿ ÿÿÿÿÿÿÿÿ ÿÿÿÿÿÿÿÿ, ÿÿÿÿÿÿÿ ÿÿ ÿÿÿÿÿ ÿÿÿÿÿÿ.

3. ÿÿÿÿÿÿÿÿÿÿÿÿÿ ÿÿÿÿÿÿÿÿÿÿ ÿÿÿÿÿ ÿÿÿÿÿÿÿÿÿÿ (T) ÿ ÿÿÿÿÿÿÿÿÿÿÿ ÿÿ ÿÿÿÿÿÿÿÿÿÿ ÿÿÿÿÿÿÿ ÿÿÿÿÿÿ.

4. ÿÿÿÿÿÿÿ ÿÿÿÿÿÿÿ ÿÿÿÿÿÿÿ (P) ÿ ÿÿÿÿ ÿÿ ÿÿÿÿÿÿÿ ÿÿÿÿÿÿÿÿÿ ÿÿÿÿÿ ÿ ÿÿÿÿÿÿÿÿÿÿÿ ÿÿ ÿÿÿÿÿÿÿÿÿ ÿÿÿÿÿ ÿÿÿ. **ÿÿÿÿÿÿÿÿÿÿÿÿÿ ÿÿÿÿÿÿÿÿ ÿÿÿÿÿÿÿ ÿÿÿÿ ÿÿÿÿÿ ÿÿÿÿÿÿÿ ÿÿÿÿÿÿ, ÿÿÿÿÿ ÿÿÿÿÿÿÿÿÿ ÿ ÿÿÿÿÿÿÿÿÿÿÿ ÿÿÿÿÿ.**

5. ÿÿÿÿÿÿÿÿÿ ÿÿÿÿÿÿÿÿ ÿ ÿÿÿÿÿÿÿ pedÿÿÿ, ÿÿÿÿÿ ÿÿÿÿÿÿ ÿÿÿÿÿÿÿ ÿÿÿÿÿ. ÿÿÿÿÿ ÿÿÿÿ ÿÿÿÿÿ ÿÿ ÿÿÿÿÿ ÿÿÿÿ, ÿÿ ÿÿÿÿÿÿÿÿÿÿÿÿÿ ÿÿÿÿÿÿÿÿÿTSÿ ÿÿÿÿÿ, ÿÿÿ ÿÿÿÿ ÿÿ ÿÿÿÿÿÿÿ ÿÿÿÿÿÿÿÿÿ. Esli vÿ ÿÿ ÿÿÿÿÿ-ÿÿ ÿÿÿÿÿÿÿ ÿÿÿÿÿÿÿÿÿ pedÿÿÿ, ÿÿÿÿ ÿÿÿÿÿÿÿÿÿÿÿ, og ÿÿÿ ÿÿÿÿÿÿÿÿÿÿÿ ÿÿÿÿÿÿ ÿÿÿÿÿÿÿÿÿ ÿÿÿÿÿÿ ÿÿÿ ÿÿÿÿÿÿ. Tak, ÿÿÿÿ ÿÿÿÿÿÿÿÿ ÿ ÿÿÿÿÿÿÿÿÿ ÿÿÿÿÿÿÿ.

6. ÿÿÿÿ ÿÿ ÿÿ ÿÿÿÿÿÿÿÿ ÿÿÿÿÿÿÿÿ ÿÿÿÿ, ÿÿÿÿÿÿÿÿÿÿÿÿ ÿÿÿÿÿ ÿÿÿÿÿÿÿÿÿÿÿ ÿÿÿÿ (R), ÿÿÿÿÿ ÿÿÿÿÿÿÿÿ ÿÿÿÿÿÿÿ ÿÿÿÿÿÿÿÿ.

Machine Translated by Google

6.2 ÿÿÿÿÿÿ ÿ ÿÿÿÿÿÿÿÿ ÿÿÿÿÿÿÿÿÿÿÿ ÿÿÿ ÿÿÿÿÿ ÿÿÿÿÿÿÿ.

ÿÿÿÿÿÿÿÿÿÿ ÿÿÿ ÿÿÿÿÿ ÿÿÿÿÿÿÿ ÿÿÿÿÿÿÿÿÿÿÿÿ ÿÿÿ ÿÿÿÿÿÿÿÿ diameter ÿÿ Ø 8mm. ÿÿÿÿÿÿ ÿÿÿÿÿÿÿÿÿcle ÿ ÿÿÿÿÿÿÿÿ Ø18, 24, 36, 48. ÿÿÿ ÿÿÿÿÿÿÿ ÿÿÿÿ ÿÿÿÿ ÿÿÿÿÿÿÿÿÿÿÿ ÿÿÿÿ ÿ ÿÿÿÿÿÿÿÿ ÿ ÿÿÿÿÿ ÿÿÿÿÿÿ ÿÿÿÿÿÿÿ ÿÿÿÿÿÿÿ Ø 25, ÿÿÿÿÿÿÿ ÿÿÿÿÿÿ ÿÿÿÿ ÿÿÿÿÿÿ ÿÿÿÿÿÿÿÿÿÿ ÿÿ ÿÿÿÿÿÿÿ, ÿÿ ÿÿÿÿÿ ÿÿÿÿ ÿÿÿÿÿÿÿÿÿÿÿ ÿÿÿÿÿÿ ÿ ÿÿÿÿÿÿÿÿ ÿÿÿÿÿÿÿÿ ÿÿÿÿÿÿ ÿ ÿÿÿÿÿÿ ÿÿÿÿÿÿÿÿÿ. ÿÿÿÿÿ ÿÿÿÿÿÿÿÿÿÿÿ ÿÿÿÿÿ, ÿÿÿÿÿÿÿÿ ÿÿÿÿÿÿÿÿ

7. ÿÿÿÿÿÿÿÿÿÿÿÿ ÿÿÿÿÿÿ, ÿÿÿÿÿÿÿÿÿ, ÿÿÿ ÿÿÿÿ ÿÿÿÿÿÿÿÿÿ ÿÿ ÿÿÿÿÿÿÿ ÿÿÿÿÿÿÿ. 8. ÿÿÿÿÿÿÿÿÿ ÿÿÿÿÿÿÿÿÿÿ ÿ ÿÿÿÿ ÿÿÿÿÿÿ (s) 9. ÿÿÿÿÿÿÿÿÿ ÿ ÿ ÿ ÿ **10.** ÿÿÿÿÿÿÿÿ ÿÿÿÿÿÿÿ ÿÿÿÿÿÿÿÿ (P) ÿ ÿÿÿÿ ÿÿ ÿÿÿÿÿÿÿ ÿÿÿÿÿÿÿÿÿ ÿÿÿÿÿ ÿ ÿÿÿÿÿÿÿÿÿÿÿ ÿÿ ÿÿÿÿÿÿÿÿÿ ÿÿÿÿ. **ÿÿÿÿÿÿÿÿÿÿÿÿÿ ÿÿÿÿÿÿÿÿ ÿÿÿÿÿÿÿ ÿÿÿÿ ÿÿÿÿÿ ÿÿÿÿÿÿÿ ÿÿÿÿÿÿ, ÿÿÿÿÿ ÿÿÿÿÿÿÿÿÿ ÿ ÿÿÿÿÿÿÿÿÿÿÿ ÿÿÿÿÿ.** 11. ÿÿÿÿÿÿÿÿÿ ÿÿÿÿÿÿÿÿ ÿ ÿÿÿÿÿÿÿ pedÿÿÿ, ÿÿÿÿÿ ÿÿÿÿÿÿ ÿÿÿÿÿÿÿ ÿÿÿÿÿ. ÿÿÿÿÿ ÿÿÿÿ ÿÿÿÿÿ ÿÿ ÿÿÿÿÿ ÿÿÿÿ, ÿÿ ÿÿÿÿÿÿÿÿÿÿÿÿÿ ÿÿÿÿÿÿÿÿTSÿ ÿÿÿÿÿ, ÿÿÿ ÿÿÿÿ ÿÿ ÿÿÿÿÿÿÿ ÿÿÿÿÿÿÿÿÿ. Esli vÿ ÿÿ ÿÿÿÿÿ-ÿÿ ÿÿÿÿÿÿÿ ÿÿÿÿÿÿÿÿÿ pedÿÿÿ, ÿÿÿÿ ÿÿÿÿÿÿÿÿÿÿÿ, og ÿÿÿ ÿÿÿÿÿÿÿÿÿÿÿ ÿÿÿÿÿ ÿÿÿÿÿÿÿÿÿ ÿÿÿÿÿ ÿÿÿ ÿÿÿÿÿ. Tak, ÿÿÿÿ ÿÿÿÿÿÿÿÿ ÿ ÿÿÿÿÿÿÿÿÿ ÿÿÿÿÿÿÿ.

12. ÿÿÿÿ ÿÿ ÿÿ ÿÿÿÿÿÿÿÿ ÿÿÿÿÿÿÿÿ ÿÿÿÿ, ÿÿÿÿÿÿÿÿÿÿÿ ÿÿÿÿ ÿÿÿÿÿÿÿÿÿÿ ÿÿÿÿ (R), ÿÿÿÿ ÿÿÿÿÿÿÿÿ ÿÿÿÿÿÿÿ ÿÿÿÿÿÿÿ.

7. ÿÿÿÿÿÿÿÿÿÿ ÿÿÿÿÿÿÿÿ ÿÿÿÿÿÿ ÿÿÿÿÿÿÿÿÿÿÿÿÿÿ.

ÿÿÿÿÿÿÿÿÿÿÿÿ	ÿÿÿÿÿÿÿÿÿ ÿÿÿÿÿÿÿ	ÿÿÿÿÿÿÿÿÿÿ
ÿÿÿÿÿÿÿÿÿÿÿÿÿ ÿÿÿÿÿÿÿÿÿ	ÿÿÿÿÿÿ ÿÿÿÿÿÿÿÿÿ ÿÿÿ ÿÿÿÿÿÿÿÿÿÿÿ ÿÿÿÿÿÿ ÿÿÿÿÿÿ ÿÿÿÿÿÿÿÿ ÿÿÿÿÿÿÿÿ.	ÿÿÿÿÿÿÿÿÿ ÿÿÿ ÿÿÿÿÿÿÿÿÿ ÿÿÿÿÿÿ.
		ÿÿÿÿÿÿÿÿÿ ÿÿÿÿÿÿÿÿÿ ÿÿÿÿÿÿÿÿÿÿÿÿÿ ÿÿÿÿÿÿÿÿÿÿ
ÿÿÿÿÿÿÿÿÿ ÿÿÿÿÿ ÿÿÿÿÿÿÿÿÿÿ, ÿÿ ÿÿÿÿÿÿÿÿÿÿÿÿÿ og ÿÿÿÿÿÿÿÿÿÿÿÿTSÿ ÿÿÿÿÿ ÿÿÿÿÿÿÿÿÿÿ ÿÿÿÿÿ ÿÿÿÿÿÿÿÿÿ.	ÿÿÿÿÿ ÿÿÿÿÿÿÿÿ	ÿÿÿÿÿÿÿÿÿ ÿÿÿÿÿ ÿÿÿÿ ÿ ÿÿÿÿÿÿÿÿ ÿÿ ÿÿÿÿÿÿÿÿÿ (1 ÿÿÿÿÿÿÿ, 0ÿÿÿÿ)
ÿÿÿÿÿÿÿÿÿÿ ÿÿ ÿÿÿÿÿÿÿÿÿÿ ÿÿÿÿÿ. ÿÿÿÿÿÿÿÿÿ ÿÿÿÿÿÿÿÿÿÿ ÿÿÿÿÿÿÿÿÿÿ.	ÿÿÿÿÿÿÿÿÿÿ ÿÿÿÿÿÿÿÿÿÿÿÿÿÿÿÿÿÿ ÿÿÿ.	ÿÿÿÿÿÿÿÿÿ ÿÿÿÿÿÿÿÿÿÿ ÿ ÿÿÿÿÿ ÿÿÿÿÿÿ. bevis dig selv plavkie Predohraniteli nizkogo og vysokogo ÿÿÿÿÿÿÿÿÿÿ ÿÿ ÿÿÿÿ ÿÿÿÿÿÿÿÿÿÿ ÿÿÿÿÿÿ. ÿÿÿÿÿÿÿÿÿ ÿÿÿÿÿÿÿÿÿÿÿÿÿ ÿÿÿÿÿÿ.
Lampochka indikator gorit, no ÿÿÿÿÿÿ ÿÿ ÿÿÿÿÿÿÿÿÿÿÿ.	ÿÿÿÿÿÿ ÿÿÿÿÿÿÿÿÿÿÿ ÿÿÿÿÿÿÿÿÿ	ÿÿÿÿÿÿÿÿÿ, ÿÿÿÿÿÿ ÿÿÿÿÿÿÿÿÿ ÿÿÿÿÿÿ ÿ ÿÿÿÿÿ ÿÿÿÿ. ÿÿÿÿÿÿÿÿÿ ÿÿÿÿÿÿÿ predochranitel vysokogo ÿÿÿÿÿÿÿÿÿÿ ÿÿ ÿÿÿÿÿ ÿ ÿÿ ÿÿÿÿÿÿÿÿÿÿÿÿÿÿÿÿÿ ÿÿÿÿ. Angiv kontaktoplysninger kolodke, steppelny vilku og ÿÿÿÿÿ.
ÿÿÿÿÿÿÿÿÿÿÿÿÿ ÿ 230ÿ ÿÿÿ ÿ 400ÿ. ÿÿÿÿÿÿÿÿÿÿ ÿÿÿÿÿÿÿÿÿÿÿÿÿ, no ÿÿÿÿÿ ÿÿ ÿÿÿÿÿÿÿ ÿÿÿÿÿÿÿÿ.	ÿÿÿÿÿÿÿÿÿÿÿÿ ÿÿÿÿÿÿÿÿÿÿ	ÿÿÿÿÿÿÿÿÿÿ ÿÿÿ ÿÿ ÿÿÿÿÿÿ. Esli napryazhena nizhe 230V og 400V, budget vil starte. stanok ingen ÿÿÿÿÿÿÿÿÿÿÿÿÿ ispolzovat ÿÿÿÿÿÿÿÿÿÿÿ ÿÿÿÿÿÿÿÿÿÿ. ÿÿÿÿÿÿÿÿÿ
ÿÿÿÿÿ ÿÿÿÿÿÿÿÿÿÿ ÿÿÿÿÿ, ÿÿÿÿÿÿÿÿÿ ÿÿÿÿÿ ÿÿ ÿÿÿÿÿÿÿÿÿÿÿÿÿÿÿÿÿ ÿ ÿÿÿÿÿÿÿÿÿÿ ÿÿÿÿÿ.	ÿÿÿÿÿÿ ÿÿÿÿÿÿÿÿ	ÿÿÿÿÿÿÿÿÿ ÿÿÿÿÿ ÿÿÿÿ ÿ ÿÿ ÿÿÿÿÿÿÿÿÿÿÿÿÿÿÿ (1 ÿÿÿÿÿÿÿ, 0 ÿÿÿÿÿÿÿ)

Machine Translated by Google

8. ÿÿÿÿÿÿÿÿÿÿÿÿ ÿÿÿÿÿÿÿÿÿÿÿÿÿÿ.

ÿÿÿÿÿÿ ÿÿÿÿÿÿÿ	ÿ ÿÿÿÿÿÿÿÿÿ	ÿÿÿÿÿÿÿÿÿÿ ÿÿÿÿÿÿÿÿÿ	ÿÿÿ ÿÿÿÿ	ÿÿÿÿÿÿÿ ÿxÿxÿ mmm	ÿÿÿÿÿÿÿ ÿÿÿÿÿÿÿÿ /ÿÿÿ.
stjerne-16	2,2 kvt	230v	149 ÿÿ.	1136x738x1095	19
stjerne-16	1,5kvt	230B / 400B	140 kg.	1136x738x1095	19

9. ÿÿÿÿÿÿÿÿÿÿÿÿ ÿÿÿÿÿÿÿÿÿ ÿÿÿÿÿ

Stålarmatur Nº prutka Ø6	ÿÿ 1/4"	nr. prutka Ø8 eller 5/16"	nr. prutka Ø10 eller 3/8"	nr. prutka Ø12 eller 1/2"	nr. prutka Ø16 eller 5/8"
R-480 N/mm²	7	6	5	3	1
R-650 N/mm²	7	6	5	2	1
ÿÿÿÿÿ ÿ ispolzovaniem ÿÿÿÿÿÿÿ Ø	18	24	36	36	48

10. ÿÿÿÿÿÿÿÿÿÿÿÿÿ ÿÿÿÿÿÿÿÿÿ.

ÿÿÿÿÿÿÿÿÿ ÿÿÿÿÿÿÿÿÿ ÿÿÿÿÿÿ ÿÿÿÿÿ ÿÿÿÿÿÿ, ÿÿÿÿÿÿÿÿÿÿÿ ÿ ÿ ÿ ÿ ÿ ÿ ÿÿÿÿÿÿ ÿÿÿÿÿ, ÿÿÿ ÿÿÿÿÿ ÿÿÿÿÿÿ ÿÿÿÿÿ ÿÿÿÿÿÿÿÿÿÿ ÿÿÿÿÿÿÿÿÿ ÿÿÿÿÿ ÿÿÿÿÿ ÿÿÿÿ ÿÿÿÿÿ 4x4mm2.

ÿ ÿÿÿÿÿÿÿ ÿÿÿÿÿ ÿÿ ÿÿÿÿÿÿ ÿÿÿÿÿ ÿÿÿÿÿÿÿÿÿÿÿÿÿÿÿ ÿÿÿÿÿ 16A 3P+T, ÿÿ ÿÿÿÿÿÿÿ ÿÿÿÿ ÿÿÿÿÿÿ ÿÿÿÿ ÿÿÿÿÿÿÿÿÿÿ ÿÿ ÿÿÿÿÿÿÿÿÿÿ ÿÿÿÿÿÿÿ ÿÿÿÿÿ, ÿ ÿÿÿÿÿ – ÿÿ ÿÿÿÿÿÿÿÿÿÿÿ ÿÿÿÿÿÿÿ ÿÿÿÿÿ ÿÿÿÿÿÿÿÿÿÿÿÿÿ 16A 3P+T ÿÿÿ16A 2P+T, ÿÿÿÿÿÿÿÿÿÿ ÿ ÿÿÿÿÿÿÿ ÿÿÿÿÿÿÿÿÿÿÿÿÿ.

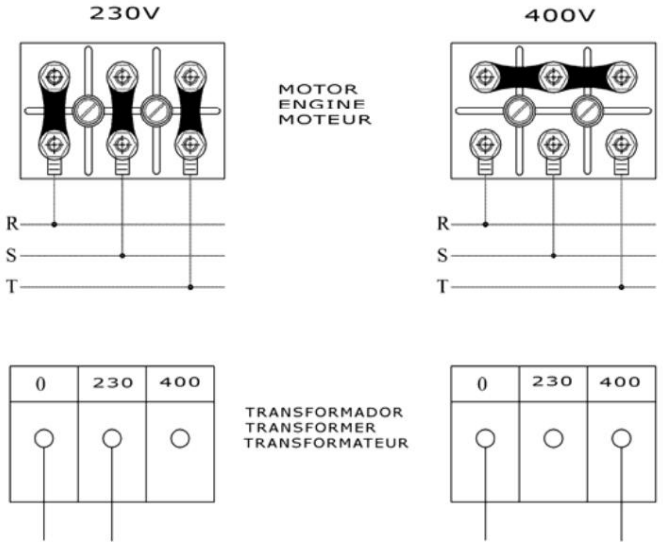

ÿÿÿÿÿ: ÿÿÿÿÿÿ ÿÿÿ, ÿÿÿÿÿ ÿÿÿÿÿÿÿÿÿ ÿ ÿÿÿÿÿÿÿÿÿ, ÿÿÿÿÿÿÿÿÿÿ ÿÿÿÿÿÿÿ ÿÿÿÿÿÿ ÿ ÿÿÿÿÿÿÿÿÿÿÿ ÿÿÿÿÿÿÿÿÿÿÿ ÿÿÿÿÿÿÿÿÿ.

ÿÿÿÿÿÿÿ: ÿÿÿÿÿ ÿÿÿÿÿ ÿÿÿÿÿÿÿÿÿÿ ÿÿÿÿÿÿÿÿÿÿ ÿÿÿÿÿ.

Machine Translated by Google

11. ÿÿÿÿÿÿÿÿÿÿÿÿ ÿÿ ÿÿÿÿÿÿÿ ÿÿÿÿÿÿÿÿÿÿÿÿ.

ÿÿÿÿÿÿÿÿ ÿÿÿÿÿÿ ÿ ÿÿÿÿÿÿÿÿÿÿÿÿÿÿ ÿÿÿÿÿÿÿÿÿÿ ÿÿÿÿÿÿ ÿÿÿÿ ÿÿÿÿÿÿÿÿÿÿ ÿ ÿÿÿÿÿÿÿÿÿÿÿÿÿÿÿ ÿÿÿÿÿÿÿ, ÿÿÿÿÿÿÿÿÿÿ ÿÿÿÿÿÿÿÿÿÿÿÿÿÿ ÿ ÿÿÿÿÿÿÿÿÿÿÿÿÿÿÿÿ ÿÿÿÿÿÿÿ ÿ ÿÿÿÿÿÿÿÿÿÿÿÿ ÿ ÿÿÿÿÿÿÿÿÿÿÿÿÿÿÿÿ ÿÿÿÿÿÿÿÿÿ:

2,2 ÿÿÿ 3 l.s. enfaset 230V, termosikker 20A og differensvarme 20A/300mA

1,5 ÿÿÿ 2 ÿ.ÿ., trefaset på 400ÿ, thermozaschite 10A og differential zaschite 10A/300MA

Gibochnye ÿÿÿÿÿ STAR-16 ÿÿÿÿÿÿ ÿÿÿÿÿÿÿÿÿÿÿÿÿÿ ÿÿÿÿÿÿÿÿÿÿ, ÿÿÿÿÿÿÿÿÿ ÿ ÿÿÿÿÿÿÿÿÿÿÿÿÿÿÿÿ stanka.

- ÿÿÿÿÿÿ ÿÿÿ ÿÿÿÿÿÿÿÿ ÿÿÿÿÿÿ,, ÿÿÿÿÿÿÿÿÿÿÿ ÿÿÿÿÿÿÿÿÿÿ ÿÿÿÿÿÿÿÿÿÿ ÿ ÿÿÿÿÿÿÿÿÿ in ÿÿÿÿÿÿÿÿÿÿ ÿÿÿÿÿÿÿÿÿ. ÿÿÿÿÿÿÿÿÿ ÿÿÿÿÿÿ ÿ ÿÿÿ ÿÿÿÿÿÿ ÿÿÿÿÿÿÿÿÿÿÿÿÿÿ ÿÿÿÿÿÿ.
- ÿÿÿÿÿÿÿÿÿ, ÿÿÿ ÿÿÿÿÿÿ ÿÿÿÿÿÿÿÿ ÿÿ ÿÿÿÿÿÿ, ÿÿÿÿÿÿ ÿÿÿÿÿÿÿÿÿÿ ÿÿÿÿÿÿÿÿÿÿ. ÿÿ ÿÿÿÿÿÿÿÿÿÿÿÿ ÿÿÿÿÿÿ, ÿÿÿÿ ÿÿÿ ÿÿÿÿÿÿÿÿÿ ÿÿÿÿÿÿÿÿÿÿÿ.
- Ingen zapuskayte mashinu, esli una ney una ÿÿÿÿÿÿÿÿÿÿÿ ÿÿÿ ÿÿÿÿÿÿÿÿ ÿÿÿÿÿÿÿÿÿÿÿÿÿÿ, ÿÿÿÿÿÿÿÿ ÿ ÿÿÿÿÿÿÿÿ.
- ÿÿÿÿÿÿÿÿÿÿÿÿÿÿ ÿÿÿÿÿÿÿÿÿÿÿÿ ÿÿÿÿÿÿÿÿ ÿÿÿÿ, ÿÿÿÿÿÿÿÿ ÿÿÿÿÿÿ og ÿÿÿÿÿÿÿÿ ÿÿÿÿÿÿÿÿÿÿÿÿÿÿ zaschity.
- ÿÿÿÿÿÿ ÿÿÿÿÿÿÿÿÿÿÿÿ ÿÿÿÿÿÿÿÿÿÿÿÿÿÿÿÿ ÿÿÿÿÿÿÿÿ ÿÿÿÿÿÿÿÿÿÿÿÿÿÿÿÿ ÿÿÿÿÿÿ. • Jeg poster ikke et opslag på dagen i området for herkomst. • ÿÿÿÿÿÿÿ ÿÿÿÿÿÿ ÿÿ ÿÿÿÿÿÿ ÿÿÿÿÿ ÿÿÿÿÿÿÿÿ ÿÿÿÿÿÿÿÿÿ ÿÿÿÿÿÿ, ÿÿÿÿÿÿÿÿ ÿÿÿÿÿ ÿÿÿÿÿÿÿÿ ÿ ÿÿÿÿÿÿÿÿ ÿÿÿÿÿ ÿÿÿÿÿÿ.
- ÿÿÿÿ ÿÿÿ ÿÿÿÿÿÿÿÿÿÿ ÿÿÿÿÿÿÿÿÿÿÿÿ ÿÿÿÿÿÿ, ÿÿÿÿÿÿ ÿÿÿÿÿÿÿ ÿÿÿ ÿÿÿÿÿÿÿÿÿÿÿÿ ÿÿÿÿÿÿÿÿÿ. • ÿÿÿÿÿÿ ÿÿÿÿÿÿÿÿÿÿÿÿÿÿ ÿ ÿÿÿÿÿÿÿ ÿÿÿÿÿÿÿÿÿ ÿÿÿ ÿÿÿÿÿÿÿÿÿ ÿÿÿÿÿÿ. • Kabler, ÿÿÿÿÿÿÿ ÿÿÿÿÿ ÿÿÿÿÿÿÿÿÿÿÿÿ ÿÿÿ ÿÿÿÿÿÿÿ, ÿÿÿÿÿÿ ÿÿÿÿ ÿÿÿÿÿÿÿÿÿÿ ÿÿÿÿÿÿÿÿ. • Tjek sættets status, og lad være med at bringe Nikaki'erne til de elektriske detaljer ÿÿÿÿÿÿÿÿÿÿ ÿÿÿÿÿÿÿÿÿ.
- ÿÿÿÿÿÿÿ ÿÿ ÿÿÿÿÿÿÿÿÿÿÿÿ ÿÿÿÿÿÿ ÿÿÿ ÿÿÿÿÿ, ÿÿÿ ÿÿÿÿÿÿÿ ÿÿ ÿÿ ÿÿÿÿÿÿÿÿÿÿÿÿ.

- **ÿÿÿÿÿ ÿÿÿÿÿ: ÿÿÿÿÿÿÿÿÿÿ ÿÿÿÿÿÿ ÿÿÿÿ ÿÿÿÿÿÿÿÿÿÿÿÿ ÿÿÿÿÿÿ** ÿÿÿÿÿ ÿÿÿÿÿÿÿ ÿÿÿÿÿÿ ÿÿÿÿÿÿÿÿÿÿÿÿ. • ÿÿÿÿÿÿÿÿÿÿÿ ÿÿÿÿÿÿÿÿÿÿÿÿÿÿÿÿ ÿÿÿÿÿÿÿÿÿÿ • ÿÿÿÿÿÿÿÿÿ, ÿÿÿ ÿÿÿÿÿÿÿÿÿÿÿ ÿ ÿÿÿÿ ÿÿÿÿÿÿÿ, ÿ ÿÿÿÿÿÿÿ ÿÿÿÿÿ ÿÿÿÿÿÿÿÿÿ ÿÿÿÿÿÿ, ÿÿÿÿÿÿÿÿÿ ÿ ÿÿÿÿÿÿÿÿÿÿÿ, ÿÿÿÿÿÿÿÿÿ ÿÿ ÿÿÿÿÿÿÿÿ, ÿÿÿÿÿÿÿÿÿÿÿÿ ÿÿ ÿÿÿÿÿÿÿ ÿÿÿÿÿÿ. • Frigør, ÿÿÿ ÿÿÿÿÿÿÿÿÿÿ ÿÿ ÿÿÿÿÿÿÿÿ ÿ ÿÿÿÿÿÿÿ ÿ ÿÿÿÿÿÿ, ÿÿÿÿÿÿ, ÿÿÿÿÿ ÿÿÿ ÿÿÿÿÿÿÿÿ ÿÿÿÿÿÿÿÿ. ÿÿÿÿÿÿÿÿÿ ÿÿÿÿÿÿ ÿÿÿÿÿÿÿÿÿÿÿÿ ÿÿÿÿÿÿÿ ÿÿ UDLINITELÿ. • Det er ikke muligt for dig at bruge konturerne og de elektriske elementer

ÿÿÿÿÿÿÿÿ: **ÿÿÿÿÿ ÿÿÿÿ ÿÿÿÿÿÿÿÿÿÿ ÿÿÿÿÿÿÿÿ final**

ÿÿ ÿÿÿÿ ÿÿÿÿÿ ÿÿÿÿÿÿÿÿÿÿÿÿÿÿÿÿ ÿÿ ÿÿÿÿÿÿÿÿÿÿÿÿ ÿÿÿÿÿÿÿÿÿÿÿÿÿÿ ÿÿÿÿÿÿÿÿÿÿÿÿÿÿ ÿÿÿÿÿÿÿÿ ÿÿÿÿÿÿÿ STAR-16

Machine Translated by Google

12. ÿÿÿÿÿÿÿÿÿÿÿÿ

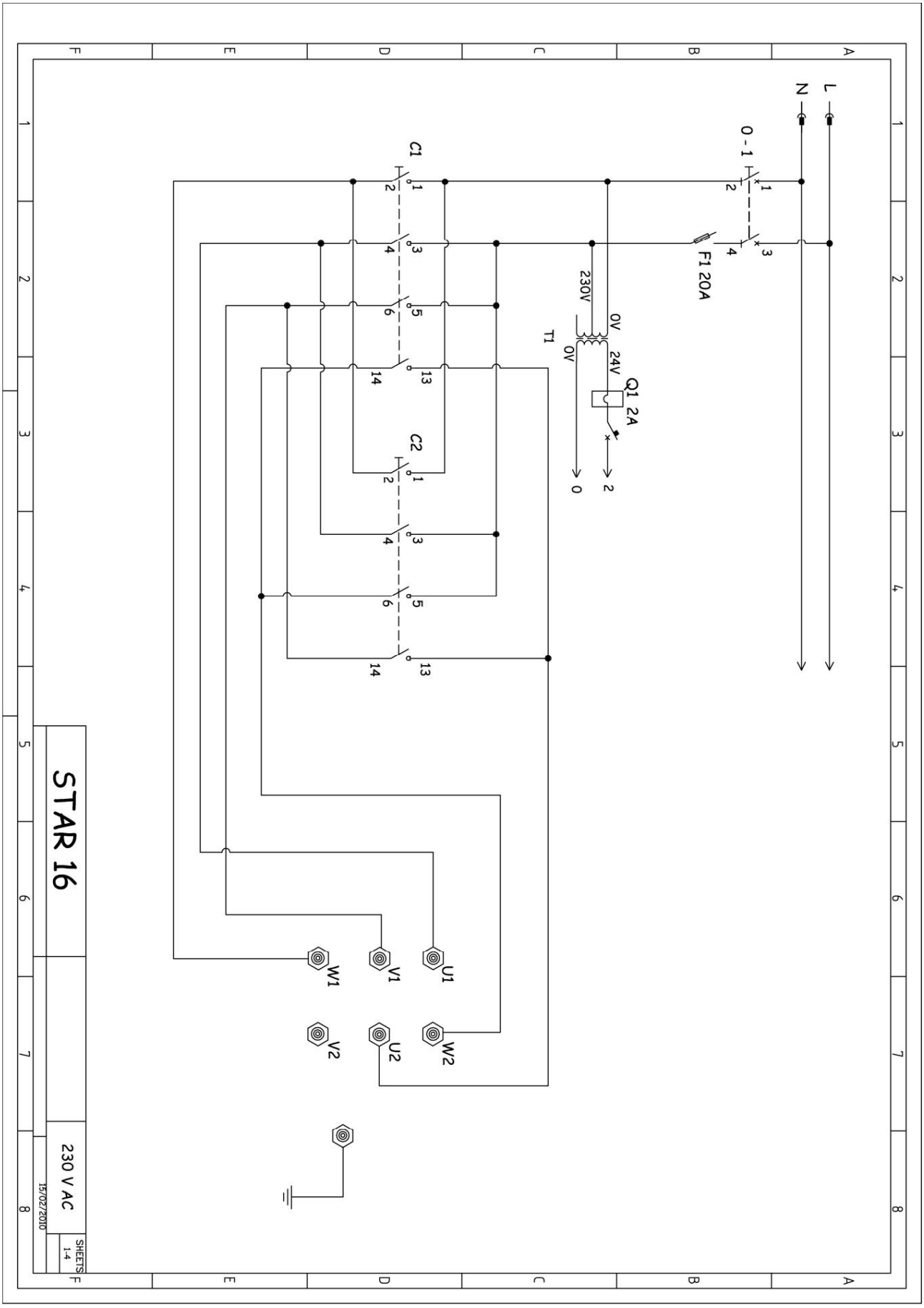

Machine Translated by Google

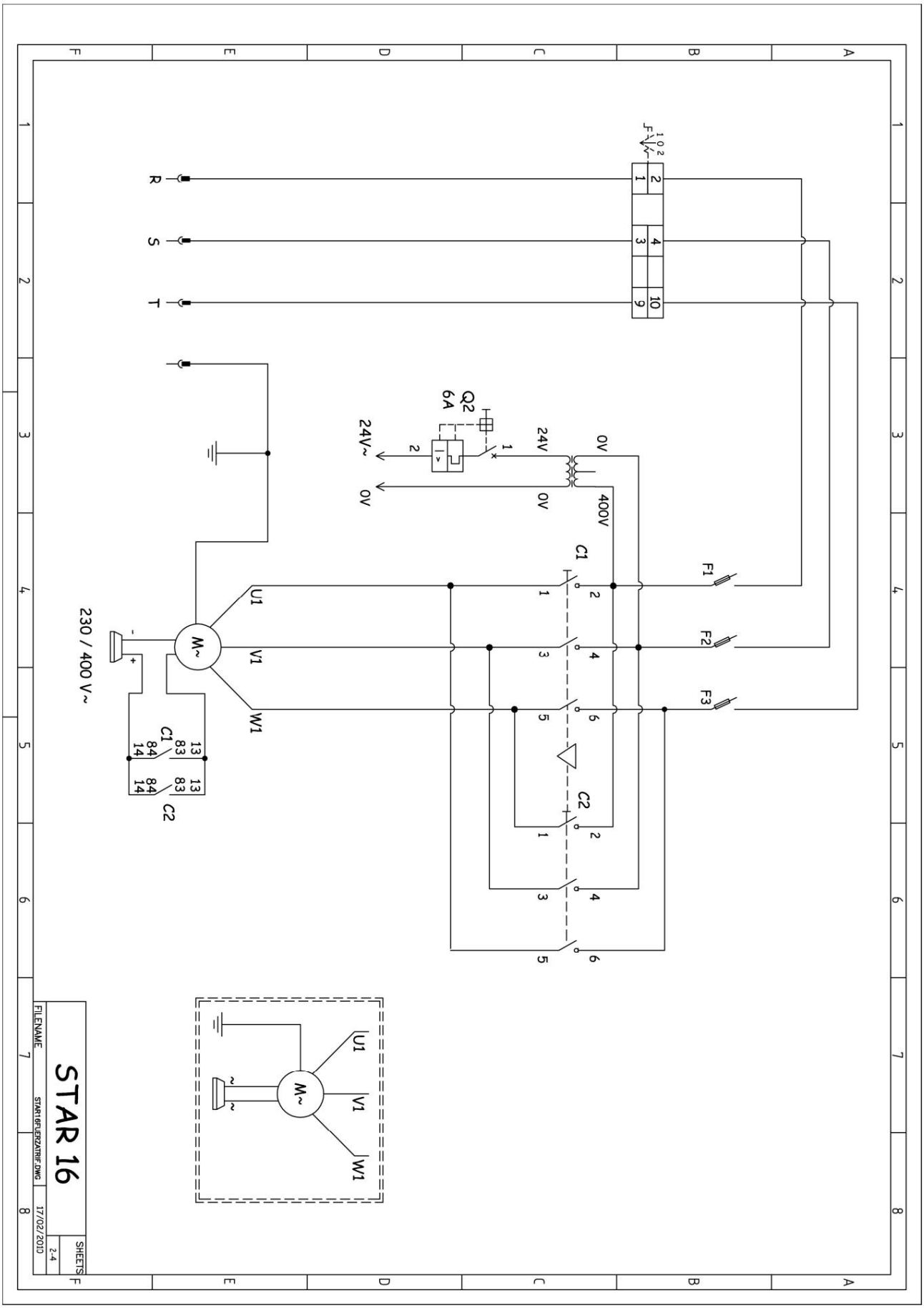

Machine Translated by Google

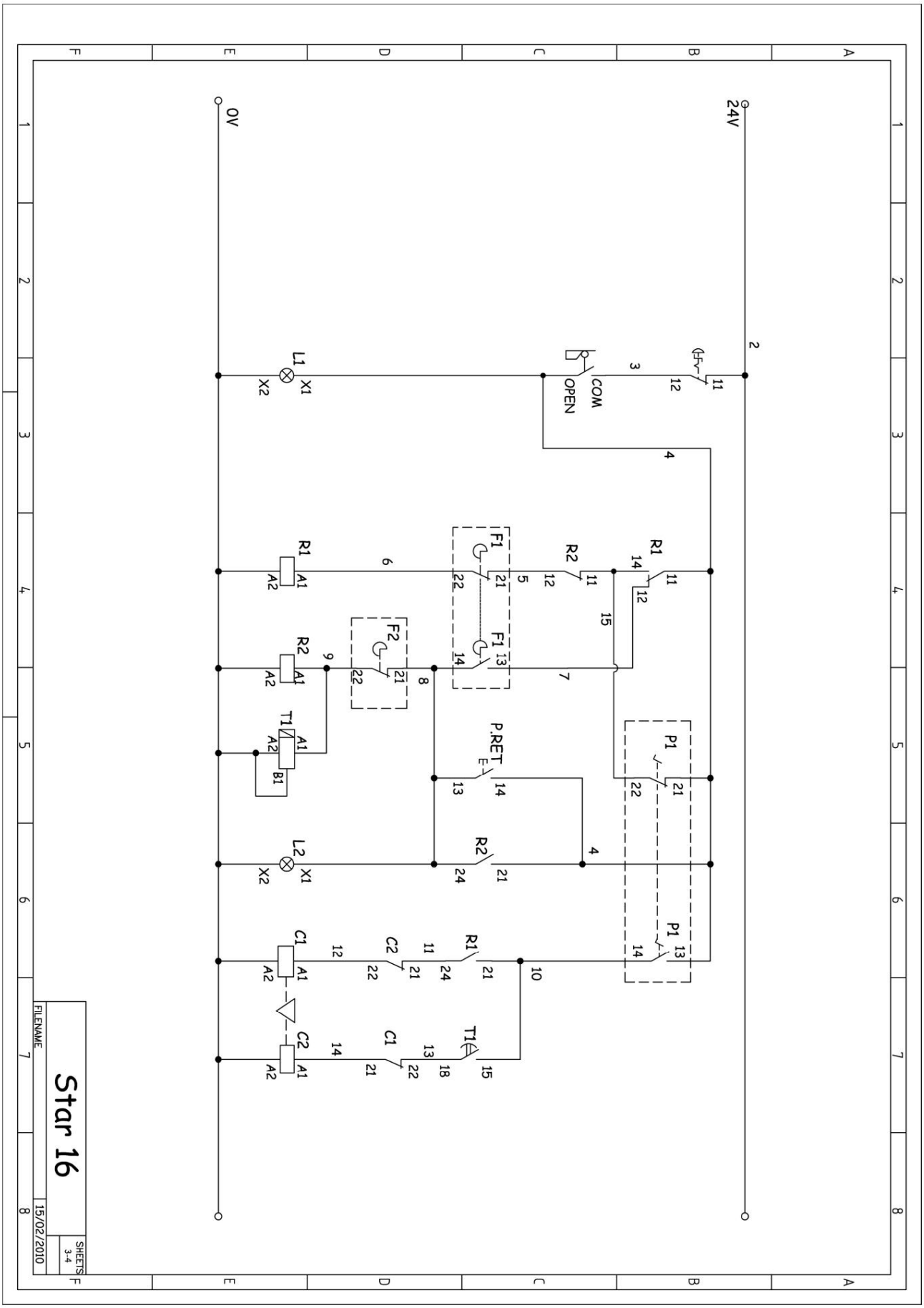

Machine Translated by Google

13. ÿÿÿÿÿÿÿÿÿÿÿÿ ÿÿÿÿÿÿÿÿÿÿÿÿÿÿ.

ÿÿ ÿÿÿÿ, ÿÿÿÿÿÿÿÿÿÿÿÿÿÿ ÿÿÿÿÿÿÿÿÿÿÿÿÿÿ TEÿÿÿÿÿ, ÿÿÿÿÿ ÿÿÿÿÿÿÿÿÿÿ ÿÿÿÿÿÿÿ ÿÿÿÿÿÿÿ SERVI-SIMA. ÿÿÿÿÿÿÿÿÿÿÿ ÿÿÿÿÿÿÿÿÿÿ ÿ ÿÿÿÿ ÿÿÿÿÿÿ ÿÿÿÿÿÿÿ SERVI-SIMA ÿÿÿÿÿÿÿÿÿÿÿÿ ÿÿÿÿÿÿÿÿ ÿ ÿÿÿÿÿÿÿÿÿ ÿÿÿÿÿÿÿÿÿÿÿÿ ÿÿÿÿÿ.

ÿÿ ÿÿÿÿ ÿÿÿÿÿÿÿÿÿÿÿÿ ÿÿÿÿÿÿÿÿÿÿÿ ÿÿÿÿÿÿÿÿÿÿÿÿÿÿÿÿÿÿÿÿ ÿÿÿÿÿ ÿÿ ÿÿÿÿÿ ÿÿÿÿÿÿÿ, ÿÿÿ ÿÿÿÿÿÿÿÿ ÿ ÿÿÿÿÿÿÿÿÿÿÿÿÿÿÿ ÿÿÿÿÿ ÿ ÿÿÿÿÿÿÿÿÿÿ ÿÿÿÿÿÿÿÿÿÿÿÿÿÿÿÿÿÿÿÿ.

ÿÿÿÿÿÿÿÿÿÿÿÿ ÿÿÿÿÿÿÿÿÿÿÿÿÿÿ ÿÿÿÿÿÿÿÿÿÿÿ ÿ ÿÿÿÿÿÿ ÿÿÿÿÿÿÿÿÿÿÿÿÿÿ ÿÿÿÿÿÿÿÿÿÿÿÿÿÿ ÿÿÿÿÿÿÿ ÿÿÿÿÿÿ.

ÿÿ ÿÿÿÿ ÿÿÿÿÿÿÿÿÿÿ ÿÿ ÿÿÿÿÿ ÿÿÿÿÿ ÿÿÿÿÿÿÿ ÿÿÿÿÿÿÿÿÿÿ ÿ ÿÿÿÿÿÿÿÿÿÿÿÿÿÿ ÿÿÿ ÿÿÿÿÿÿÿÿÿÿÿÿÿÿÿÿÿÿ uvedomleniya.

14. ÿÿÿÿÿÿÿÿ ÿÿÿÿÿÿ

ÿÿÿÿÿÿÿÿ ÿÿÿÿÿÿ, ÿÿÿÿÿÿÿÿÿÿ ÿ ÿÿÿÿÿÿÿÿ ÿÿÿ ÿÿÿÿÿÿÿÿÿ ÿÿÿÿÿÿÿÿ STAR-16, ÿÿÿÿÿÿÿÿÿÿÿÿÿ ÿÿ ÿÿÿÿ, ÿÿÿÿÿÿÿÿÿÿ ÿ ÿÿÿÿÿÿÿÿÿÿÿÿÿÿÿÿÿÿ ÿÿÿÿÿÿÿÿÿÿÿÿÿÿÿÿÿÿ ÿÿÿÿÿÿÿÿÿ, ÿÿÿÿÿÿÿÿÿÿÿ ÿÿ ÿÿÿÿÿÿ, ÿÿÿÿÿÿÿÿÿÿÿÿ ÿ ÿÿÿÿÿÿÿÿ ÿÿÿÿÿÿÿÿÿÿÿÿ. ÿÿÿ ÿÿÿÿÿÿ ÿÿÿÿÿ-ÿÿÿÿ ÿÿ ÿÿÿÿÿÿÿÿ ÿÿÿÿÿÿÿÿ ÿÿÿÿÿÿÿÿÿÿ ÿÿÿÿÿÿÿÿÿÿ ÿ ÿÿÿÿÿÿÿÿ ÿÿÿÿÿÿÿÿÿÿÿÿÿÿÿÿ ÿÿÿÿÿÿÿÿÿÿÿÿ ÿÿ ÿÿÿÿ ÿ ÿÿÿÿÿÿÿÿ **ÿÿÿÿÿ,** ÿÿÿÿÿÿÿÿ ÿÿÿÿÿÿÿÿÿ ÿÿÿÿÿÿÿÿÿÿÿÿÿ ÿÿÿÿÿÿÿÿÿ ÿÿÿÿÿÿ, ÿ ÿÿÿÿÿ **ÿÿÿÿÿÿ, ÿÿÿÿÿÿÿÿÿÿÿÿÿÿÿÿÿ ÿÿÿÿÿ** ÿ **ÿÿÿ ÿÿÿÿÿÿÿÿÿÿÿÿ** ÿÿÿÿÿÿ, ÿÿÿÿÿÿÿ ÿÿÿÿÿÿÿ ÿÿ ÿÿÿÿÿÿÿÿÿÿÿÿÿÿÿÿÿÿÿÿ ÿÿÿÿÿÿÿÿ ÿÿÿÿÿÿ, ÿ ÿÿÿÿÿÿÿÿ ÿÿÿÿÿÿÿÿÿÿÿÿ ÿÿÿÿÿÿ.

15. ÿÿÿÿÿÿ ÿÿÿÿÿÿÿÿÿÿÿ ÿÿÿÿÿ.

ÿÿÿÿÿÿ ÿÿÿÿÿÿÿÿÿÿ ÿÿÿÿÿÿ ÿÿÿÿÿÿÿÿÿÿÿ ÿÿÿÿÿÿ ÿÿÿÿ, ÿÿÿÿÿ ÿÿÿÿÿÿÿÿÿÿÿÿÿÿ. ÿÿÿÿÿÿ ÿÿÿÿÿÿ ÿÿÿÿÿÿÿÿÿ ÿÿÿÿÿÿÿÿÿÿÿ, ÿÿÿÿÿÿÿÿÿÿÿÿÿÿÿ, ÿÿÿÿÿÿÿÿÿ ÿ ÿPAÿÿÿÿÿ ÿÿÿÿÿÿ ÿÿÿÿÿÿÿÿÿÿ ÿ ÿÿÿÿÿ. ÿÿÿÿÿÿÿÿÿÿÿÿ ÿÿÿÿÿÿÿÿÿÿÿ ÿÿÿÿÿÿ ÿÿÿÿ ÿÿÿÿÿÿÿÿÿÿÿÿ ÿ ÿÿÿÿÿ ÿÿÿÿÿÿÿÿÿÿÿÿ ÿÿÿÿÿÿÿÿÿÿÿÿ.

WEEE ÿÿÿÿÿÿÿÿ (nÿÿÿÿÿÿÿ) ÿÿÿÿÿÿ ÿÿÿÿÿÿÿÿÿÿÿÿÿÿÿÿÿÿÿÿ ÿÿÿÿÿÿ ÿÿÿÿÿÿÿÿÿÿÿ ÿ ÿÿÿÿÿÿÿÿÿÿÿÿ ÿÿÿÿÿÿ for ÿÿÿÿÿÿÿ.

16. ÿÿÿÿÿÿÿ ÿÿÿÿ

ÿÿÿÿÿÿÿ ÿÿÿÿÿÿÿÿÿÿ ÿÿÿÿÿÿÿÿÿ, ÿÿÿÿÿÿÿÿÿÿÿÿÿÿ ÿÿÿÿÿÿÿÿÿÿ ÿÿÿÿÿÿÿÿ ÿÿ ÿÿÿÿÿÿÿÿÿÿ 70 dÿ(ÿ)

17. ÿÿÿÿÿÿÿ ÿÿÿÿÿÿÿÿÿÿÿÿÿ ÿÿÿÿÿÿÿÿÿ

ÿÿÿÿÿÿ ÿÿ ÿÿÿÿÿÿÿÿ ÿÿÿÿÿÿÿÿÿÿÿÿÿ ÿÿÿÿÿÿÿÿÿ, ÿÿÿÿÿÿÿÿÿÿÿ ÿÿÿÿ ÿÿÿÿÿÿÿÿ ÿ ÿÿÿÿÿÿÿÿÿÿÿÿÿ ÿÿÿÿÿÿÿ.

Machine Translated by Google

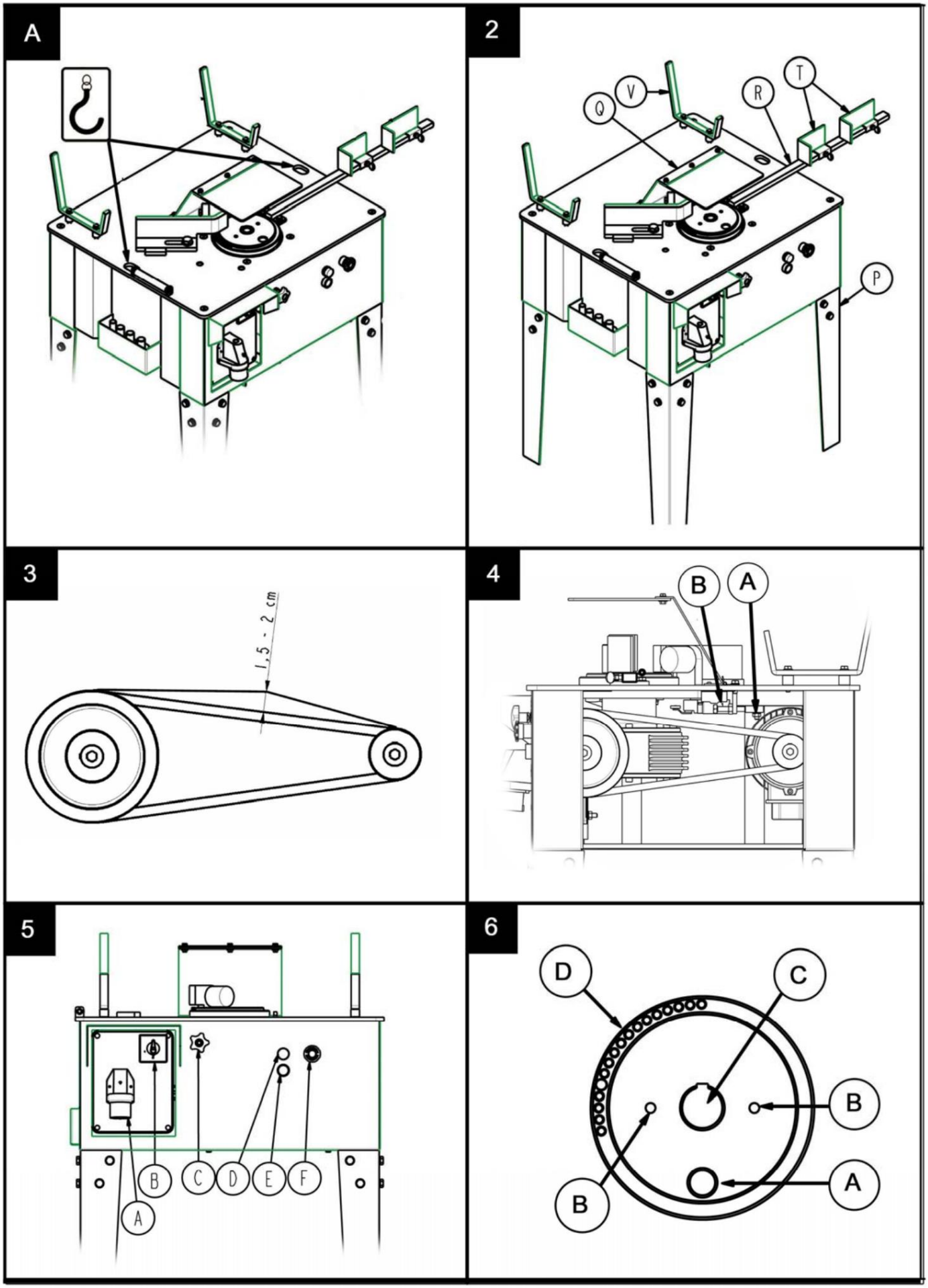

Machine Translated by Google

7

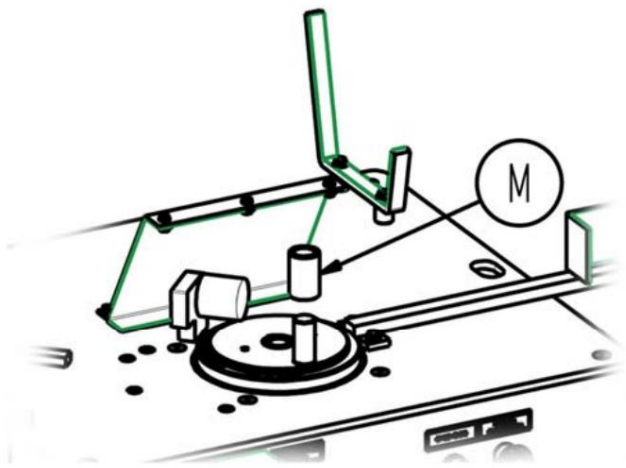

8

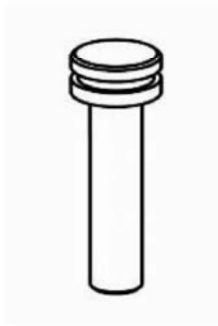

9

10

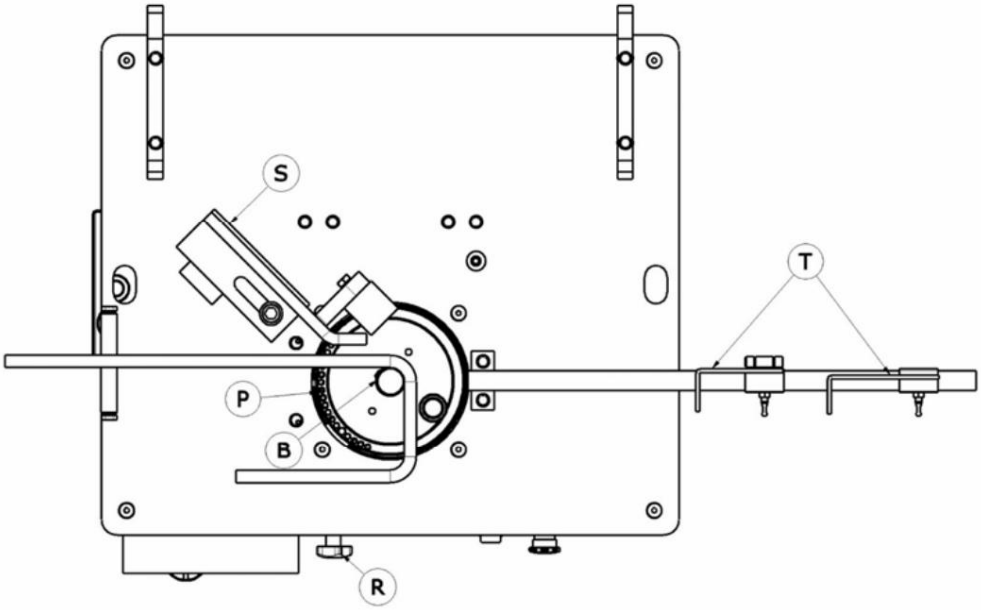

11

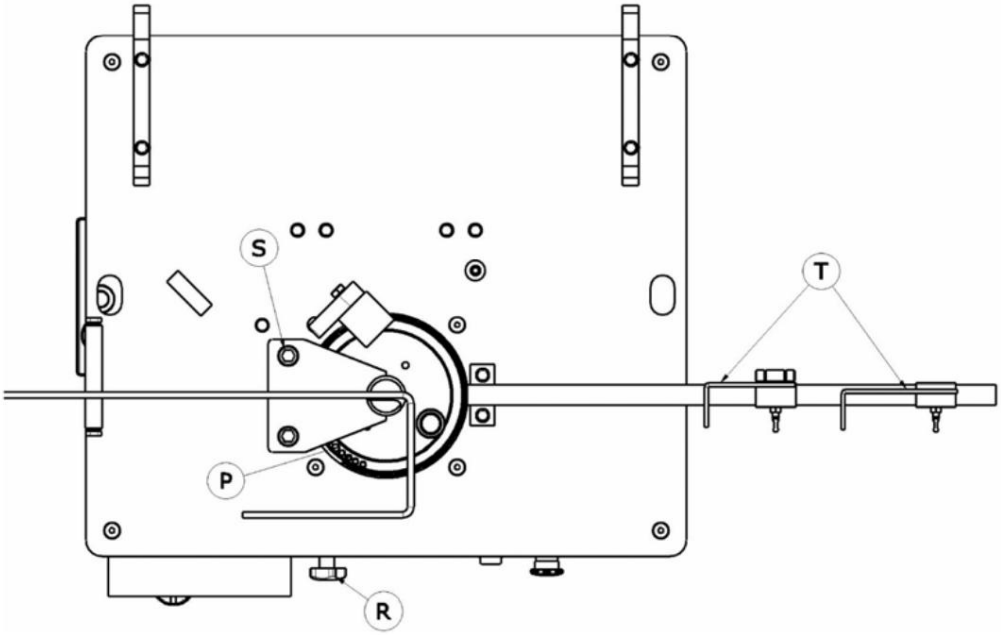

Machine Translated by Google

ÿÿÿÿÿÿÿÿÿÿÿÿ ÿÿÿÿÿÿÿÿÿÿÿ Obsluzhivanie

Ekzemplyar til ÿÿÿÿÿÿÿÿÿÿÿÿÿ

ÿÿÿÿÿÿÿÿ ÿ ÿÿÿÿÿÿ

Nazvanie og alvor

ÿÿÿÿÿÿÿÿ ÿ ÿÿÿÿÿÿÿÿÿÿ

ÿÿÿ

adresser

ÿÿÿÿÿÿÿÿÿÿ ÿÿÿÿÿ

strana

telefon faks

e-mail

data pokupki

ÿÿÿÿÿÿÿ ÿ ÿÿÿÿÿÿ ÿÿÿÿÿÿÿÿÿÿÿ-ÿÿÿÿÿÿÿÿ

Podpis klienta

Usloviya garanti obsluzhivaniya

1) ÿÿ ÿÿÿÿ ÿÿÿÿÿÿÿÿÿÿÿ ÿÿÿÿÿÿÿÿÿÿ ÿÿÿÿÿÿÿÿÿÿÿÿÿÿÿÿ ÿÿÿÿÿ ÿÿ ÿÿÿÿÿ ÿÿÿÿÿÿÿ ÿ ÿ ÿÿÿÿÿÿ ÿÿÿ ÿÿÿÿÿÿÿÿÿÿÿÿ ÿÿÿÿÿÿÿÿÿÿÿÿ ÿ ÿÿÿÿÿÿ ÿÿÿÿ ÿÿÿÿÿÿÿÿÿÿÿ ÿÿÿÿÿÿÿ ÿ ÿÿÿÿÿÿÿÿÿÿÿ ÿÿÿÿÿÿ.

2) ÿÿÿÿÿÿÿÿ ÿÿÿÿÿÿÿÿ og ÿÿÿÿÿÿÿ ÿÿÿÿÿÿÿÿÿÿlinesÿÿÿÿÿ ÿÿÿÿ ÿÿ ÿÿÿÿÿ ÿÿÿÿÿÿ, ÿÿÿÿÿ og ÿÿÿÿÿÿÿÿ ÿÿÿÿÿ ÿÿÿÿÿÿcome.

3) ÿÿÿÿÿÿÿÿÿ ÿÿÿÿÿÿÿÿÿ ÿÿÿÿÿÿÿ ÿÿ ÿÿÿÿÿÿÿÿÿÿÿÿÿÿÿÿÿke ÿÿÿÿÿÿ ÿÿ ÿÿÿÿÿÿÿÿÿÿÿÿÿÿÿÿ ÿÿ ÿÿÿÿ. ÿÿÿÿÿÿ ÿÿÿÿÿÿÿ ÿÿÿÿÿ ÿÿ ÿÿÿÿ ÿÿÿÿÿÿ.

4) ÿÿÿÿÿÿÿÿÿÿÿ, ÿÿÿÿÿÿÿÿÿÿ ÿÿÿÿÿÿÿÿÿÿ ÿÿÿÿÿÿÿÿÿÿÿÿ ÿÿÿÿÿÿÿÿÿÿÿÿ, ÿÿÿÿÿÿ, ÿÿÿÿÿÿÿ, ÿÿÿÿÿÿÿ ÿÿÿÿÿÿÿÿÿÿÿÿ, ÿÿÿÿÿÿÿÿÿÿÿÿ ÿÿÿÿÿÿÿÿÿ, ÿÿ ÿÿÿÿÿÿÿÿÿ ÿÿÿÿÿÿÿÿÿÿÿÿÿÿÿÿ ÿÿÿÿÿÿ.

5) ÿÿÿÿÿÿ ÿ ÿÿÿÿÿÿ, ÿÿÿÿÿÿÿÿÿÿÿÿÿÿÿÿ ÿÿÿÿÿÿÿÿÿÿÿ ÿÿÿÿÿÿÿÿÿÿÿÿÿÿ, ÿÿÿÿÿ ÿÿÿÿ ÿÿÿÿÿÿÿÿ ÿÿÿÿÿÿ ÿÿÿ ÿÿÿÿÿ ÿÿÿÿ ÿÿÿÿÿÿÿÿÿÿÿÿÿÿÿ ÿÿÿÿÿÿÿÿÿÿÿÿ ÿÿÿÿÿÿÿÿÿÿÿÿÿÿ ÿÿ ÿÿÿÿ.

6) ÿÿÿÿ ÿÿÿÿÿÿÿÿÿÿÿ ÿÿÿÿÿÿÿÿÿÿ ÿÿÿÿÿÿÿÿÿ ÿÿÿÿÿÿÿÿÿÿÿÿÿÿÿÿ ÿ ÿÿÿÿÿÿÿÿÿ ÿÿÿÿÿÿÿ:

a) Izmenenie Garantiynogo Sertifikata

b) ÿ ÿÿÿÿÿÿ ÿÿÿÿ zamena ÿÿÿ ÿÿÿÿÿÿ ÿÿÿÿÿÿÿ ÿÿÿÿÿÿÿÿÿÿ ÿ ÿÿÿÿÿÿÿÿÿÿ ÿÿÿ ÿÿÿÿÿÿ ÿÿÿÿÿÿÿÿÿÿ, ikke upolnomochennym ÿÿÿÿÿ Institut for ÿÿ ÿÿÿÿ

c) ÿ ÿÿÿÿÿÿ ÿÿÿÿÿÿÿÿÿ ÿÿ ÿÿÿÿÿÿÿÿÿÿÿÿ ÿÿÿÿÿÿÿ, ikke autoriseret af samme

7) ÿÿ ÿÿÿÿ ÿÿÿÿÿ ÿÿÿÿÿÿÿÿÿÿÿÿÿÿÿ ÿ ÿÿÿÿÿÿÿ ÿÿÿÿÿÿÿÿÿ ÿÿÿÿÿÿ ÿÿ ÿÿÿÿÿ ÿÿÿÿÿÿÿÿÿ ÿÿÿÿÿÿÿÿ. ÿ ÿÿÿÿÿÿ ÿÿÿÿÿÿÿ ÿÿÿÿÿÿÿÿÿ ÿÿÿÿÿÿÿÿÿ ÿ ÿÿÿÿÿÿÿ ÿÿÿ ÿÿÿÿÿÿÿÿÿÿÿÿÿÿ, ÿÿÿÿÿÿÿ ÿÿ ÿÿÿÿÿÿÿÿÿ ÿÿÿÿÿ, ÿÿÿÿÿÿÿÿÿÿÿÿ ÿÿÿÿÿÿ, ÿÿÿÿÿ ÿÿÿ ÿÿÿÿÿÿ ÿÿÿÿÿÿÿÿ ÿÿÿÿÿÿ ÿÿÿ ÿÿÿÿÿÿ.

8) ÿÿÿÿÿÿÿÿÿÿÿÿÿ ÿÿÿ ÿÿÿÿÿÿÿÿÿ ÿÿÿÿÿÿÿÿÿ ÿ ÿÿÿÿÿÿ ÿÿÿÿÿÿÿ ÿÿÿÿÿÿ ÿÿÿÿ ÿÿÿÿÿÿÿ ÿÿ ÿÿÿÿÿ ÿÿ ÿÿÿÿ ÿÿÿÿ ÿÿÿÿÿÿÿÿÿÿÿÿÿÿ ÿÿÿÿÿÿÿÿÿÿÿÿÿÿ ÿÿÿÿÿÿÿÿÿ ÿÿÿ ÿÿÿÿÿÿÿÿÿÿÿÿ ÿÿÿÿÿÿÿÿÿÿÿÿÿÿ ÿÿÿÿÿÿ.

9) ÿÿÿÿÿÿÿ ÿÿÿÿÿÿÿÿÿÿÿ ÿÿÿÿÿÿÿÿÿÿ ÿÿÿÿÿ ÿÿÿÿ ÿÿÿÿÿÿÿ ÿÿ ÿÿÿÿÿÿÿ ÿ ÿ ÿ ÿ ÿ ÿ ÿ ÿ ÿ ÿ ÿ ÿ ÿez ÿÿÿ ÿÿÿÿÿÿÿÿÿ ÿÿÿÿÿÿÿÿÿÿÿ ÿÿÿÿÿÿÿÿÿÿÿ ÿÿÿÿÿÿÿ ÿÿÿÿÿÿÿÿÿÿÿ ÿÿÿ ÿÿ ÿÿÿÿÿÿ ÿÿÿÿÿÿÿÿÿÿÿ ÿ ÿÿÿÿÿÿ ÿÿÿÿÿÿÿÿÿ ÿÿÿÿÿÿÿ ÿ ÿÿÿÿÿÿÿÿÿ ÿÿ ÿÿÿ ÿÿÿÿÿÿÿ ÿÿÿÿÿÿÿ ÿÿÿÿÿÿ ÿÿÿÿÿÿÿÿÿ.

ÿÿÿÿÿÿÿ ÿÿÿÿÿÿÿÿÿ, ÿÿ. Albunol, Uchastok 250
18220 Albolote, Granada
Tlf.: 34-958-49 04 10 – Faks: 34-958-46 66 45
Proizvodstvo ÿÿÿÿÿÿÿÿÿÿÿ ÿÿÿÿÿÿÿ
Spanien

Machine Translated by Google

Garantibevis ÿÿÿÿÿÿÿÿÿÿÿÿÿ

ÿÿÿÿÿÿÿÿÿ ÿÿÿ ÿÿÿÿÿÿÿÿÿÿÿÿ

ÿÿÿÿÿÿÿÿ ÿ ÿÿÿÿÿÿ

Nazvanie og alvor

ÿÿÿÿÿÿÿÿ ÿ ÿÿÿÿÿÿÿÿÿÿ

ÿÿÿ

adresser

ÿÿÿÿÿÿÿÿÿÿ ÿÿÿÿÿ

strana

telefon faks

e-mail

data pokupki

ÿÿÿÿÿÿÿ ÿ ÿÿÿÿÿÿ ÿÿÿÿÿÿÿÿÿÿÿ-ÿÿÿÿÿÿÿÿ - **Podpis klienta**

Usloviya garanti obsluzhivaniya

10) ÿÿ ÿÿÿÿ ÿÿÿÿÿÿÿÿÿÿÿ ÿÿÿÿÿÿÿÿÿÿ ÿÿÿÿÿÿÿÿÿÿÿÿÿÿÿÿ ÿÿÿÿÿ ÿÿ ÿÿÿÿÿ ÿÿÿÿÿÿÿ ÿ ÿ ÿÿÿÿÿÿ ÿÿÿ ÿÿÿÿÿÿÿÿÿÿÿÿ ÿÿÿÿÿÿÿÿÿÿÿÿ ÿ ÿÿÿÿÿÿ ÿÿÿÿ ÿÿÿÿÿÿÿÿÿÿÿ ÿÿÿÿÿÿÿ ÿ ÿÿÿÿÿÿÿÿÿÿÿ ÿÿÿÿÿÿ.

elleve) ÿÿÿÿÿÿÿÿ ÿÿÿÿÿÿÿÿÿ og ÿÿÿÿÿÿÿ ÿÿÿÿÿÿÿÿÿÿlinesÿÿÿÿÿ ÿÿÿÿ ÿÿ ÿÿÿÿÿÿ ÿÿÿÿÿÿ, ÿÿÿÿÿ og ÿÿÿÿÿÿÿÿ ÿÿÿÿÿ ÿÿÿÿÿÿcome.

12) ÿÿÿÿÿÿÿÿÿ ÿÿÿÿÿÿÿÿÿ ÿÿÿÿÿÿÿ ÿÿ ÿÿÿÿÿÿÿÿÿÿÿÿÿÿÿÿÿke ÿÿÿÿÿÿ ÿÿ ÿÿÿÿÿÿÿÿÿÿÿÿÿÿÿÿ ÿÿ ÿÿÿÿ. ÿÿÿÿÿÿ ÿÿÿÿÿÿÿ ÿÿÿÿÿ ÿÿ ÿÿÿÿ ÿÿÿÿÿÿ.

13) ÿÿÿÿÿÿÿÿÿÿÿ, ÿÿÿÿÿÿÿÿÿÿ ÿÿÿÿÿÿÿÿÿÿ ÿÿÿÿÿÿÿÿÿÿÿÿ ÿÿÿÿÿÿÿÿÿÿÿÿ, ÿÿÿÿÿÿ, ÿÿÿÿÿÿÿ, ÿÿÿÿÿÿÿ ÿÿÿÿÿÿÿÿÿÿÿÿ, ÿÿÿÿÿÿÿÿÿÿÿÿ ÿÿÿÿÿÿÿÿÿ, ÿÿ ÿÿÿÿÿÿÿÿÿ ÿÿÿÿÿÿÿÿÿÿÿÿÿÿÿÿ ÿÿÿÿÿÿÿ.

14) ÿÿÿÿÿÿ ÿ ÿÿÿÿÿÿ, ÿÿÿÿÿÿÿÿÿÿÿÿÿÿÿÿ ÿÿÿÿÿÿÿÿÿÿÿ ÿÿÿÿÿÿÿÿÿÿÿÿÿÿ, ÿÿÿÿÿ ÿÿÿÿ ÿÿÿÿÿÿÿÿ ÿÿÿÿÿÿ ÿÿÿ ÿÿÿÿÿ ÿÿÿÿ ÿÿÿÿÿÿÿÿÿÿÿÿÿÿÿ ÿÿÿÿÿÿÿÿÿÿÿÿÿ ÿÿÿÿÿÿÿÿÿÿÿÿÿ ÿÿ ÿÿÿÿ.

femten) ÿÿÿÿ ÿÿÿÿÿÿÿÿÿÿÿ ÿÿÿÿÿÿÿÿÿÿ ÿÿÿÿÿÿÿÿÿ ÿÿÿÿÿÿÿÿÿÿÿÿÿÿÿÿÿ ÿ ÿÿÿÿÿÿÿÿÿ ÿÿÿÿÿÿÿ:

d) Izmenenie Garantiynogo Sertifikata

e) ÿ ÿÿÿÿÿÿ ÿÿÿÿ ÿÿÿÿÿÿ ÿÿÿ ÿÿÿÿÿÿ ÿÿÿÿÿÿÿ ÿÿÿÿÿÿÿÿÿÿ ÿ ÿÿÿÿÿÿÿÿÿÿ ÿÿÿ ÿÿÿÿÿÿ ÿÿÿÿÿÿÿÿÿÿ, ikke upolnomochennym ÿÿÿnym Institut for ÿÿ ÿÿÿÿ

f) ÿ ÿÿÿÿÿÿ ÿÿÿÿÿÿÿÿÿ ÿÿ ÿÿÿÿÿÿÿÿÿÿÿÿ ÿÿÿÿÿÿÿ, ikke autoriseret ÿÿ ÿÿÿÿ

16) ÿÿ ÿÿÿÿ ÿÿÿÿÿ ÿÿÿÿÿÿÿÿÿÿÿÿÿÿÿ ÿ ÿÿÿÿÿÿÿ ÿÿÿÿÿÿÿÿÿ ÿÿÿÿÿÿ ÿÿ ÿÿÿÿÿ ÿÿÿÿÿÿÿÿÿ ÿÿÿÿÿÿÿÿÿ. ÿ ÿÿÿÿÿÿ ÿÿÿÿÿÿÿ ÿÿÿÿÿÿÿÿÿ ÿÿÿÿÿÿÿÿÿ ÿ ÿÿÿÿÿÿÿ ÿÿÿ ÿÿÿÿÿÿÿÿÿÿÿÿÿÿ, ÿÿÿÿÿÿÿ ÿÿ ÿÿÿÿÿÿÿÿÿ ÿÿÿÿÿ, ÿÿÿÿÿÿÿÿÿÿÿÿ ÿÿÿÿÿÿ, ÿÿÿÿ ÿÿÿ ÿÿÿÿÿÿ ÿÿÿÿÿÿÿ ÿÿÿÿÿÿ ÿÿÿ ÿÿÿÿÿÿ.

17) ÿÿÿÿÿÿÿÿÿÿÿÿÿ ÿÿÿ ÿÿÿÿÿÿÿÿÿ ÿÿÿÿÿÿÿÿÿ ÿ ÿÿÿÿÿÿ ÿÿÿÿÿÿÿ ÿÿÿÿÿÿ ÿÿÿÿÿÿ ÿÿÿÿ ÿÿÿÿÿÿÿ ÿÿ ÿÿÿÿÿ ÿÿ ÿÿÿÿ ÿÿÿÿ ÿÿÿÿÿÿÿÿÿÿÿÿÿÿ ÿÿÿÿÿÿÿÿÿÿÿÿÿÿ ÿÿÿÿÿÿÿÿÿ ÿÿÿ ÿÿÿÿÿÿÿÿÿÿÿÿ ÿÿÿÿÿÿÿÿÿÿÿÿÿÿ ÿÿÿÿÿÿ.

18) ÿÿÿÿÿÿÿ ÿÿÿÿÿÿÿÿÿÿÿ ÿÿÿÿÿÿÿÿÿÿÿ ÿÿÿÿÿ ÿÿÿÿ ÿÿÿÿÿÿÿÿ ÿÿ ÿÿÿÿÿÿÿÿ ÿ ÿ ÿ ÿ ÿ ÿ ÿ ÿ ÿ ÿ ÿ ÿ ÿez ÿÿÿ ÿÿÿÿÿÿÿÿÿÿ ÿÿÿÿÿÿÿÿÿÿÿÿ ÿÿÿÿÿÿÿÿÿÿÿÿ ÿÿÿÿÿÿÿ ÿÿÿÿÿÿÿÿÿÿÿÿ ÿÿÿ ÿÿ ÿÿÿÿÿÿÿ ÿÿÿÿÿÿÿÿÿÿÿÿ ÿ ÿÿÿÿÿÿÿ ÿÿÿÿÿÿÿÿÿÿ ÿÿÿÿÿÿÿÿ ÿ ÿÿÿÿÿÿÿÿÿÿ ÿÿ ÿÿÿÿ ÿÿÿÿÿÿÿÿÿ ÿÿÿÿÿÿÿÿÿ ÿÿÿÿÿÿ ÿÿÿÿÿÿÿÿÿÿ.

ÿÿÿÿÿÿÿÿ ÿÿÿÿÿÿÿÿÿ, ÿÿ. Albunol, Uchastok 250
18220 Albolote, Granada
Tlf.: 34-958-49 04 10 – Faks: 34-958-46 66 45
Proizvodstvo ÿÿÿÿÿÿÿÿÿÿÿÿ ÿÿÿÿÿÿÿÿ
Spanien

Machine Translated by Google

ÿÿÿÿÿÿÿÿ

Machine Translated by Google

ÿÿÿÿÿÿÿÿ

Machine Translated by Google

ANDALUSIAN MACHINERY INDUSTRIAL SOCIETY, SA

POL. IND. JUNCARIL, C/ALBUÑOL, PARC. 250

18220 ALBOLOTE (GRANADA)

Telefon: 34 - 958-49 04 10 – Fax: 34 - 958-46 66 45

FREMSTILLING AF BYGGEMASKINERI

SPANIEN